MOTOCONFORT

SOCIÉTÉ ANONYME AU CAPITAL DE 2.000.000 DE FRANCS
**16, RUE LESAULT – PANTIN (Seine)**
R. C. SEINE 221.422 B — C. C. P. PARIS 1597-98
Adr. Télégr. : MOTOCONFORT-PANTIN - Tel. BOTzaris 88-50, 88-51, 88-52

# CATALOGUE DES PIÈCES DÉTACHÉES

ATELIERS DE RÉPARATIONS, PIÈCES DÉTACHÉES ET LIVRAISON DES COMMANDES
PRISES A L'USINE : **13, RUE BEAUREPAIRE - PANTIN (Seine)**

L'ATELIER DE RÉPARATIONS ET LE SERVICE DES PIÈCES DÉTACHÉES sont ouverts toute la journée du Samedi et sont fermés le Lundi

**POUR LES MACHINES TYPE 46 C NOUVEAU MODÈLE**
**avec Cadre 2 C et Fourche Télescopique**
**Voir l'additif ci-joint.**

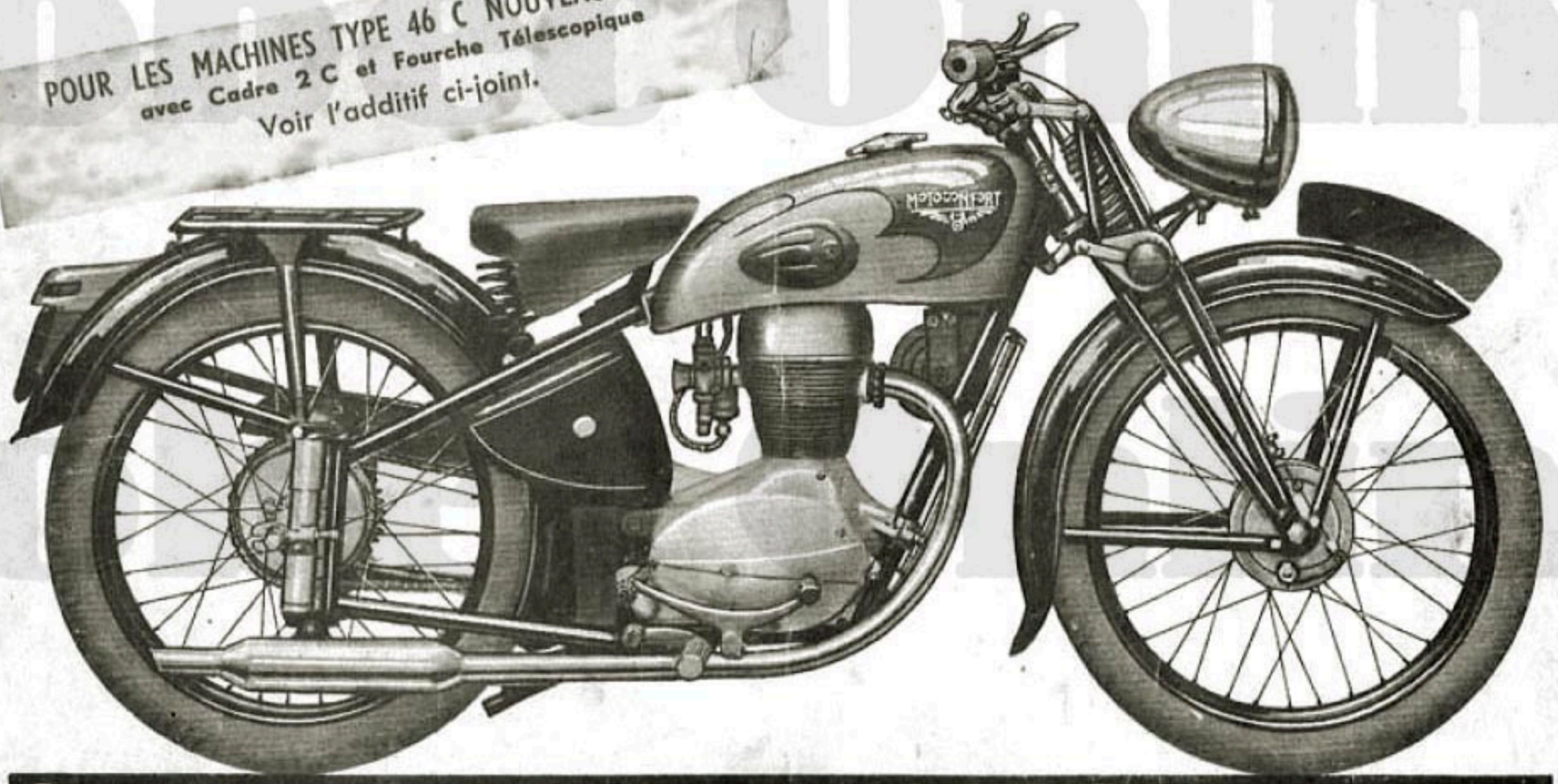


# VÉLOMOTEURS 125 cm³ - 4 Temps - Type U 46 C "FORCYCLUB"

**4 VITESSES A SÉLECTEUR & CULBUTEURS ENFERMÉS**

# NOTES GÉNÉRALES

## PRIX

Les prix appliqués sont en vigueur le jour de la livraison sans qu'aucune indication antérieure puisse être invoquée comme un engagement.

En conséquence, les prix portés au présent tarif ne sont donnés qu'à titre indicatif et peuvent être modifiés à tout moment sans préavis, suivant les cours de matières premières.

## EXPÉDITIONS

Sauf ordre contraire, toutes nos expéditions sont faites, compte tenu de la valeur de la marchandise, en grande vitesse ou postaux suivant le mode le plus économique et le plus rapide.

Les frais de port et emballage sont toujours à la charge du destinataire.

Les emballages ne sont jamais repris.

Quel que soit le mode de transport utilisé, nos marchandises voyagent aux risques et périls du destinataire. Nous déclinons donc toute responsabilité en cas de perte ou avarie. En conséquence, nous recommandons à nos clients de vérifier très attentivement leurs colis et d'en contrôler le poids avant d'en prendre livraison, afin de faire, le cas échéant, les réserves nécessaires vis-à-vis du transporteur.

## CONDITIONS DE PAIEMENT

Sauf en ce qui concerne nos Représentants officiels ayant un compte ouvert en notre Maison, les paiements s'effectuent exclusivement au comptant à nos guichets ou par envois contre remboursement (frais de retour de fonds à la charge du destinataire).

Les envois contre remboursement peuvent néanmoins être évités à la condition expresse qu'il nous soit adressé, au préalable, un chèque postal ou un mandat du montant de la commande et des frais de port.

Dans le cas ou par suite d'une modification de tarif, l'envoi de fonds serait d'un montant inférieur à la commande, il serait considéré comme un acompte et l'expédition serait faite contre remboursement du solde. Par contre, si ce montant dépasse la valeur de la commande et des frais de port, nous créditerons l'expéditeur de la différence par mandat.

NOTA. — Il n'est pas accepté d'envois contre remboursement par service rapide.

## DELAIS

Toute commande de pièces détachées établie correctement comme indiqué page 17 sera livrée dans un délai très court. Toutefois, en ce qui concerne les pièces de fabrication ancienne hors-série, nous ne pouvons fixer de délai. Par ailleurs tout retard de livraison quels qu'en soient les motifs et les conséquences pour le demandeur, ne pourra donner lieu à des dommages ou intérêts.

## RETOURS

Les marchandises en retour éventuel doivent nous être adressées franco de port à domicile après avis préalable. Aucune marchandise ne sera reprise sans l'indication exacte du numéro de facture.

Aucune réclamation ne sera prise en considération passé un délai de huit jours suivant la réception.

## CONDITIONS DE GARANTIE

1° La garantie de nos machines se limite exclusivement au remplacement ou à la remise en état, à notre convenance, des pièces reconnues, par notre service technique, comme étant défectueuses au point de vue fabrication ou défaut de matière. Cette garantie ne peut entraîner aucune autre responsabilité de notre part en raison des accidents de personne ou de chose ayant pu résulter de tels vices ou défauts.

2° Les frais de main-d'œuvre relatifs aux démontage, remontage et essais, de même que ceux d'entretien et de port aller et retour, restent à la charge du client.

Par ailleurs, nous ne participons pas, et ce, en aucun cas, aux frais et conséquences dus à l'immobilisation du véhicule.

3° Les échanges ou les remises en état, faits au titre de la garantie, ne peuvent avoir la conséquence de prolonger la durée de celle-ci.

4° Les machines transformées, modifiées ou réparées en dehors de nos ateliers, perdent le bénéfice de la garantie. Il en est de même lorsque les instructions d'utilisation, de graissage et d'entretien mentionnées sur les notices fournies avec chaque machine ne sont pas suivies.

5° En ce qui concerne les organes et accessoires qui ne sont pas de notre fabrication, la garantie se limite intégralement à celle du fournisseur intéressé.

# TABLE DES MATIÈRES


## DESSINS

(Aimablement prêtés par la "Revue Technique Motocycliste")

Pages

**PARTIE MOTEUR**

N° 1 Culasse, cylindre, piston, embrayage . 1
N° 2 Distribution, soupapes, culbuteurs, basculeurs, pignon à cames, accessoires. 1
N° 3 Carter moteur central, carter côté volant magnétique, boîte de vitesses, kick-starter, carter de volant magnétique, sélecteur . . . . . 2
N° 4 Carter côté embrayage, embrayage. transmission moteur. . . . . 3
N° 5 Détails du volant magnétique. . . . . 4

**PARTIE CYCLE**

N° 6 Cadre, repose pieds, béquille, pédale de frein, jeu de direction, réservoir à essence, etc. . . . . 5
N° 7 Guidon, Commandes des gaz, de freins AV et AR, de débrayage, tubulure essence, boîte à outils, selle,etc.. . . . 6
N° 8 Frein AV et moyeu. . . . . 6
N° 9 Frein, moyeu AR et broche du moyeu . 7
N° 10 Chaîne, Garde-boue, carter, échappement, jantes, rayons, porte-bagage . 8
N° 11 Equipement électrique . . . . . 8
N° 12 Fourche avant, frein de direction . . . 9
N° 13 Suspension arrière . . . . . 9

## NOMENCLATURE

PAR ORDRE NUMÉRIQUE . . . . . 10

PAR ORDRE DE MONTAGE :

Moteur, vilebrequin à cannelures. . . . . 11 A
Vilebrequin à cône, cylindre et piston, culasse. 11 B
Distribution, culbuteurs, embrayage. . . . . 12 A
Boîte de vitesses. . . . . 12 B
Mise en marche, sélecteur . . . . . 13 A
Allumage, transmission et carter de chaîne. . 13 B
Divers, cadre, suspension arrière, jeu de direction fourche AV . . . . . 14 A
Frein de direction, garde-boue AV, garde-boue AR . . . . . 14 B
Porte-bagages, béquille centrale, repose-pieds, guidon, commande de débrayage, commande de frein AV, commande de carburateur commande de frein AR . . . . . 15 A
Roue AV, roue AR, broche, frein AR . . . . . 15 B
Réservoir à essence, robinet et tubulure à essence, échappement, selle . . . . . 16 A
Boîte à outils, pompe, éclairage mixte, volant magnétique, batterie. . . . . 16 B


VOIR EN DERNIÈRE PAGE INSTRUCTIONS ET MODÈLE POUR RÉDIGER VOS BONS DE COMMANDE

## MOTEUR — Culasse, Cylindre, Piston, Embrayage. DESSIN N° 1

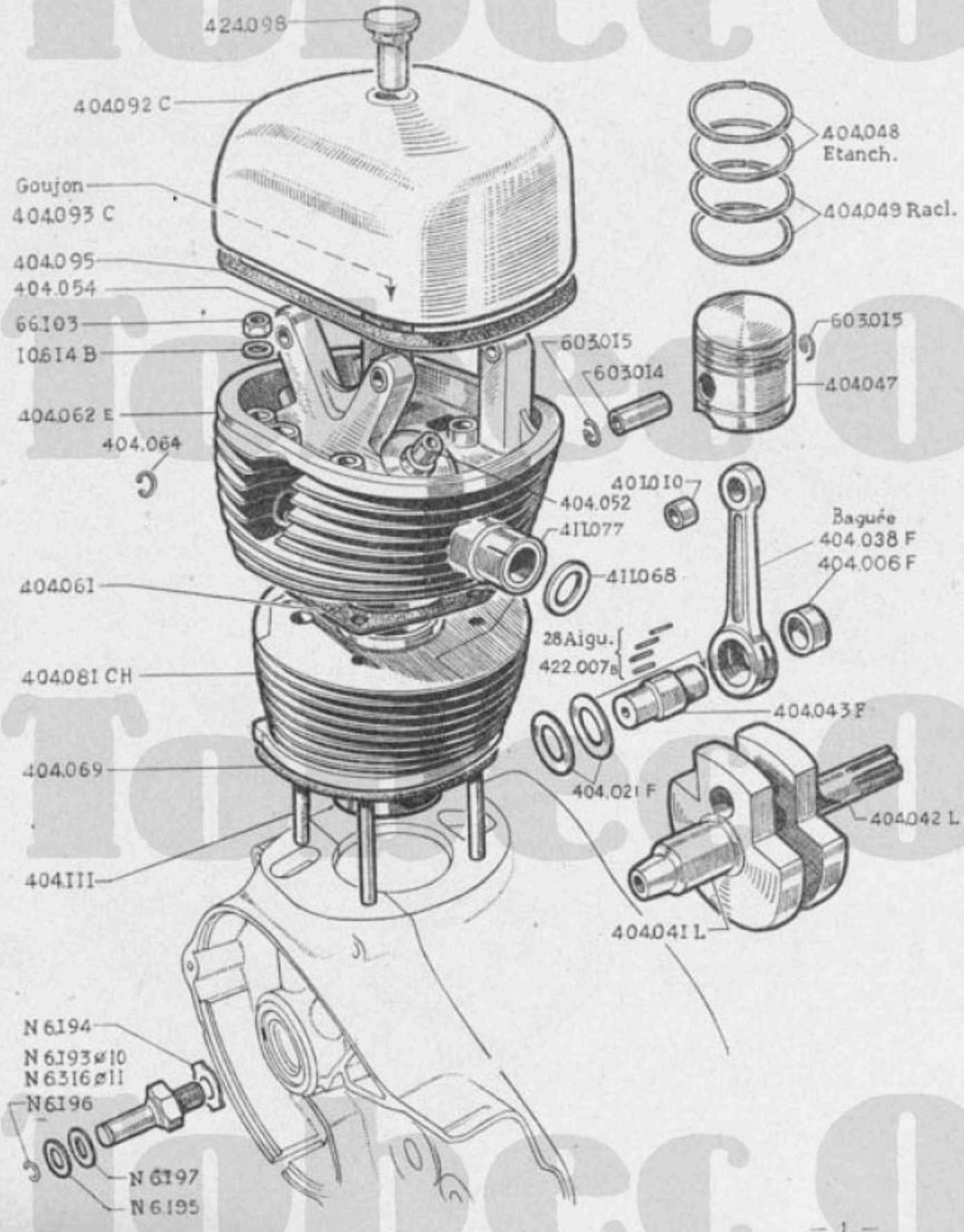


## MOTEUR — Distribution, Soupapes, Culbuteurs, Basculeurs, Pignon à cames et accessoires. DESSIN N° 2

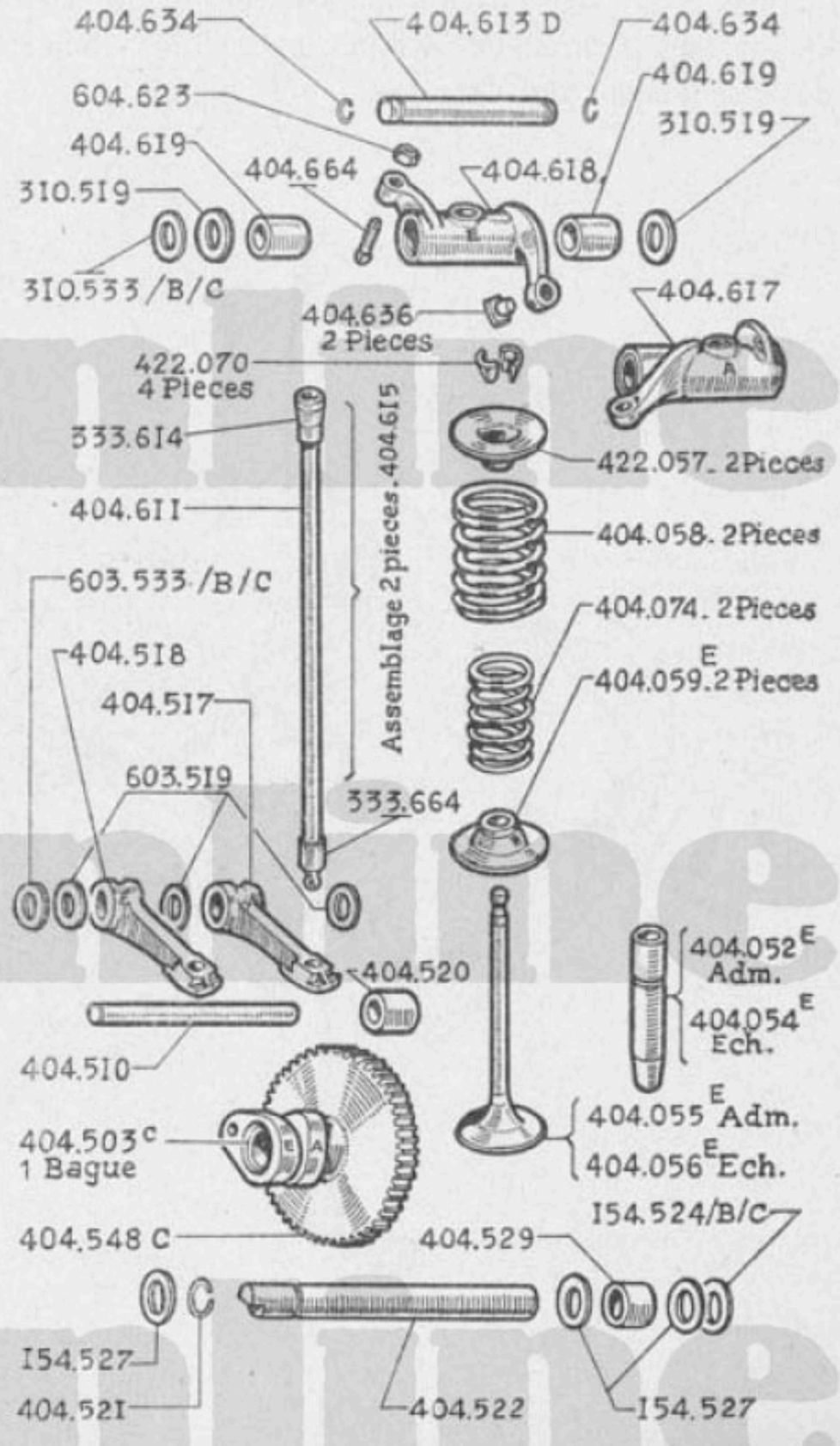

## DESSIN N° 3 — **MOTEUR** - Carter moteur

Carter côté volant magnétique, Boîte de vitesses Kick-starter, Carter de volant magnétique, Sélecteur de changement de vitesses.

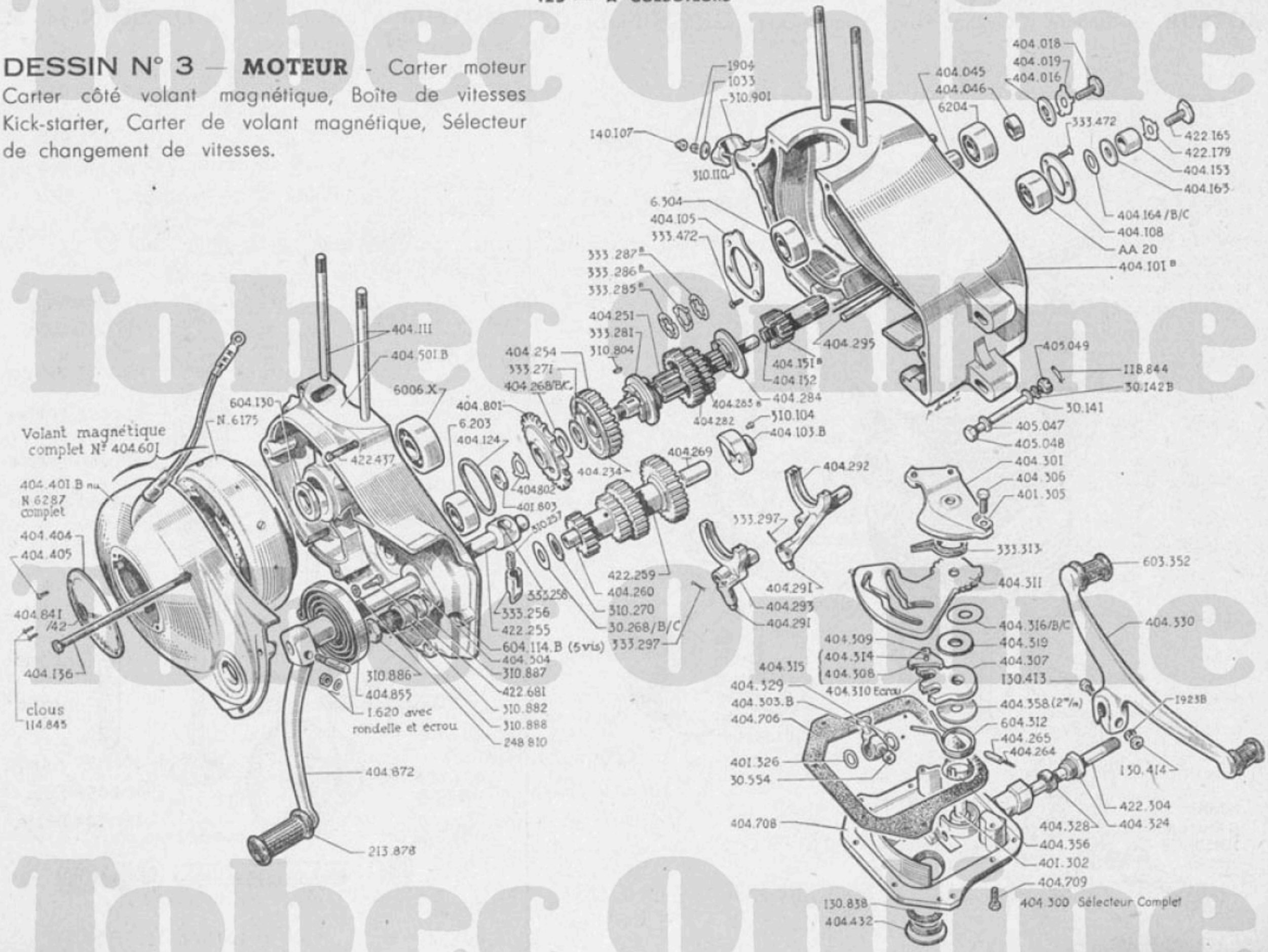

**MOTEUR** — Carter côté embrayage, Transmission moteur

DESSIN N° 4

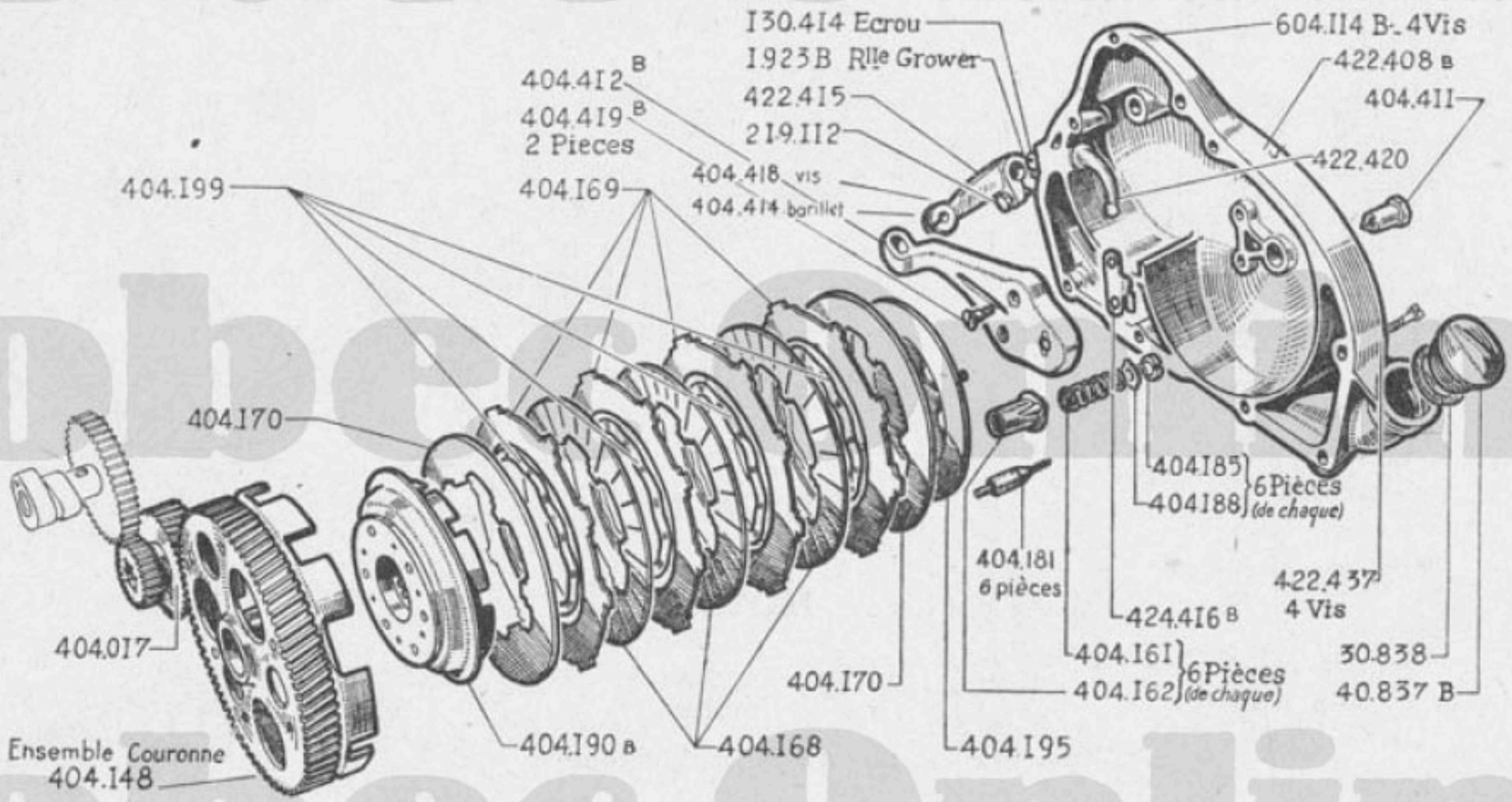


DESSINS AIMABLEMENT PRÊTÉS PAR LA " REVUE TECHNIQUE MOTOCYCLISTE "

# ATTENTION !

Rédigez vos bons de commandes suivant modèle et instructions de dernière page.
Ne traitez qu'un seul sujet par lettre ou par feuillet.



Tobec Online

Tobec Online

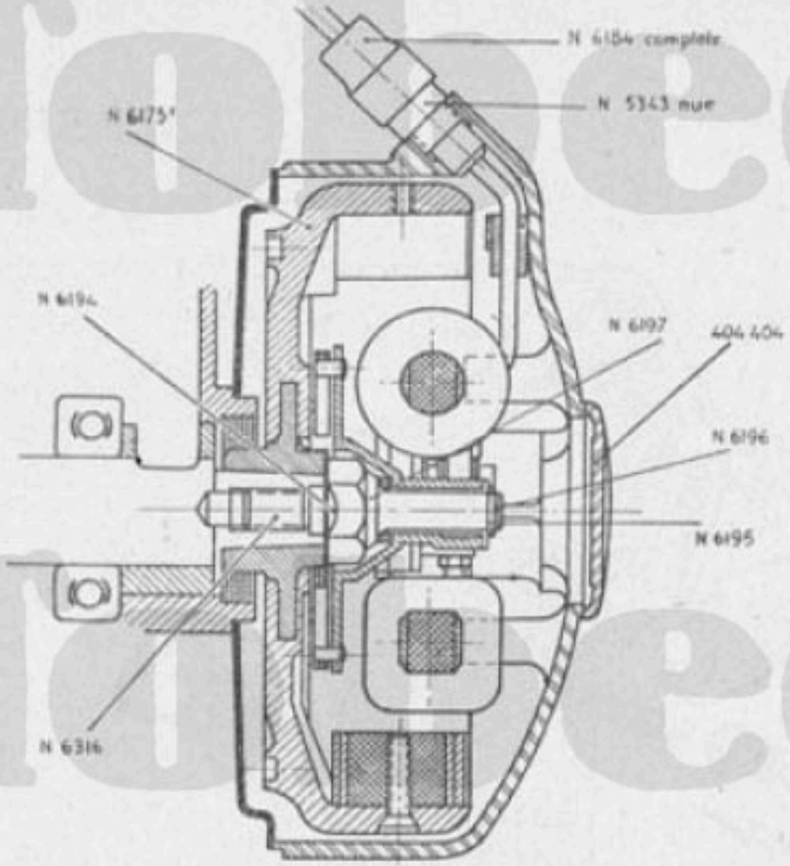


Coupe du volant assemblé

125 cm3 A CULBUTEURS

# DESSIN N° 5

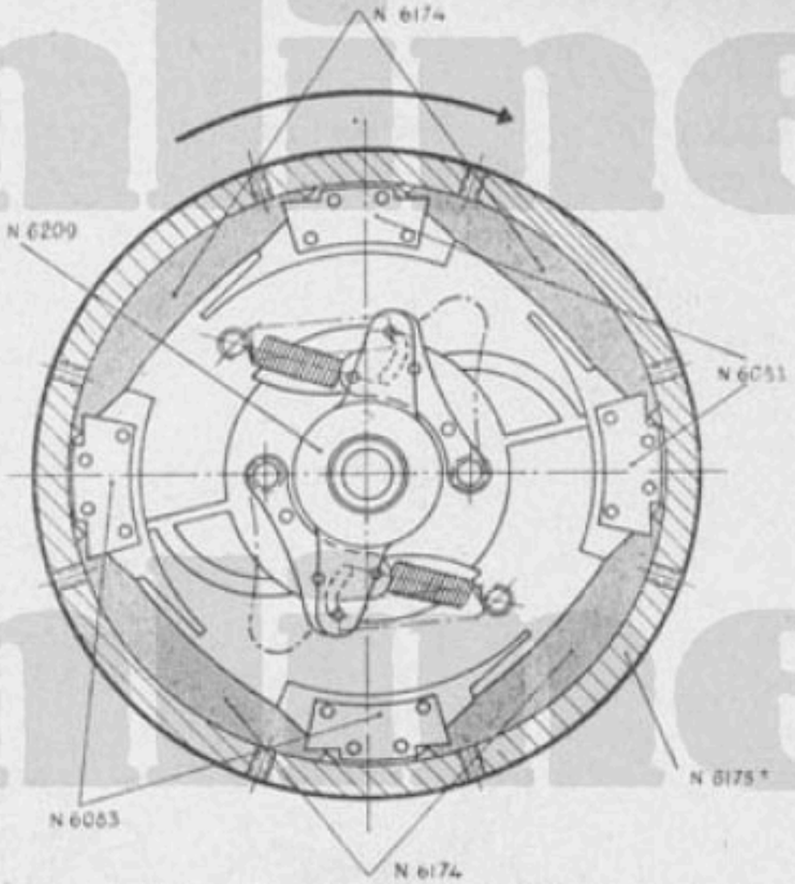


Vue intérieure du volant (partie rotative)

## MOTEUR

Détails
du volant magnétique

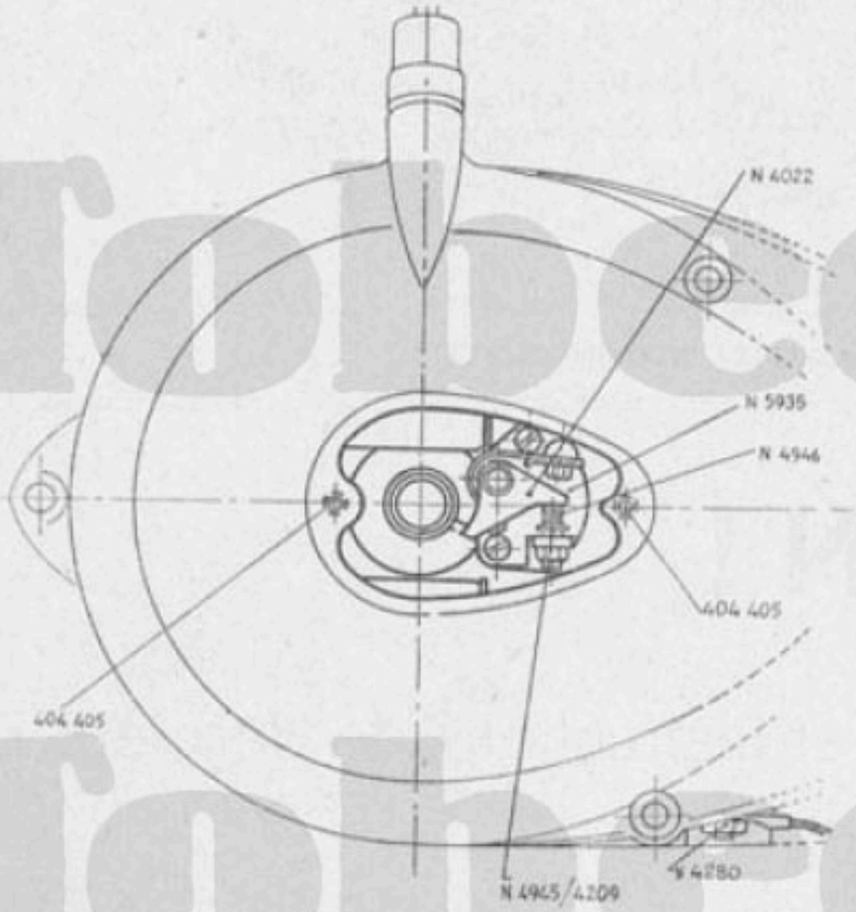


Vue extérieure (regard de réglage enlevé)

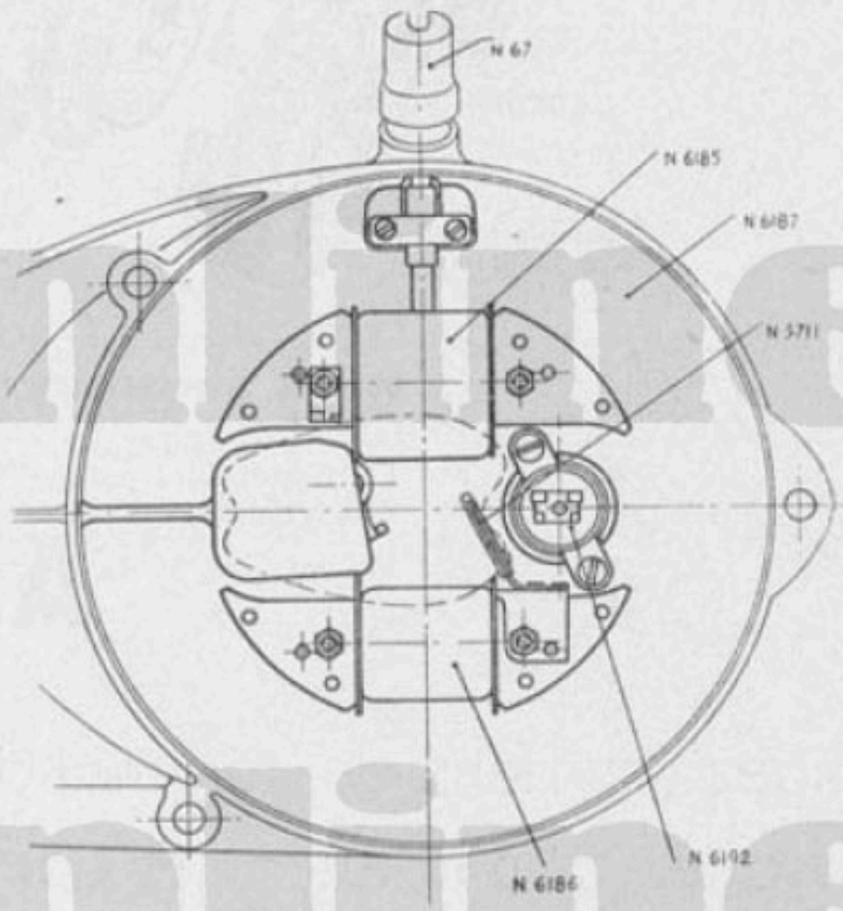


Vue intérieure de la partie fixe

# DESSIN N° 6 – CYCLE

Cadre, Repose-pieds, Béquille, Pédale de frein, Jeu de direction, Réservoir d'essence, Bride de fixation d'accumulateur, etc.

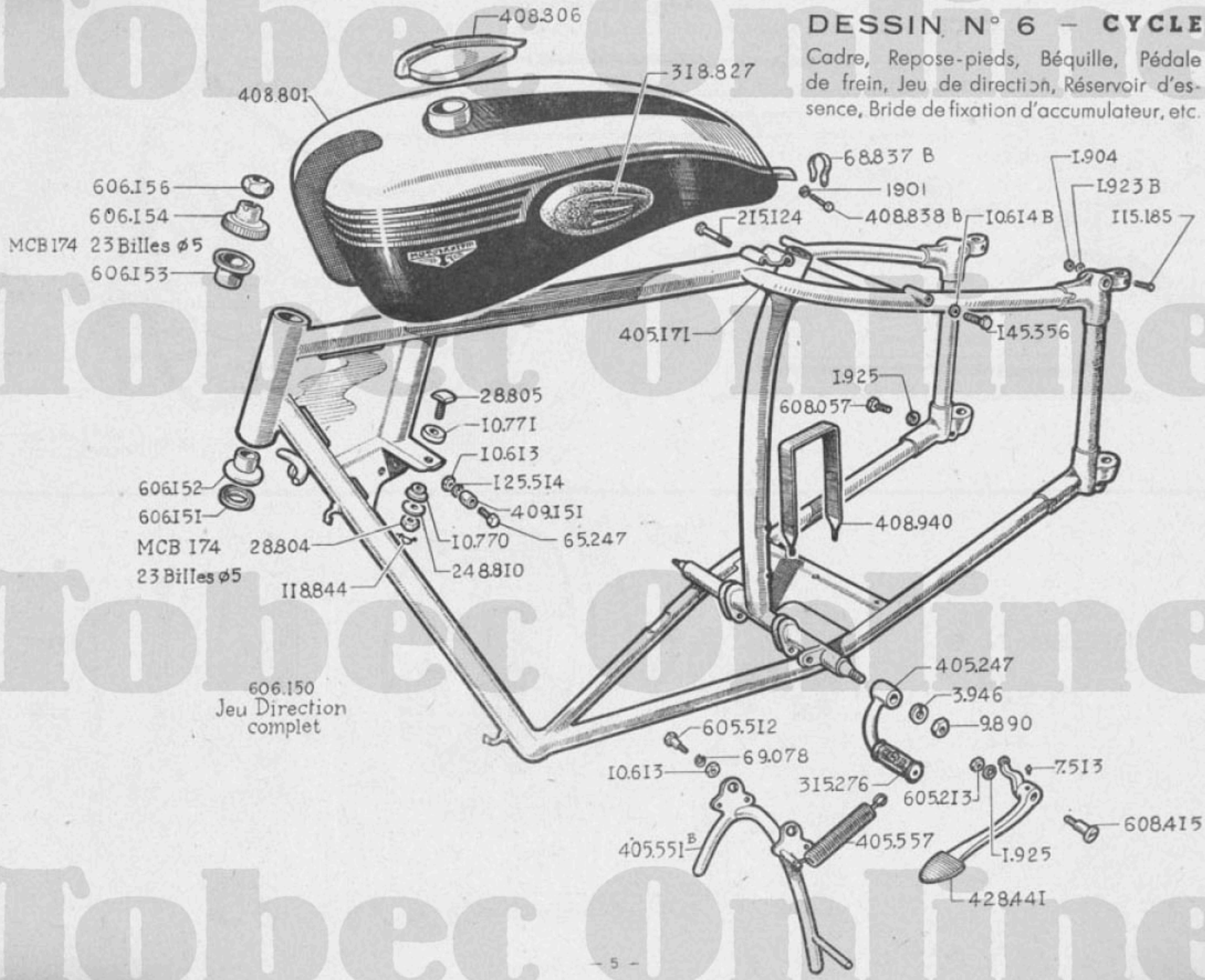

## DESSIN N° 7 — CYCLE - Guidon, Commandes : des Gaz, de Débrayage, de Freins AV et AR, Tubulure d'essence, Boîte à outils, Selle.

125 cm3 A CULBUTEURS

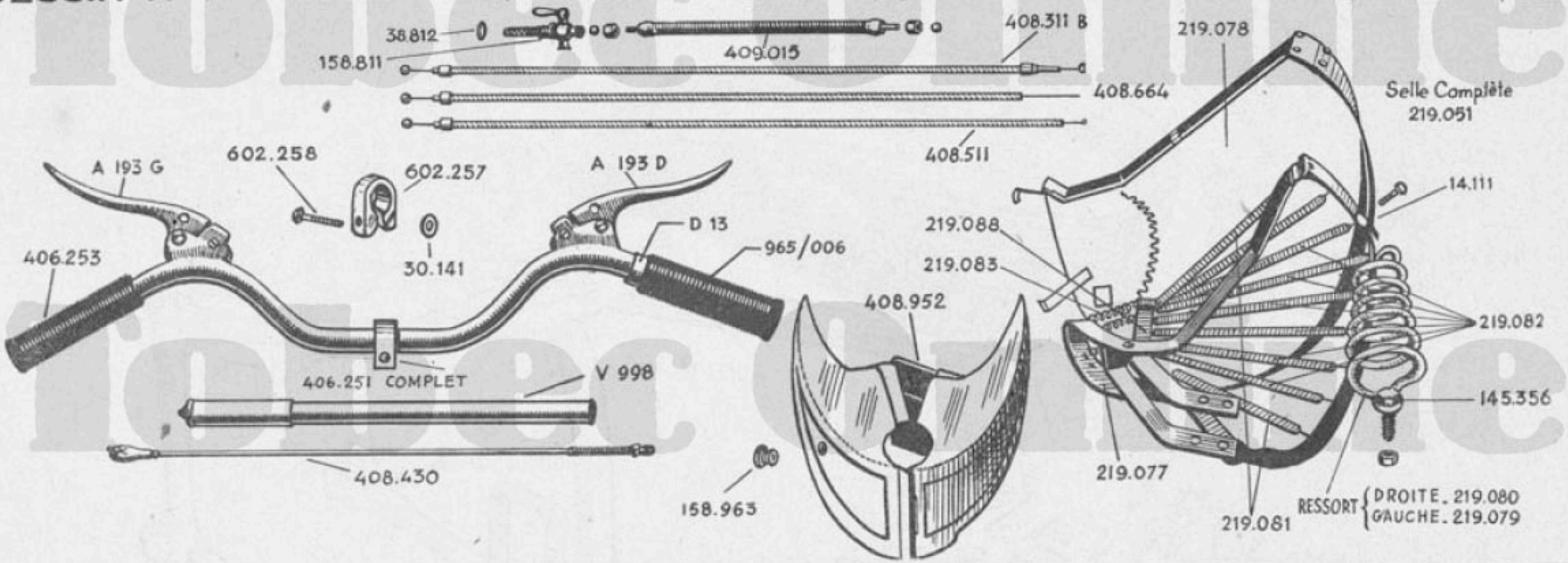


## DESSIN N° 8

### CYCLE

Frein avant et moyeu

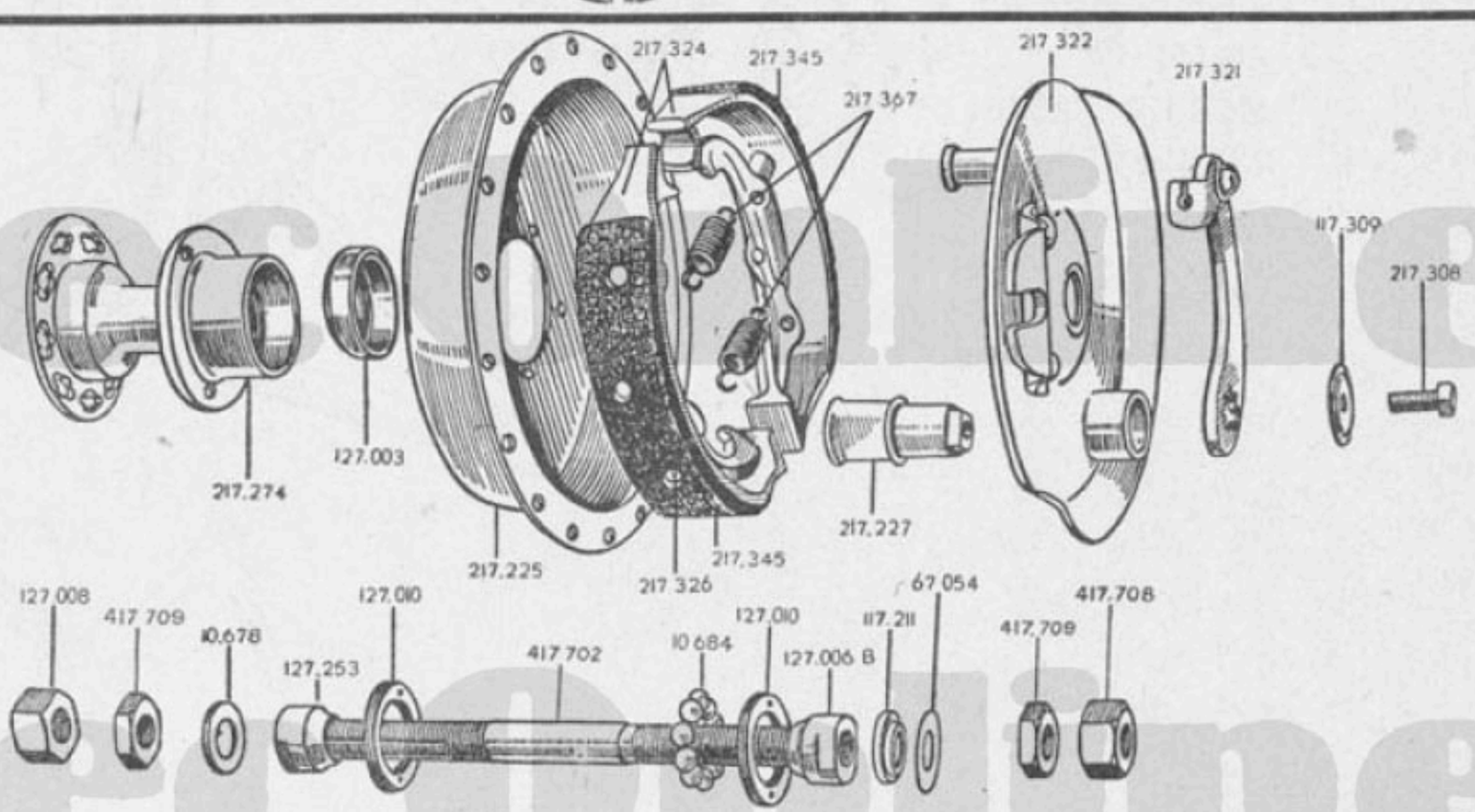

Tobec Online

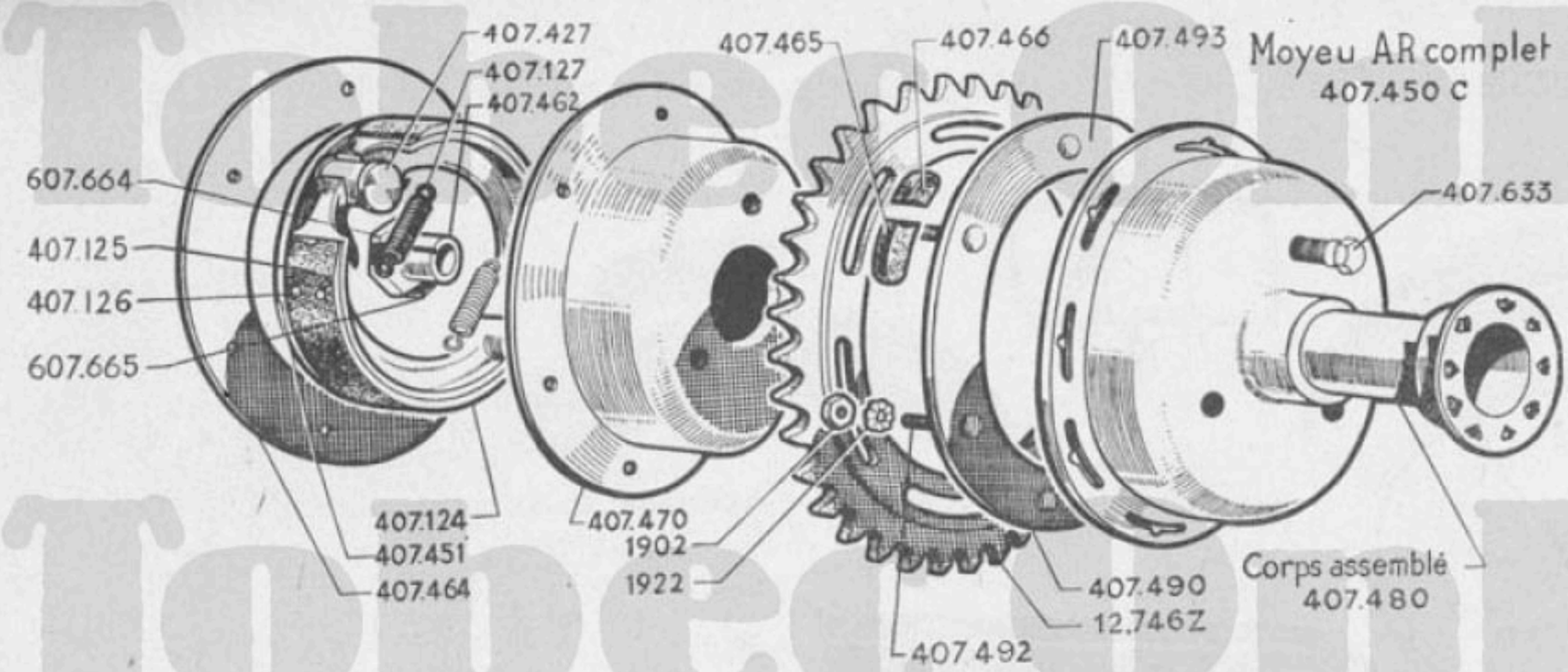


125 cm3 A CULBUTEURS

# DESSIN N° 9

## CYCLE

Moyeu arrière

Broche complète
du
Moyeu arrière

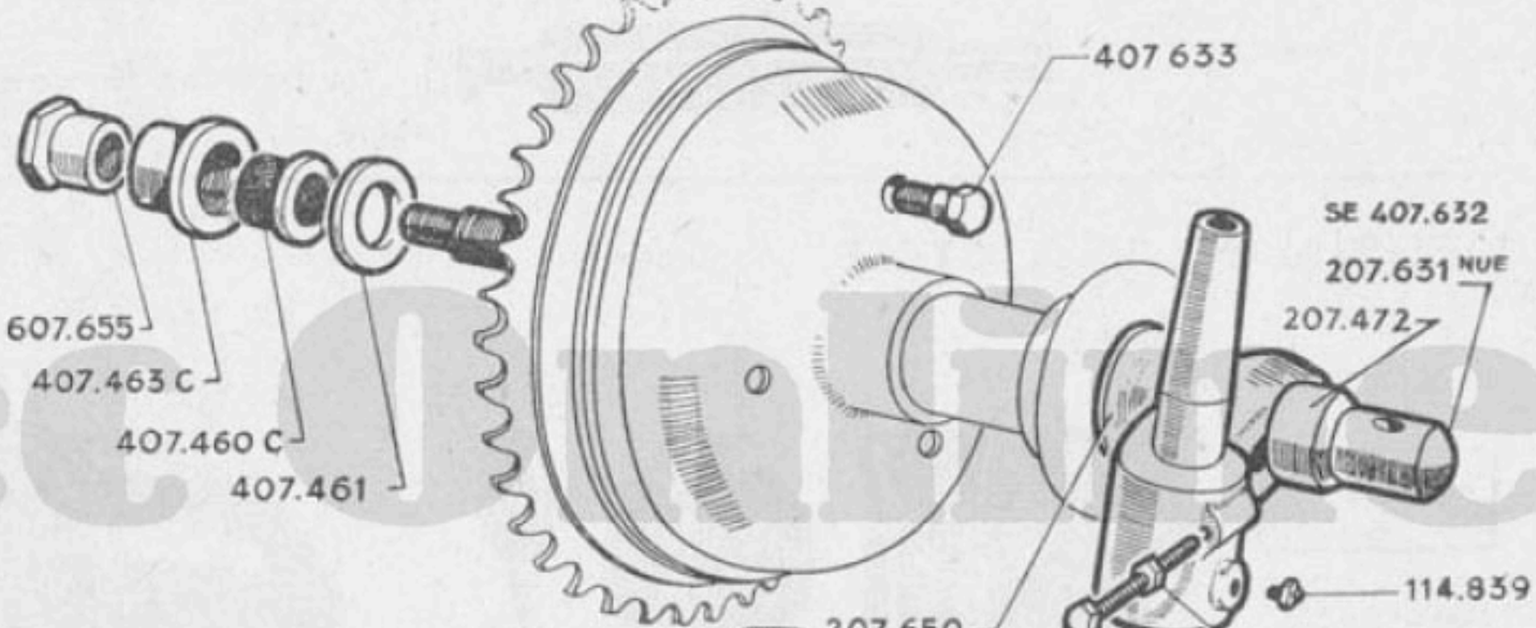


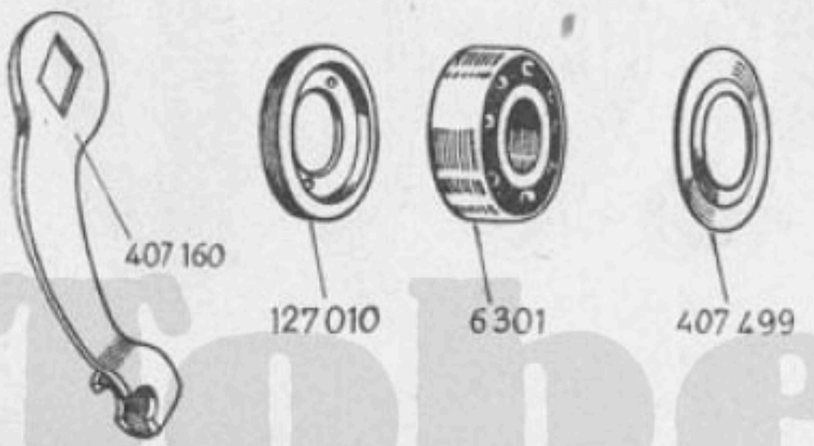

## DESSIN N° 10. - **CYCLE** - Chaine, Garde-boue, Carter, Échappement, Jantes, Rayons, Porte-bagages, etc.

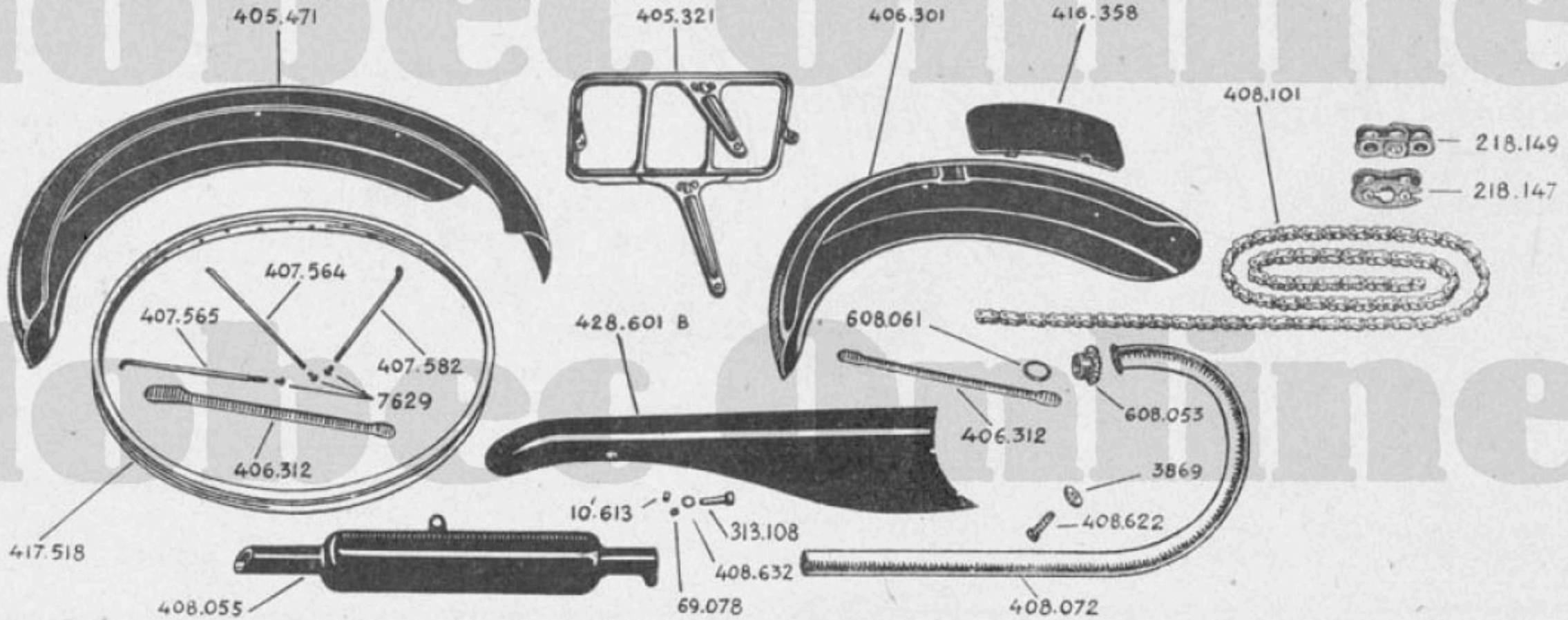


## DESSIN N° 11. - **CYCLE** - Equipement électrique.

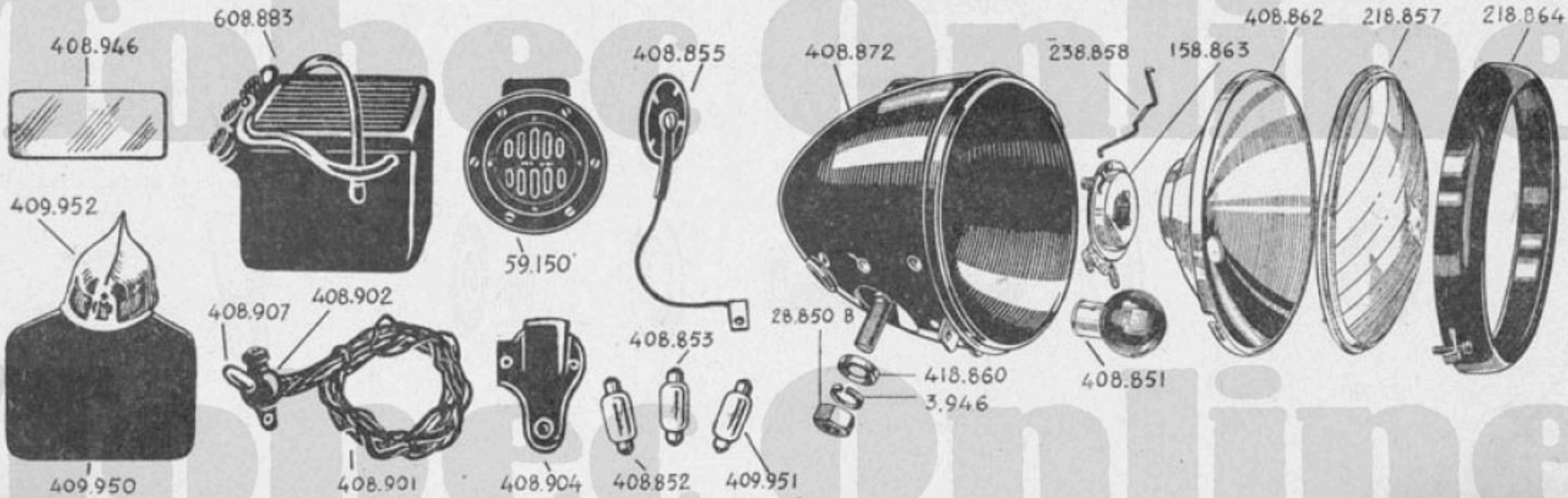

## CYCLE - Fourche AV, Suspension AV, Frein de direction. DESSIN N° 12

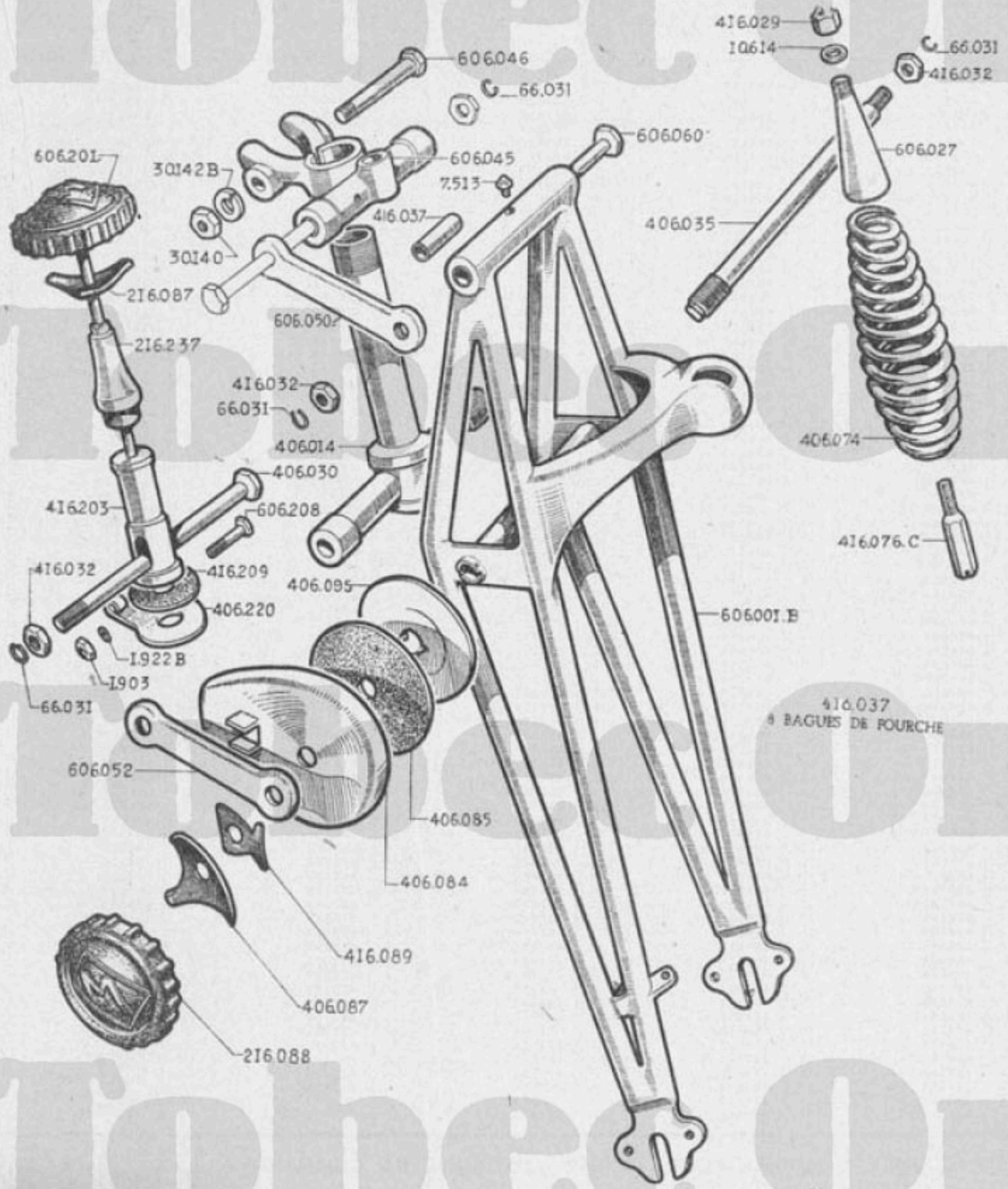


## CYCLE - Suspension AR DESSIN N° 13

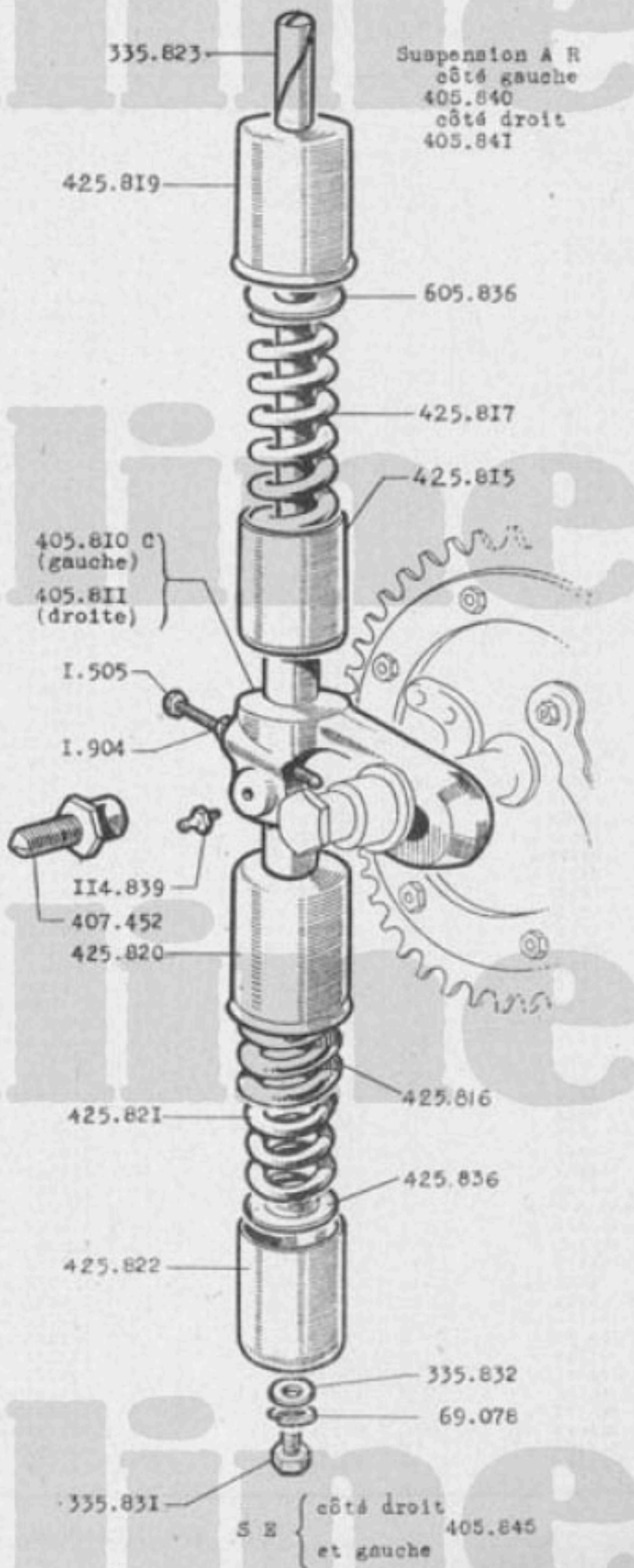

# " 125cm3 A CULBUTEURS " NOMENCLATURE PAR ORDRE NUMÉRIQUE

| RÉFÉRENCE | PRIX | Voir désignation Page |
|---|---|---|
| D13 | = | 15A |
| AA20 | = | 12A |
| N67 | = | 13B |
| MCB144 | = | 16B |
| MCB174 | = | 14A |
| A193D | = | 15A |
| A193G | = | 15A |
| MCB564 | = | 15A |
| 965/006 | = | 15A |
| V998 | = | 16B |
| 1033 | = | 11A |
| 1033 | = | 15A |
| 1064 | = | 14B |
| 1064 | = | 16B |
| 1064/1903 | = | 14B |
| 1064/1903 | = | 14B |
| 1146 | = | 15A |
| 1505 | = | 14A |
| 1562 | = | 15A |
| 1563 | = | 15A |
| 1620 | = | 13A |
| 1843 | = | 15A |
| 1879bis | = | 15A |
| 1901 | = | 14B |
| 1902 | = | 14A |
| 1902 | = | 15A |
| 1903 | = | 14B |
| 1903 | = | 14B |
| 1903 | = | 16B |
| 1903 | = | 16B |
| 1904 | = | 11A |
| 1904 | = | 14A |
| 1904 | = | 14B |
| 1904 | = | 15A |
| 1904 | = | 16A |
| 1921B | = | 14B |
| 1922 | = | 14A |
| 1922B | = | 14B |
| 1922B | = | 14B |
| 1922B | = | 14B |
| 1922B | = | 14B |
| 1922B | = | 15A |
| 1922B | = | 16B |
| 1922B | = | 16B |
| 1923B | = | 12B |
| 1923B | = | 13A |
| 1923B | = | 15A |
| 1923B | = | 16A |
| 1923B | = | 16B |
| 1925 | = | 15A |
| 1925 | = | 16A |
| N3711 | = | 13B |
| 3869 | = | 13B |
| 3869 | = | 14B |
| 3869 | = | 16B |
| 3946 | = | 15A |
| 3946 | = | 16B |
| N4022 | = | 13B |
| N4280 | = | 13B |
| N4945/4209 | | 13B |
| N4946 | = | 13B |
| N5343 | = | 13B |
| N5935 | = | 13B |
| 6006X | = | 11A |
| N6083 | = | 13B |
| N6174 | = | 13B |
| N6175B | = | 13B |
| N6184 | = | 13B |
| N6185 | = | 13B |
| N6186 | = | 13B |
| N6192 | = | 13B |
| N6193 | = | 13B |
| N6194 | = | 13B |
| N6195 | = | 13B |
| N6196 | = | 13B |
| N6197 | = | 13B |
| 6203 | = | 12B |
| 6204 | = | 11A |
| N6209 | = | 13B |
| N6287 | = | 13B |
| 6301 | = | 16A |
| 6304 | = | 11A |
| N6316 | = | 13B |
| 7513 | = | 14B |
| 7513 | = | 15A |
| 7629 | = | 15B |
| 7629 | = | 15B |
| 9450 | = | 15B |
| 9890 | = | 15A |
| 10613 | = | 13B |
| 10613 | = | 15A |
| 10613 | = | 16B |
| 10614 | = | 14B |
| 10614B | = | 11B |
| 10678 | = | 15B |
| 10684 | = | 15B |
| 10770 | = | 16A |
| 10771 | = | 16A |
| 12746 | = | 14A |
| 14111 | = | 16A |
| 28805 | = | 16A |
| 28850B | = | 16B |
| 30140 | = | 14B |
| 30141 | = | 11A |
| 30141 | = | 15A |
| 30142B | = | 14B |
| 30268 | = | 12B |
| 30268B | = | 12B |
| 30268C | = | 12B |
| 30554 | = | 13B |
| 30838 | = | 11A |
| 38812 | = | 16A |
| 40837B | = | 11A |
| 45351 | = | 14B |
| 59150 | = | 16B |
| 65247 | = | 16B |
| 66031 | = | 14B |
| 66103 | = | 11B |
| 67054 | = | 15B |
| 68837B | = | 16A |
| 69078 | = | 13B |
| 69078 | = | 14A |
| 69078 | = | 15A |
| 114839 | = | 14A |
| 114843 | = | 13B |
| 115185B | = | 15A |
| 116377 | = | 15A |
| 117211 | = | 15B |
| 117309 | = | 15B |
| 117309 | = | 16A |
| 118044 | = | 16A |
| 118844 | = | 11A |
| 118844 | = | 16A |
| 118848 | = | 14B |
| 125514 | = | 16B |
| 127003 | = | 15B |
| 127006B | = | 15B |
| 127008 | = | 15B |
| 127010 | = | 15B |
| 127253 | = | 15B |
| 130413/4 | = | 13A |
| 130414 | = | 12B |
| 130838 | = | 13B |
| 140107 | = | 11A |
| 140107 | = | 16B |
| 143816 | = | 14A |
| 145356 | = | 16B |
| 154524 | = | 12A |
| 154524B | = | 12A |
| 154524C | = | 12A |
| 154527 | = | 12A |
| 158811 | = | 16A |
| 158814 | = | 16A |
| 158815 | = | 16A |
| 158863 | = | 16B |
| 158963 | = | 16B |
| 158964 | = | 16B |
| 207472 | = | 16A |
| 207631 | = | 16A |
| 207650 | = | 16A |
| 213878 | = | 13A |
| 215124 | = | 16A |
| 216087 | = | 14B |
| 216088 | = | 14B |
| 216237 | = | 14B |
| 217225 | = | 15B |
| 217227 | = | 15B |
| 217274 | = | 15B |
| 217308 | = | 15B |
| 217308 | = | 16A |
| 217321 | = | 15B |
| 217322 | = | 15B |
| 217324 | = | 15B |
| 217326 | = | 15B |
| 217345 | = | 15B |
| 217367 | = | 15B |
| 218147 | = | 13B |
| 218149 | = | 13B |
| 218857 | = | 16B |
| 218864 | = | 16B |
| 219051 | = | 16A |
| 219077 | = | 16A |
| 219078 | = | 16A |
| 219079 | = | 16A |
| 219080 | = | 16A |
| 219081 | = | 16A |
| 219082 | = | 16A |
| 219083 | = | 16A |
| 219088 | = | 16A |
| 219112 | = | 12B |
| 238858 | = | 16B |
| 248810 | = | 13A |
| 248810 | = | 16A |
| 310016 | = | 12A |
| 310104 | = | 13A |
| 310110 | = | 11A |
| 310257 | = | 13A |
| 310270 | = | 12B |
| 310519 | = | 12A |
| 310533 | = | 12A |
| 310533B | = | 12A |
| 310533C | = | 12A |
| 310804 | = | 13B |
| 310813 | = | 14A |
| 310882 | = | 13A |
| 310886 | = | 13A |
| 310887 | = | 13A |
| 310888 | = | 13A |
| 310901 | = | 11A |
| 313108 | = | 13B |
| 315276 | = | 15A |
| 318827 | = | 16A |
| 333256 | = | 13A |
| 333258 | = | 12B |
| 333271 | = | 12B |
| 333281 | = | 12B |
| 333285B | = | 12B |
| 333286B | = | 12B |
| 333287B | = | 12B |
| 333297 | = | 13A |
| 333313 | = | 13A |
| 333472 | = | 11A |
| 333472 | = | 12A |
| 333614 | = | 12A |
| 333664 | = | 12A |
| 335823 | = | 14A |
| 335831 | = | 14A |
| 335832 | = | 14A |
| 401010 | = | 11A |
| 401302 | = | 13A |
| 401305 | = | 13A |
| 401326 | = | 13A |
| 401803 | = | 13B |
| 403017 | = | 12A |
| 403018 | = | 12A |
| 403019 | = | 12A |
| 403039 | = | 11B |
| 403040 | = | 11B |
| 403042L | = | 11B |
| 403045 | = | 11B |
| 403046 | = | 11B |
| 404006P | = | 11A |
| 404012 | = | 11B |
| 404012R | = | 11B |
| 404016 | = | 12A |
| 404017 | = | 12A |
| 404018 | = | 12A |
| 404019 | = | 12A |
| 404021P | = | 11A |
| 404035C | = | 11B |
| 404035R | = | 11B |
| 404038 | = | 11A |
| 404040 | = | 11A |
| 404041L | = | 11A |
| 404042L | = | 11A |
| 404043P | = | 11A |
| 404045 | = | 12A |
| 404046 | = | 12A |
| 404047 | = | 11B |
| 404047R | = | 11B |
| 404048 | = | 11B |
| 404048R | = | 11B |
| 404049 | = | 11B |
| 404049R | = | 11B |
| 404052R | = | 11B |
| 404054R | = | 11B |
| 404055R | = | 11B |
| 404056R | = | 11B |
| 404058 | = | 11B |
| 404059R | = | 12A |
| 404061 | = | 11B |
| 404062R | = | 11B |
| 404069 | = | 11B |
| 404074 | = | 11B |
| 404081CR | = | 11B |
| 404092C | = | 11B |
| 404093C | = | 11B |
| 404095 | = | 11B |
| 404101B | = | 11A |
| 404103B | = | 13A |
| 404105 | = | 11A |
| 404108 | = | 13A |
| 404111 | = | 11A |
| 404124 | = | 13B |
| 404136 | = | 15A |
| 404140 | = | 16A |
| 404148 | = | 13A |
| 404151B | = | 12B |
| 404152 | = | 12B |
| 404161 | = | 12B |
| 404162 | = | 12B |
| 404163 | = | 12B |
| 404164 | = | 12B |
| 404164B | = | 13A |
| 404164C | = | 13A |
| 404168 | = | 11A |
| 404169 | = | 12A |
| 404170 | = | 12A |
| 404181 | = | 12A |
| 404185 | = | 14A |
| 404188 | = | 14A |
| 404190B | = | 14A |
| 404195 | = | 11A |
| 404199 | = | 13A |
| 404234 | = | 13A |
| 404251 | = | 13A |
| 404254 | = | 13B |
| 404260 | = | 12A |
| 404264 | = | 12A |
| 404265 | = | 12A |
| 404268 | = | 11B |
| 404268B | = | 11B |
| 404268C | = | 11B |
| 404269 | = | 11B |
| 404282 | = | 11B |
| 404283B | = | 11A |
| 404284 | = | 11B |
| 404291 | = | 11B |
| 404292 | = | 12A |
| 404293 | = | 12A |
| 404295 | = | 12A |
| 404300 | = | 12A |
| 404301 | = | 11A |
| 404303B | = | 11B |
| 404306 | = | 11A |
| 404307 | = | 11A |
| 404308 | = | 11A |
| 404309 | = | 11A |
| 404310 | = | 11A |
| 404311 | = | 11A |
| 404314 | = | 11A |
| 404315 | = | 12A |
| 404316 | = | 11B |
| 404316B | = | 11B |
| 404316C | = | 11B |
| 404318 | = | 11B |
| 404319 | = | 11B |
| 404324 | = | 11B |
| 404328 | = | 11B |
| 404329 | = | 11B |
| 404330 | = | 11B |
| 404356 | = | 11B |
| 404358 | = | 11B |
| 404401B | = | 12A |
| 404404 | = | 11B |
| 404405 | = | 11B |
| 404411 | = | 11B |
| 404412B | = | 11B |
| 404414 | = | 11B |
| 404418 | = | 11B |
| 404419B | = | 11B |
| 404432 | = | 11B |
| 404501B | = | 11A |
| 404503C | = | 13A |
| 404504 | = | 11A |
| 404510 | = | 12A |
| 404517 | = | 11B |
| 404518 | = | 12A |
| 404520 | = | 11A |
| 404521 | = | 11A |
| 404522 | = | 12A |
| 404529 | = | 12B |
| 404548C | = | 12B |
| 404601 | = | 12A |
| 404611 | = | 12B |
| 404613D | = | 12B |
| 404615 | = | 12B |
| 404617 | = | 12B |
| 404618 | = | 12B |
| 404619 | = | 12A |
| 404634 | = | 12A |
| 404636 | = | 12A |
| 404664 | = | 12A |
| 404690B | = | 11B |
| 404706 | = | 13B |
| 404708 | = | 13A |
| 404709 | = | 13B |
| 404801 | = | 13B |
| 404802B | = | 13B |
| 404841 | = | 13B |
| 404842 | = | 13B |
| 404855 | = | 13A |
| 404872 | = | 13A |
| 404952 | = | 14A |
| 405047 | = | 11A |
| 405048 | = | 12B |
| 405049 | = | 11A |
| 405171 | = | 14A |
| 405247 | = | 15A |
| 405321 | = | 15A |
| 405471 | = | 14B |
| 405551B | = | 15A |
| 405557 | = | 15A |
| 405810C | = | 14A |
| 405811 | = | 14A |
| 405840 | = | 14A |
| 405841 | = | 14A |
| 405845 | = | 14A |
| 406014 | = | 14A |
| 406030 | = | 14B |
| 406035 | = | 14B |
| 406074 | = | 14B |
| 406084 | = | 14B |
| 406085 | = | 14B |
| 406087 | = | 14B |
| 406095 | = | 14B |
| 406220 | = | 14B |
| 406251 | = | 15A |
| 406253 | = | 15A |
| 406301 | = | 14B |
| 406312 | = | 14B |
| 406312 | = | 14B |
| 406362 | = | 14B |
| 407124 | = | 15B |
| 407127 | = | 15B |
| 407160 | = | 15B |
| 407427 | = | 15B |
| 407450C | = | 15B |
| 407451 | = | 15B |
| 407452 | = | 14A |
| 407460C | = | 16A |
| 407461 | = | 16A |
| 407462 | = | 16A |
| 407463C | = | 16A |
| 407464 | = | 14A |
| 407465 | = | 14A |
| 407466 | = | 14A |
| 407470 | = | 15B |
| 407480 | = | 15B |
| 407490 | = | 14A |
| 407492 | = | 14A |
| 407493 | = | 14A |
| 407498 | = | 16A |
| 407499 | = | 16A |
| 407502 | = | 15B |
| 407552 | = | 15B |
| 407556 | = | 15B |
| 407556 | = | 15B |
| 407557 | = | 15B |
| 407557 | = | 15B |
| 407559 | = | 15B |
| 407559 | = | 15B |
| 407564 | = | 15B |
| 407564 | = | 12A |
| 407565 | = | 15B |
| 407582 | = | 15B |
| 407633 | = | 16A |
| 408055 | = | 16A |
| 408072 | = | 16A |
| 408101 | = | 13B |
| 408311B | = | 15A |
| 408430 | = | 15B |
| 408511 | = | 15A |
| 408622 | = | 13B |
| 408632 | = | 13B |
| 408664 | = | 15A |
| 408801 | = | 16A |
| 408806 | = | 16A |
| 408838B 1901 | = | 16A |
| 408850 | = | 16B |
| 408851 | = | 16B |
| 408852 | = | 16B |
| 408853 | = | 16B |
| 408855 | = | 16B |
| 408862 | = | 16B |
| 408872 | = | 16B |
| 408901 | = | 16B |
| 408902 | = | 16B |
| 408904 | = | 16B |
| 408906 | = | 16B |
| 408907 | = | 16B |
| 408913 | = | 16B |
| 408917 | = | 16B |
| 408940 | = | 16B |
| 408946 | = | 16B |
| 408952 | = | 16B |
| 408957 | = | 16B |
| 409015 | = | 16A |
| 409151 | = | 16B |
| 409950 | = | 16B |
| 409951 | = | 16B |
| 409952 | = | 16B |
| 411068 | = | 14A |
| 411077 | = | 14A |
| 415438 | = | 14B |
| 416029 | = | 14B |
| 416032 | = | 14B |
| 416037 | = | 14B |
| 416076C | = | 14B |
| 416089 | = | 14B |
| 416203 | = | 14B |
| 416209 | = | 14B |
| 416358 | = | 14B |
| 417518 | = | 15B |
| 417518 | = | 15B |
| 417700 | = | 15B |
| 417701 | = | 15B |
| 417702 | = | 15B |
| 417708 | = | 15B |
| 417709 | = | 15B |
| 417730 | = | 15B |
| 417732 | = | 15B |
| 418860 | = | 16B |
| 422007B | = | 11A |
| 422057 | = | 11B |
| 422070 | = | 12A |
| 422070 | = | 12A |
| 422153 | = | 12B |
| 422165 | = | 12B |
| 422179 | = | 12B |
| 422255 | = | 12B |
| 422279 | = | 12B |
| 422304 | = | 13A |
| 422407 | = | 12B |
| 422408B | = | 11A |
| 422415 | = | 12B |
| 422420 | = | 12B |
| 422437 | = | 11A |
| 422437 | = | 11A |
| 422437 | = | 11A |
| 422437 | = | 11A |
| 422681 | = | 13A |
| 424098 | = | 11B |
| 424416B | = | 12B |
| 425815 | = | 14A |
| 425816 | = | 14A |
| 425817 | = | 14A |
| 425819 | = | 14A |
| 425720 | = | 14A |
| 425821 | = | 14A |
| 425822 | = | 14A |
| 425833 | = | 14A |
| 425836 | = | 14A |
| 428441 | = | 15A |
| 428601B | = | 13B |
| 603014 | = | 11B |
| 603014B | = | 11B |
| 603014C | = | 11B |
| 603015 | = | 11B |
| 603352 | = | 13A |
| 603519 | = | 12A |
| 603533 | = | 12A |
| 603533B | = | 12A |
| 603533C | = | 12A |
| 604114B | = | 11A |
| 604114B | = | 11A |
| 604114B | = | 11A |
| 604130 | = | 11A |
| 603312 | = | 13A |
| 604623 | = | 12B |
| 605213 | = | 15A |
| 605512 | = | 15A |
| 605836 | = | 14A |
| 606000C | = | 14A |
| 606001B | = | 14A |
| 606027 | = | 14B |
| 606045 | = | 14A |
| 606046 | = | 14B |
| 606050 | = | 14B |
| 606052 | = | 14B |
| 606060 | = | 14B |
| 606067 | = | 14B |
| 606150 | = | 14B |
| 606151 | = | 14A |
| 606152 | = | 14A |
| 606153 | = | 14A |
| 606154 | = | 14A |
| 606156 | = | 14A |
| 606201 | = | 14B |
| 606208 | = | 14B |
| 606257 | = | 15A |
| 606258 | = | 15A |
| 607655 | = | 16A |
| 607664 | = | 16A |
| 607665 | = | 16A |
| 608053 | = | 16A |
| 608057 | = | 16A |
| 608061 | = | 16A |
| 608415 | = | 15A |
| 608883 | = | 16B |
| 38814 | = | 16B |
| 38815 | = | 16B |
| 38864 | = | 16B |
| 38865 | = | 16B |
| DÉCALCOMANIES | | |
| 38814 | = | 16B |
| 38815 | = | 16B |
| 38964 | = | 16B |
| 38965 | = | 16B |

VOIR EN DERNIÈRE PAGE INSTRUCTIONS ET MODÈLE POUR RÉDIGER VOS BONS DE COMMANDES

# NOMENCLATURE DES PIÈCES DÉTACHEES

## 125 cm³ - 4 temps - 4 Vitesses "à culbuteurs"



| No du Dessin | Désignation | Nombre de pièces | Numéro de pièce | PRIX |
|---|---|---|---|---|
| | **MOTEUR** | | | |
| | Carter moteur complet | 1 | 404140 = | |
| 3 | Carter principal | 1 | 404101 B = | |
| 4 | Carter côté distribution et transmission | 1 | 422408 B = | |
| 3 | Carter côté volant magnétique (perçage Z4 6C) | 1 | 404501 B = | |
| 3 | Plateau de volant nû | 1 | 404401 B = | |
| 3 | Joint anti-fuite de volant magnétique 28X43X8 | 1 | 604130 = | |
| 3 | Vis de couvercle côté volant magnétique | 1 | 422437 = | |
| 3 | Vis de fix. du plateau de volant magnétique | 1 | 422437 = | |
| 4 | Vis longue d'assemblage couv. côté dist. et transmission 7/125X45 | 4 | 422437 = | |
| 4 | Vis longue côté volant magnétique | 4 | 422437 = | |
| 4 | Vis courte d'assemblage couv. transmission 7/125X30 | 3 | 604114 B = | |
| 4 | Vis courte côté volant magnétique 7/125X30 | 4 | 604114 B = | |
| 4 | Vis courte couvercle côté dist. et transm. | 1 | 604114 B = | |
| 4 | Vis courte fix. de plateau de volant magn. | 1 | 604114 B = | |
| 3 | Vis d'assemb. plateau volant magnét. et couvercle de carter 7/125X232 | 1 | 404136 = | |
| 3 | Chapeau AV de patte d'attache du mot. au cadre | 1 | 310901 = | |
| 3 | Goujon AV de fix. du moteur au cadre 7/100X7/125 | 2 | 310110 = | |
| 3 | Ecrou du gouchon 310110 7/100X6 | 2 | 1904 = | |
| 3 | Ecrou borgne du goujon 310110 7/100X11 | 2 | 140107 = | |
| 3 | Rondelle plate de 7 m/m du goujon 310110 | 2 | 1033 = | |
| 3 | Boulon fix. AR du moteur au cadre 9/125X77 | 2 | 405048 = | |
| 3 | Ecrou crénelée du boulon 9/125X8 | 2 | 405049 = | |
| 3 | Rondelle plate 9 m/m série large 10X24X2 | 4 | 405047 = | |
| 3 | Rondelle plate 9 m/m série étroite 9,25X18X2 | 2 | 30141 = | |
| 3 | Epingles à nourrice du boulon 405048 diam. 1 m/m. | 2 | 118844 = | |
| 4 | Bouchon remplissage d'huile | 1 | 40837 B = | |
| 4 | Joint du bouchon remplissage d'huile | 1 | 30838 = | |
| | **** VILEBREQUIN A CANNELURES** | | | |
| 1 | Embiellage complet à cannelures | 1 | 404040 = | |
| 1 | Vilebrequin côté volant magnétique | 1 | 404041 L = | |
| 1 | Vilebrequin côté distribution et transmission à cannelures | 1 | 404042 L = | |
| 1 | Axe de tête de bielle | 1 | 404043 F = | |
| 1 | Aiguilles 3X17,8 | 28 | 422007 B = | |
| 1 | Flasques de tête de bielle | 2 | 404021 F = | |
| 1 | Bielle baguée | 1 | 404038 = | |
| 1 | Bague de pied de bielle | 1 | 401010 = | |
| 1 | Bague de tête de bielle | 1 | 404006 F = | |
| 3 | Roulement de vilebrequin côté volant magn. 30X55X13 | 1 | 6006 X = | |
| 3 | Roulement de vilebrequin côté dist. et transm. 20X52X15 | 1 | 6304 = | |
| 3 | Roulement de vilebrequin 20X47X14 | 1 | 6204 = | |
| 3 | Entretoise de roulement de vilebrequin à cannelures | 1 | 404045 = | |
| 3 | Vis de fix. du roulement de vilebrequin | 1 | 333472 = | |
| 3 | Plaquette d'arrêt du roulement de vilebrequin | 1 | 404105 = | |



| No du Dessin | Désignation | Nombre de pièces | Numéro de pièce | PRIX |
|---|---|---|---|---|
| | **** VILEBREQUIN A CONE** | | | |
| | Embiellage complet à cône | | 403040 = | |
| | Vilebrequin côté dist. et transmission à cône | 1 | 403042 L = | |
| | Entretoise de roulement de vilebrequin à cône | 1 | 403045 = | |
| | Ecrou de blocage du roulement de vilebrequin à cône | 1 | 403039 = | |
| | Frein d'écrou 403039 | 1 | 403046 = | |
| | **CYLINDRE ET PISTON** | | | |
| 1 | Cylindre fonte chemisé | 1 | 404081 CH = | |
| 1 | Joint de base de cylindre | 1 | 404069 = | |
| | Piston complet avec axe et segments | 1 | 404035 C = | |
| | *Piston complet avec axe et segments cote réparat. 52,5 | 1 | 404035 R = | |
| 1 | Piston nu | 1 | 404047 = | |
| | *Piston nu cote réparation 52,5 | 1 | 404047 R = | |
| 1 | Segments étanchéité 52X2 | 2 | 404048 = | |
| | *Segments étanchéité cote réparation 52,5X2 | 2 | 404048 R = | |
| 1 | Segment racleur à fonte DRF 52X3 | 1 | 404049 = | |
| | *Segment racleur à fonte DRF 52,5X3 cote réparation | 1 | 404049 R = | |
| | Segment étanchéité de jupe 52X3 | 1 | 404012 = | |
| | *Segment étanchéité de jupe 52,5X3 cote réparation | 1 | 404012 R = | |
| 1 | Axe de piston | 1 | 603014 = | |
| | *Axe de piston cote réparation 1/10* | 1 | 603014 R = | |
| | *Axe de piston côte réparation 2/10* | 1 | 603014 R' = | |
| 1 | Freins d'axe de piston | 2 | 603015 = | |
| | **CULASSE** | | | |
| | Culasse complète (avec soupapes et culbuteurs montés) | 1 | 404690 E = | |
| 1 | Culasse nue | 1 | 404062 E = | |
| 1 | Chapeau de culasse | 1 | 404092 C = | |
| 1 | Joint de chapeau de culasse | 1 | 404095 = | |
| 1 | Joint de culasse | 1 | 404061 = | |
| 1 | Goujon de fixation du chapeau de culasse | 1 | 404093 C = | |
| 1 | Bouton moleté de fix. du chapeau | 1 | 424098 = | |
| 1 | Tiges de fix. de culasse | 4 | 404111 = | |
| 1 | Ecrous de fix. des tiges 8/100 tête hexag. | 4 | 66103 = | |
| 1 | Rondelles plate de 8 m/m. | 4 | 10614 B = | |
| 2 | Guide de soupape admission | 2 | 404052 E = | |
| 2 | Guide de soupape échappement | 1 | 404054 E = | |
| 2 | Soupape admission | 1 | 404055 E = | |
| 2 | Soupape échappement | 1 | 404056 E = | |
| 2 | Ressorts extérieur de soupape | 2 | 404058 = | |
| 2 | Ressorts intérieur de soupape | 2 | 404074 = | |
| 2 | Coupelle sup. des ressorts de soupape | 2 | 422057 = | |

** Indiquer « Vilebrequin à cannelures ou à cône »

*Indiquer à la commande la cote désirée

| No du Dessin | Désignation | Nombre de pièces | Numéro de pièce | PRIX |
|---|---|---|---|---|
| 2 | Coupelle inf. des ressorts de soupape | 2 | 404059[B] | |
| 2 | Demi-clavette conique de soupape admission | 2 | 422070 | |
| 2 | Demi-clavette conique de soupape échappement | 2 | 422070 | |
| | **DISTRIBUTION** | | | |
| 2 | Roue à cames baguée | 1 | 404548[C] | |
| 2 | Bague de roue à cames | 2 | 404503[C] | |
| 2 | Axe de roue à cames | 1 | 404522 | |
| 2 | Rondelle d'axe de roue à cames | 3 | 154527 | |
| 2 | Cale de réglage de roue à came 1/10e | | 154524 | |
| 2 | Cale de réglage de roue à came 2/10e | | 154524[B] | |
| 2 | Cale de réglage de roue à came 5/10e | | 154524[C] | |
| 2 | Entretoise de roue à cames | 1 | 404529 | |
| 2 | Jonc d'axe de roue à cames | 1 | 404521 | |
| 2 | Basculeur admission | 1 | 404517 | |
| 2 | Basculeur échappement | 1 | 404518 | |
| 2 | Axe de basculeur | 1 | 404510 | |
| 2 | Entretoise des basculeurs | 1 | 404520 | |
| 2 | Rondelle d'axe | 3 | 603519 | |
| 2 | Cale de réglage d'axe basculeur 1/10e | | 603533 | |
| 2 | Cale de réglage d'axe basculeur 2/10e | | 603533[B] | |
| 2 | Cale de réglage d'axe basculeur 5/10e | | 603533[C] | |
| | **CULBUTEUR** | | | |
| 2 | Culbuteur admission | 1 | 404617 | |
| 2 | Culbuteur échappement | 1 | 404618 | |
| 2 | Bague des culbuteurs | 4 | 404619 | |
| 2 | Grains d'attaque de soupape | 2 | 404636 | |
| 2 | Rotule des culbuteurs | 2 | 404664 | |
| 2 | Contre-écrou de rotule de culbuteur | 2 | 604623 | |
| 2 | Axes des culbuteurs | 2 | 404613[D] | |
| 2 | Rondelle des axes des culbuteurs | 4 | 310519 | |
| 2 | Jonc d'axe | 4 | 404634 | |
| 2 | Tige de culbuteur complète | 2 | 404615 | |
| 2 | Tige nue de culbuteur | 2 | 404611 | |
| 2 | Rotule inférieure des tiges de culbuteur | 2 | 333664 | |
| 2 | Boîte à rotule sup. de culbut. | 2 | 333614 | |
| 2 | Cale de réglage des culbuteurs 1/10e | | 310533 | |
| 2 | Cale de réglage des culbuteurs 2/10e | | 310533[B] | |
| 2 | Cale de réglage des culbuteurs 5/10e | | 310533[C] | |
| | **EMBRAYAGE** | | | |
| 4 | Pignon transmission à cannelures | 1 | 404017 | |
| | Pignon transmission à cône | 1 | 403017 | |
| | Clavette de pignon transmission à cône | 1 | 310016 | |
| | Ecrou de pignon transmission à cône | 1 | 403018 | |
| | Frein d'écrou de pignon transmission à cône | 1 | 403019 | |
| 3 | Entretoise de roulement de pignon transmission à cannelure | 1 | 404046 | |
| 3 | Vis de blocage du pignon transmission à cannelures | 1 | 404018 | |
| 3 | Frein de la vis de blocage 404018 | 1 | 404019 | |
| 3 | Rondelle d'appui de la vis 404018 | 1 | 404016 | |
| 3 | Roulement d'embrayage 20X47X18 | 1 | A.A.20 | |
| 3 | Plaquette d'arrêt du roulement d'embrayage | 1 | 404108 | |
| 3 | Vis de fix. de plaquette d'embrayage | 3 | 333472 | |
| 4 | Roue d'embrayage avec cloche rivée (acier) | 1 | 404148 | |
| 4 | Ressort d'embrayage | 6 | 404161 | |

| No du Dessin | Désignation | Nombre de pièces | Numéro de pièce | PRIX |
|---|---|---|---|---|
| 4 | Cuvette de ressort d'embrayage | 6 | 404162 | |
| 4 | Ecrous de réglage de ressort d'embrayage | 6 | 404185 | |
| 4 | Frein d'écrou de réglage de ressort d'embrayage | 6 | 404188 | |
| | Bague de roulement de roue d'embrayage (bronze) | 1 | 422153 | |
| 3 | Joue de la bague de roulement | 1 | 404163 | |
| 3 | Cale de réglage de la roue embrayage 1/10e | | 404164 | |
| 3 | Cale de réglage de la roue embrayage 3/10e | | 404164[B] | |
| 3 | Cale de réglage de la roue embrayage 5/10e | | 404164[C] | |
| 4 | Moyeu de roue d'embrayage assemblé | 1 | 404190[B] | |
| 4 | Colonnettes de ressort | 6 | 404181 | |
| 3 | Vis de blocage de moyeu d'embrayage | 1 | 422165 | |
| 3 | Frein de la vis de blocage | 1 | 422179 | |
| 4 | Disque intercalaire extrême | 2 | 404170 | |
| 4 | Disque moteur milieu | 4 | 404169 | |
| 4 | Disque récepteur milieu | 3 | 404168 | |
| 4 | Rondelle élastique de décollage | 4 | 404199 | |
| 4 | Butée à bille complète | 1 | 404195 | |
| | Axe de commande de débrayage | 1 | 422407 | |
| 4 | Ecrou de l'axe de commande de débrayage | 1 | 404411 | |
| 4 | Rotule du levier de l'axe | 2 | 404419[B] | |
| 4 | Ressort du levier de commande de débrayage | 1 | 424416[B] | |
| 4 | Levier de commande de débrayage | 1 | 404412[B] | |
| 4 | Renvoi int. de commande débrayage | 1 | 422420 | |
| 4 | Renvoi ext. de commande débrayage | 1 | 422415 | |
| 4 | Boulon de fix. du renvoi ext. 7/100X27 | 1 | 219112 | |
| 4 | Ecrou du boulon de fix. du renvoi 7/100/6 | 1 | 130414 | |
| 4 | Rondelle grower de l'écrou | 1 | 1923[B] | |
| 4 | Barillet du sans soudure | 1 | 404414 | |
| 4 | Vis du sans soudure | 1 | 404418 | |
| | **BOITE DE VITESSES** | | | |
| 3 | Arbre à cannelures | 1 | 404251 | |
| 3 | Roulement de l'arbre à cannelures | 1 | 6203 | |
| 3 | Entretoise de roulement de l'arbre à cannelures | 1 | 333271 | |
| 3 | Rondelle de rejet d'huile de roue de 1e | 1 | 404234 | |
| 3 | Roue de 1e vitesse | 1 | 404254 | |
| 3 | Baladeur de 1e et 2e vitesses | 1 | 333281 | |
| 3 | Roue de 2e vitesse | 1 | 404282 | |
| 3 | Roue de 3e vitesse | 1 | 404283[B] | |
| 3 | Rondelle d'appui de frein de roue de 3e | 1 | 333285[B] | |
| 3 | Frein de la roue de 3e | 1 | 333287[B] | |
| 3 | Cale de rondelle d'appui de frein de roue de 3e | 1 | 333286[B] | |
| 3 | Baladeur de 3e et 4e vitesse | 1 | 404284 | |
| 3 | Pignon de prise directe | 1 | 404151[B] | |
| 3 | Bague de pignon de prise directe | 1 | 404152 | |
| 3 | Contre-turbine de rejet d'huile | 1 | 404124 | |
| 3 | Cale de réglage de l'arbre à cannelures 1/10e | | 404268 | |
| 3 | Cale de réglage de l'arbre à cannelures 3/10e | | 404268[B] | |
| 3 | Cale de réglage de l'arbre à cannelures 5/10e | | 404268[C] | |
| 3 | Arbre secondaire | 1 | 422255 | |
| 3 | Goupille de l'arbre secondaire | 1 | 333258 | |
| 3 | Equipage secondaire bagué | 1 | 422279 | |
| 3 | Bague courte de l'équipage secondaire | 1 | 404260 | |
| 3 | Bague longue de l'équipage secondaire | 1 | 404269 | |
| 3 | Joue de l'équipage secondaire | 1 | 310270 | |
| 3 | Cale de réglage de l'arbre secondaire 1/10e | 1 | 30268 | |
| 3 | Cale de réglage de l'arbre secondaire 3/10e | 1 | 30268[B] | |
| 3 | Cale de réglage de l'arbre secondaire 5/10e | 1 | 30268[C] | |

| No du Dessin | Désignation | Nombre de pièces | Numéro de pièce | PRIX |
|---|---|---|---|---|
| 3 | Bague de l'arbre secondaire côté transmission | 1 | 404103 B | |
| 3 | Ergot d'arrêt de la bague de l'arbre secondaire | 3 | 310104 | |
| 3 | Bague de l'arbre secondaire côté volant | 1 | 404504 | |
| 3 | Fourchette de 1° et 2ª vitesse | 1 | 404293 | |
| 3 | Fourchette de 3° et 4ª vitesse | 1 | 404292 | |
| 3 | Axe de fourchette de commande des vitesses | 1 | 404295 | |
| 3 | Doigt de fourchette | 2 | 404291 | |
| 3 | Goupille du doigt de fourchette | 2 | 333297 | |
| 3 | Cliquet de mise en marche | 1 | 333256 | |
| 3 | Ressort de cliquet de mise en marche | 1 | 310257 | |
| | **MISE EN MARCHE** | | | |
| 3 | Pédale de mise en marche | 1 | 404872 | |
| 3 | Patin de caout. de pédale de mise en marche | 1 | 213878 | |
| 3 | Ressort de rappel de pédale de mise en marche 12/10° | 1 | 404855 | |
| 3 | Rondelle d'appui du ressort de rappel mise en marche | 1 | 248810 | |
| 3 | Vis de fix. du ressort 404855 | 1 | 422681 | |
| 3 | Clavette de pédale | 1 | 1620 | |
| 3 | Axe de butée de pédale | 1 | 310886 | |
| 3 | Contre-écrou de l'axe de butée 10/125X5 tête hex. | 1 | 310887 | |
| 3 | Butée caoutchouc de pédale | 1 | 310888 | |
| 3 | Protège butée diam. 17X diam 21X10 | 1 | 310882 | |
| | **SELECTEUR** | | | |
| 3 | Ensemble boîtier et sélecteur complet | 1 | 404300 | |
| 3 | Boîtier de sélecteur | 1 | 404301 | |
| 3 | Vis de boîtier de sélecteur 6/100X24,5 | 3 | 404306 | |
| 3 | Frein de la vis de boîtier sélecteur | 3 | 401305 | |
| 3 | Roue à rochets | 1 | 404311 | |
| 3 | Cliquet de sélecteur | 1 | 404308 | |
| 3 | Ressort de cliquet de sélecteur | 1 | 333313 | |
| 3 | Ergot de cliquet de sélecteur | 1 | 404314 | |
| 3 | Axe de cliquet de sélecteur | 1 | 404309 | |
| 3 | Rondelle d'axe de cliquet de sélecteur | 1 | 404319 | |
| 3 | Ecrou de l'axe de cliquet de sélecteur | 1 | 404310 | |
| 3 | Goupille fendue pour axe 1,5X10 | 1 | 404318 | |
| 3 | Plaque porte cliquet | 1 | 404307 | |
| 3 | Rondelle milieu sélecteur | 1 | 404358 | |
| 3 | Rondelle supérieure sélecteur 5/10° (à la demande) | | 404316 | |
| 3 | Rondelle supérieure sélecteur 3/10° (à la demande) | | 404316 B | |
| 3 | Rondelle supérieure sélecteur 1/10° (à la demande) | | 404316 C | |
| 3 | Cliquet avec ergot | 1 | 404315 | |
| 3 | Arbre de commande de sélecteur | 1 | 422304 | |
| 3 | Joint de l'arbre de commande de sélecteur | 1 | 404328 | |
| 3 | Ecrou du joint de l'arbre commande de sélecteur | 1 | 404324 | |
| 3 | Axe de sélecteur | 1 | 401302 | |
| 3 | Ressort de rappel de sélecteur | 1 | 604312 | |
| 3 | Cage du ressort de rappel de sélecteur | 1 | 404356 | |
| 3 | Levier int. de commande de sélecteur | 1 | 404303 B | |
| 3 | Vis du levier int. de commande de sélecteur | 1 | 30554 | |
| 3 | Rondelle du levier côté volant magnétique | 1 | 401326 | |
| 3 | Rondelle du levier côté embrayage | 1 | 404329 | |
| 3 | Pédale de sélecteur | 1 | 404330 | |
| 3 | Boulon de serrage de la pédale avec écrou | 1 | 130413/4 | |
| 3 | Rondelle grower plate du boulon | 1 | 1923 B | |
| 3 | Patins de pédale caoutchouc | 2 | 603352 | |
| 3 | Couvercle inf. de carter | 1 | 404708 | |

| No du Dessin | Désignation | Nombre de pièces | Numéro de pièce | PRIX |
|---|---|---|---|---|
| 3 | Joint du couvercle inf. de carter | 1 | 404706 | |
| 3 | Vis de fix. du couvercle inf 6/125X20 | 12 | 404709 | |
| 3 | Doigt de verrouillage des vitesses | 1 | 404265 | |
| 3 | Ressort de doigt de verrouillage des vitesses | 1 | 404264 | |
| 3 | Bouchon de vidange | 1 | 404432 | |
| 3 | Joint du bouchon de vidange | 1 | 130838 | |
| | **ALLUMAGE** | | | |
| | Volant magnétique étanche « Novi » complet avec dispositif d'éclairage et avance automatique (rotation à gauche vu du côté commande) | 1 | 404601 | |
| 5 | Ensemble du rotor équilibré | 1 | N-6175 B | |
| | Plateau du volant complet | 1 | N-6287 | |
| 5 | Aimant | 4 | N-6174 | |
| 5 | Masse polaire | 4 | N-6083 | |
| 5 | Ensemble came avec avance automatique | 1 | N-6209 | |
| 5 | Rondelle intérieure butée de coussinet | 1 | N-6197 | |
| 5 | Rondelle de maintien de came | 1 | N-6195 | |
| 5 | Jonc de maintien de came | 1 | N-6196 | |
| | *Vis de blocage de volant diam. 10 | 1 | N-6193 | |
| 5 | *Vis de blocage de volant diam. 11 | 1 | N-6316 | |
| 5 | Rondelle frein de la vis de blocage de volant | 1 | N-6194 | |
| 5 | Ensemble de rupteur | 1 | N-5935 | |
| 5 | Linguet avec grain et toucheau | 1 | N-4022 | |
| 5 | Vis tungstène N. 4945 avec écrou N. 4209 | 1 | N-4945/4209 | |
| 5 | Grain fixe tungstène | 1 | N-4946 | |
| 5 | Condensateur | 1 | N-6192 | |
| 5 | Feutre graisseur | 1 | N-3711 | |
| 5 | Induit haute tension | 1 | N-6185 | |
| 5 | Induit d'éclairage | 1 | N-6186 | |
| 5 | Prise de courant haute tension nue | 1 | N-5343 | |
| 5 | Ensemble de prise de courant avec fils, bouchon et capuchon | 1 | N-6184 | |
| 5 | Capuchon | 1 | N- 67 | |
| 5 | Borne d'éclairage complète | 1 | N-4280 | |
| 5 | Plaque regard de volant magnétique | 1 | 404404 | |
| 5 | Vis de fix. de la plaque regard de volant magnétique | 2 | 404405 | |
| 1 | Plaque moteur MB | 1 | 404841 | |
| 1 | Plaque moteur MC | 1 | 404842 | |
| 1 | Clous cannelés de fix. plaque | 2 | 114843 | |
| | **TRANSMISSION ET CARTER DE CHAINE** | | | |
| 10 | Chaîne 12,7, 119 maillons (largeur int. 5,21) | 1 | 408101 | |
| 10 | Attache rapide | 1 | 218147 | |
| 10 | Faux maillon | 1 | 218149 | |
| 10 | Carter de chaîne | 1 | 428601 B | |
| 10 | Vis de fix. de carter de chaîne 6/125X13 | 2 | 408622 | |
| 10 | Rondelle plate de la vis fix. carter de chaîne | 2 | 3869 | |
| 10 | Entretoise de carter de chaîne | 1 | 408632 | |
| 10 | Boulon de fix. AR du carter de chaîne | 1 | 313108 | |
| 10 | Ecrou du boulon de fix. AR | 1 | 10613 | |
| 10 | Rondelle grower | 1 | 69078 | |
| 3 | Pignon de chaîne moteur | 1 | 404801 | |
| 3 | Ecrou du pignon de chaîne | 1 | 401803 | |
| 3 | Frein d'écrou | 1 | 404802 B | |
| 3 | Clavette disque | 1 | 310804 | |

*Indiquer le diamètre du filetage

| No du Dessin | Désignation | Nombre de pièces | Numéro de pièce | PRIX |
|---|---|---|---|---|
| 9 | Pignon de chaine arrière | 1 | 12746Z | |
| 9 | Joue d'amortisseur nue | 1 | 407493 | |
| 9 | Joue d'amortisseur avec goujon | 1 | 407490 | |
| 9 | Goujon d'amortisseur | 6 | 407492 | |
| 9 | Rondelle grower de 6 m/m | 6 | 1922 | |
| 9 | Ecrou du goujon 6/100 | 6 | 1902 | |
| 9 | Caoutchouc court d'amortisseur | 6 | 407466 | |
| 9 | Caoutchouc long d'amortisseur | 6 | 407465 | |
| 9 | Joue de frein AR | 1 | 407464 | |
| | **DIVERS** | | | |
| | Carburateur emmanchement 25,4 cuve à gauche | 1 | 404952 | |
| 1 | Bague de carburateur | 1 | 411077 | |
| 1 | Rondelle d'appui du carburateur | 1 | 411068 | |
| | Bougie de 14/125 | 1 | 310813 | |
| | Joint métalloplastique | 1 | 143816 | |
| | **CADRE** | | | |
| 6 | Cadre | 1 | 405171 | |
| | **SUSPENSION ARRIERE** | | | |
| 13 | Suspension Arrière Droite et Gauche complète | | 405845 | |
| 13 | Suspension AR côté droit complète | 1 | 405841 | |
| 13 | Suspension AR côté gauche complète | 1 | 405840 | |
| 13 | Patte AR à droite | 1 | 405811 | |
| 13 | Patte AR à gauche | 1 | 405810G | |
| 13 | Tube int. de protection de ressort sup. | 2 | 425815 | |
| 13 | Tube ext. de protection de ressort sup. | 2 | 425819 | |
| 13 | Ressorts sup. de suspension | 2 | 425817 | |
| 13 | Coupelle de ressort inf. s/arbre de guidage | 2 | 605836 | |
| 13 | Tubes int. de protection de ressort inf. | 2 | 425822 | |
| 13 | Tubes ext. de protection de ressort inf. | 2 | 425820 | |
| 13 | Ressort inf. de suspension | 2 | 425821 | |
| 13 | Arbres de guidage des pattes AR | 2 | 335823 | |
| 13 | Rondelle plate de la vis de blocage 8,5 | 2 | 335832 | |
| 13 | Rondelle grower de 8 m/m | 2 | 69078 | |
| 13 | Vis de blocage de l'arbre de guidage | 2 | 335831 | |
| 13 | Boulons tendeur de chaine | 2 | 1505 | |
| 13 | Ecrous du boulon tendeur de chaine | 2 | 1904 | |
| 13 | Graisseur Técalémit | 2 | 114839 | |
| 13 | Ergot d'arrêt de frein AR | 1 | 407452 | |
| 13 | Coupelles de ressort | 2 | 425836 | |
| 13 | Ressorts tampon | 2 | 425816 | |
| | Rondelle d'appui des ressorts tampon et sup. | 4 | 425833 | |
| | **JEU DE DIRECTION** | | | |
| 6 | Jeu de direction complet | 1 | 606150 | |
| 6 | Cône inférieur | 1 | 606151 | |
| 6 | Cuvette inférieure | 1 | 606152 | |
| 6 | Cône supérieur | 1 | 606153 | |
| 6 | Cuvette supérieure | 1 | 606154 | |
| 6 | Contre-écrou de direction | 1 | 606156 | |
| 6 | Billes de 5 m/m | 46 | MCB174 | |
| | **FOURCHE** | | | |
| | Fourche complète | 1 | 606000G | |
| 12 | Archets assemblés | 1 | 606001B | |
| 12 | Pivot de fourche | 1 | 406014 | |
| 12 | Collier de fourche | 1 | 606045 | |

| No du Dessin | Désignation | Nombre de pièces | Numéro de pièce | PRIX |
|---|---|---|---|---|
| 12 | Bagues de fourche | 8 | 416037 | |
| 12 | Boulon serrage du collier de fourche | 1 | 606046 | |
| 12 | Ecrou du boulon de serrage | 1 | 330140 | |
| 12 | Rondelle grower section plate du boulon 606046 | 1 | 30142B | |
| 12 | Axes de moyeu sup. et collier de fourche | 2 | 606060 | |
| 12 | Axe de pivot de fourche | 1 | 406030 | |
| 12 | Axe de moyeu central | 1 | 406035 | |
| 12 | Ecrous des axes de fourche | 4 | 416032 | |
| 12 | Jonc des axes de fourche | 4 | 66031 | |
| 12 | Biellettes supérieures | 2 | 606050 | |
| 12 | Biellettes inférieures | 2 | 606052 | |
| 12 | Ressort de fourche | 1 | 406074 | |
| 12 | Attache sup. du ressort de fourche | 1 | 606027 | |
| 12 | Vis sup. du ressort de fourche | 1 | 416076G | |
| 12 | Ecrou borgne de l'attache du ressort de fourche | 1 | 416029 | |
| 12 | Rondelle plate de l'attache du ressort de fourche | 1 | 10614 | |
| 12 | Tambours d'amortisseur de fourche à chape rivée | 2 | 406095 | |
| 12 | Garnitures d'amortisseur | 2 | 406085 | |
| 12 | Flasques amortisseur de fourche | 2 | 406084 | |
| 12 | Rondelle dentée de frein amortisseur | 1 | 406087 | |
| 12 | Frein de la rondelle dentée | 1 | 416089 | |
| 12 | Bouton bakélisé d'amortisseur de fourche | 1 | 216088 | |
| 12 | Graisseur de fourche 5X0,75 | 7 | 7513 | |
| | **FREIN DE DIRECTION** | | | |
| 12 | Tige de frein direction avec bouton bakélisé | 1 | 606201 | |
| 12 | Embout de tige de frein direction | 1 | 416203 | |
| 12 | Rondelle de friction de frein direction | 1 | 416209 | |
| 12 | Bras fixe du frein de direction | 1 | 406220 | |
| 12 | Boulon du bras fixe de frein direction | 1 | 606208 | |
| 12 | Ecrou du boulon | 1 | 1903 | |
| 12 | Rondelle grower de 6 m/m | 1 | 1922B | |
| 12 | Colonnette de tige de direction | 1 | 216237 | |
| 12 | Rondelle dentée du frein de direction | 1 | 216087 | |
| | **GARDE-BOUE AVANT** | | | |
| 10 | Garde-boue AV | 1 | 406301 | |
| 10 | Tringles de garde-boue avant | 4 | 406312 | |
| 10 | Plaque de police avant | 1 | 416358 | |
| | Boulon de fix. plaque police AV 5/075X11 | 2 | 406362 | |
| | Ecrou du boulon | 2 | 1901 | |
| | Rondelles grower du boulon diam. 5 m/m | 2 | 1921B | |
| | Boulon de fix. de tringle de garde-boue 6/100X13 | 4 | 1064/1903 | |
| 10 | Rondelle plate de 6 mm. 5 du boulon fix. tringle au garde-boue | 4 | 3869 | |
| | Boulon fix. garde-boue à la fourche 6/100X16 | 4 | 1064/1902 | |
| | Rondelle grower de 6 m/m du boul. fix. garde-boue à la fourche | 4 | 1922B | |
| 6 | Ecrou de fix. du garde-boue | 2 | 1904 | |
| | Rondelle plate de 7 m/m | 1 | 606067 | |
| | **GARDE-BOUE ARRIERE** | | | |
| 10 | Garde-boue arrière | 1 | 405471 | |
| 10 | Tringles de garde-boue arrière | 2 | 406312 | |
| | Boulon d'assemblage de la tringle au garde-boue AR | 2 | 45351 | |
| | Rondelles grower des boulons 45351-6 m/m | 2 | 1922B | |
| | Boulon de fix. du feu rouge arrière | 3 | 118848 | |
| | Boulon de fix. garde-boue au support de batterie | 1 | 1064 | |
| | Rondelle grower de 6 m/m | 1 | 1922B | |
| | Ecrou du boulon 6/100X10 | 1 | 1903 | |
| | Boulon de fix. garde-boue AR à l'entretoise de hauban 6/100X30 | 1 | 415438 | |

| No du Dessin | Désignation | Nombre de pièces | Numéro de pièce | PRIX |
|---|---|---|---|---|
| | Ecrou du boulon 415438 | 1 | 1902 = | |
| | Rondelle plate de 6 m/m | 1 | 116377 = | |
| | Rondelle grower de 6 m/m | 1 | 1922 B = | |
| 6 | Boulon de fix. tringle de garde-boue et porte-bagages au cadre 7/100X45 | 2 | | |
| | | 2 | 115185 B = | |
| 6 | Ecrou du boulon 115185 B | 2 | 1904 = | |
| 6 | Rondelle grower section plate | 2 | 1923 B = | |
| 2 | Rondelle plate du boulon | 2 | 1033 = | |
| | **PORTE-BAGAGES** | | | |
| 10 | Porte-bagages | 1 | 405321 = | |
| | Boulon d'assemblage du porte-bagages 5/075 | 2 | 1562 = | |
| | Rondelle plate de 5 m/m | 2 | 1563 = | |
| | **BEQUILLE CENTRALE** | | | |
| 6 | Béquille centrale | 1 | 405551 B = | |
| 6 | Ressort de rappel de béquille | 1 | 405557 = | |
| 6 | Axes de béquille | 2 | 605512 = | |
| 6 | Ecrou de l'axe de béquille | 2 | 10613 = | |
| 6 | Rondelle grower de 8 m/m | 2 | 69078 = | |
| | **REPOSE PIEDS** | | | |
| 6 | Manivelle de repose-pied | 2 | 405247 = | |
| 6 | Patin caoutchouc repose-pieds | 2 | 315276 = | |
| 6 | Ecrou de blocage des manivelles | 2 | 9890 = | |
| 6 | Rondelle grower de 12 m/m | 2 | 3946 = | |
| | **GUIDON** | | | |
| 7 | Guidon 2 leviers sans plongeur, ni canalisation électrique, ni commutateur, ni bouton avertisseur, avec 1 poignée tournante (gaz) | 1 | 406251 = | |
| 7 | Poignée tournante complète | 1 | D-13 = | |
| 7 | Caoutchouc de poignée tournante | 1 | 965/006 = | |
| 7 | Poignée caoutchouc gauche pour cintre diam 22 | 1 | 406253 = | |
| 7 | Levier de débrayage | 1 | A-193/G = | |
| 7 | Levier de frein AV | 1 | A-193/D = | |
| 7 | Colliers de fix. de guidon | 2 | 606257 = | |
| 7 | Vis fix. du collier du guidon | 2 | 606258 = | |
| 1 | Rondelle plate de la vis du guidon | 2 | 30141 = | |
| | **COMMANDE DE DEBRAYAGE** | | | |
| 7 | Commande de débrayage complète | 1 | 408311 B = | |
| | Attache gaine de commande de débrayage | 1 | 1879bis = | |
| | **COMMANDE DE FREIN AVANT** | | | |
| 7 | Commande de frein avant complète | 1 | 408664 = | |
| | Attache gaine de frein avant | 1 | MCB564 = | |
| | Boulon berillet | 1 | 1843 = | |
| | Sans soudure | 1 | 1146 = | |
| | **COMMANDE DE CARBURATEUR** | | | |
| 7 | Commande complète des gaz (pour poignée tournante à tirage axial | 1 | 408511 = | |
| | **COMMANDE DE FREIN ARRIERE** | | | |
| 6 | Pédale de frein AR | 1 | 428441 = | |
| 6 | Graisseur de pédale de frein arrière | 1 | 7513 = | |
| 6 | Axe de pédale de frein AR | 1 | 608415 = | |
| 6 | Ecrou de l'axe de pédale de frein AR 10/100X8 | 1 | 605213 = | |
| 6 | Rondelle growe de 10 m/m | 1 | 1925 = | |

| No du Dessin | Désignation | Nombre de pièces | Numéro de pièce | PRIX |
|---|---|---|---|---|
| 7 | Tringle de commande de frein AR complète | 1 | 408430 = | |
| | **ROUE AVANT** | | | |
| | Roue AV complète (sans pneu) | 1 | 407552 = | |
| 10 | Jante 19X2 1/4 | 1 | 417518 = | |
| 10 | Rayons longs jauge 17 long. 224 m/m | 18 | 407564 = | |
| 10 | Rayons courts jauge 17 long. 187 m/m | 18 | 407582 = | |
| 10 | Ecrous de rayons jauge 17 | 36 | 7629 = | |
| | Enveloppe 25X3 vélomoteur | 1 | 407557 = | |
| | Chambre à air 25X3 vélomoteur | 1 | 407556 = | |
| | Ruban de jante | 1 | 407559 = | |
| | Moyeu AV à cône et cuvette complet | 1 | 417700 = | |
| 8 | Corps de moyeu nu | 1 | 217274 = | |
| | Axe de moyeu complet | 1 | 417701 = | |
| 8 | Axe de moyeu nu | 1 | 417702 = | |
| 8 | Cône fixe | 1 | 127006 B = | |
| 8 | Cône réglable | 1 | 127253 = | |
| 8 | Rondelle à ergot | 1 | 10678 = | |
| 8 | Contre-écrou du cône réglable | 1 | 127008 = | |
| | Ecrou de flasque de frein | 1 | 9450 = | |
| 8 | Rondelle entretoise du cône fixe | 1 | 117211 = | |
| 8 | Rondelle lisse | 2 | 67054 = | |
| 8 | Ecrous d'axe de moyeu | 2 | 417708 = | |
| 8 | Pare-poussière des cuvettes | 2 | 127010 = | |
| 8 | Cuvettes | 2 | 127003 = | |
| 8 | Billes de moyeu | 20 | 10684 = | |
| | Flasque de frein avec mâchoires montées | 1 | 417730 = | |
| 8 | Tambour de frein nu | 1 | 217225 = | |
| 8 | Flasque de frein nu à pattes et point fixe rivés | 1 | 217322 = | |
| 8 | Mâchoire, garnie 118 | 2 | 217324 = | |
| | Patte d'ancrage de frein AV | 1 | 417732 = | |
| 8 | Ecrous entretoise | 2 | 417709 = | |
| 8 | Ferrodos | 2 | 217345 = | |
| 8 | Rivets de ferrodos | 8 | 217326 = | |
| 8 | Ressorts de rappel des mâchoires | 2 | 217367 = | |
| 8 | Came des mâchoires avec vis et rondelle | 1 | 217227 = | |
| 8 | Levier de commande de frein sur came | 1 | 217321 = | |
| 8 | Vis de fix. de levier sur came | 1 | 217308 = | |
| 8 | Rondelle plate de la vis 217308 | 1 | 117309 = | |
| | **ROUE ARRIERE** | | | |
| | **à broche avec suspension frein de 130** | | | |
| | Roue AR complète sans pneu | 1 | 407502 = | |
| 10 | Jante 19X2 1/4 | 1 | 417518 = | |
| 10 | Rayons longs jauge 17 long. 224 | 18 | 407564 = | |
| 10 | Rayons courts jauge 17 long. 185 | 18 | 407565 = | |
| 10 | Ecrous de rayons | 36 | 7629 = | |
| | Enveloppe 25X3, vélomoteur | 1 | 407557 = | |
| | Chambre à air 25X3, vélomoteur | 1 | 407556 = | |
| | Ruban de jante | 1 | 407559 = | |
| 9 | Moyeu AR complet | 1 | 407450 B = | |
| 9 | Corps de moyeu assemblé | 1 | 407480 = | |
| 9 | Flasque de frein arrière | 1 | 407451 = | |
| 9 | Tambour de frein | 1 | 407470 = | |
| 9 | Mâchoire garnie de 130 | 2 | 407124 = | |
| 9 | Ressort de mâchoire de 130 | 2 | 407127 = | |
| 9 | Came de frein AR | 1 | 407427 = | |
| 9 | Levier de commande de frein AR | 1 | 407160 = | |

| No du Dessin | Désignation | Nombre de pièces | Numéro de piece | PRIX |
|---|---|---|---|---|
| 8 | Vis de levier de frein AR | 1 | 217308 = | |
| 8 | Rondelle de la vis de levier de frein AR | 1 | 117309 = | |
| 9 | Broche nue de roue arrière | 1 | 207631 = | |
| 9 | Rondelle de broche de roue arrière | 1 | 207472 = | |
| 9 | Vis de montage de roue arrière | 3 | 407633 = | |
| 9 | Entretoise de roue arrière | 1 | 207650 = | |
| 9 | Ecrou de broche de roue AR | 1 | 607655 = | |
| 9 | Faux axe de roue AR | 1 | 407462 = | |
| 9 | Ecrou de faux axe de roue AR | 1 | 407460$^{c}$= | |
| 9 | Rondelle de faux axe de roue AR | 1 | 407461 = | |
| 9 | Entretoise de faux axe de roue AR | 1 | 407463$^{c}$= | |
| 9 | Ecrou de faux moyeu roue arrière | 1 | 607664 = | |
| 9 | Frein d'écrou de faux moyeu roue arrière | 1 | 607665 = | |
| 9 | Roulements de roue AR 12X37X12 | 2 | 6301 = | |
| 9 | Entretoise des roulements | 1 | 407498 = | |
| 9 | Rondelle de maintien d'entretoise | 2 | 407499 = | |
| | **RÉSERVOIR A ESSENCE** | | | |
| 6 | Réservoir essence | 1 | 408801 = | |
| 6 | Bouchon complet aérodynamique | 1 | 408806 = | |
| 6 | Gripp genoux | 2 | 318827 = | |
| 6 | Collier AR de fix. du réservoir | 1 | 68837$^{B}$= | |
| 6 | Boulon de serrage du collier AR de réservoir | 1 | 408838$^{B}$/1901 | |
| 6 | Boulon tête carrée de fix. AV du réservoir | 2 | 28805 = | |
| 6 | Epingle à nourrice du boulon | 2 | 118844 = | |
| 6 | Rondelle caoutchouc mâle | 2 | 10770 = | |
| 6 | Rondelle caoutchouc femelle | 2 | 10771 = | |
| 6 | Rondelle plate | 2 | 248810 = | |
| | **ROBINET ET TUBULURE ESSENCE** | | | |
| 7 | Robinet à essence avec filtre soudé | 1 | 158811 = | |
| 7 | Joint cuir du robinet | 1 | 38812 = | |
| 7 | Tubulure essence souple avec écrou et bi-cône | 1 | 409015 = | |
| | Bi-cône de la tubulure sur robinet | 1 | 158814 = | |
| | Ecrou de la tubulure sur robinet | 1 | 158815 = | |
| | **ECHAPPEMENT** | | | |
| 10 | Cintre échappement | 1 | 408072 = | |
| 10 | Ecrou de serrage du cintre échappement | 1 | 608053 = | |
| 10 | Joint de cintre échappement | 1 | 608061 = | |
| 10 | Pot échappement | 1 | 408055 = | |
| | Vis de serrage du pot échappement sur cintre | 1 | 118044 = | |
| | Ecrou de la vis de serrage 118044 | 1 | 1904 = | |
| | Rondelle grower de la vis | 1 | 1923$^{B}$= | |
| 6 | Vis de fix. du pot au cadre | 1 | 608057 = | |
| 6 | Rondelle grower de la vis | 1 | 1925 = | |
| | **SELLE** | | | |
| 7 | Selle complète pour fixation en 3 points | 1 | 219051 = | |
| 7 | Bâti de selle nu | 1 | 219077 = | |
| 7 | Housse de selle | 1 | 219078 = | |
| 7 | Ressort de suspension gauche | 1 | 219079 = | |
| 7 | Ressort de suspension droit | 1 | 219080 = | |
| 7 | Ressort horizontal long. 150 | 2 | 219081 = | |
| 7 | Ressort horizontal long. 160 | 7 | 219082 = | |
| 7 | Ressort horizontal long. 50 | 4 | 219083 = | |
| 7 | Coquille d'assemblage des ressorts horizontaux | 1 | 219088 = | |
| 7 | Boulons fix. des ressorts horizontaux | 2 | 14111 = | |
| 6 | Boulon AV de fix. de selle au cadre 7X55 | 2 | 215124 = | |
| 6 | Rondelle grower plate du boulon AV de fix. selle diam. 7 mm. | 1 | 1923$^{B}$= | |

| No du Dessin | Désignation | Nombre de pièces | Numéro de pièce | PRIX |
|---|---|---|---|---|
| 6 | Vis AR de fix. de selle 8X22 tête 6 pans | 2 | 145356 = | |
| | Ecrous borgne des boulons AV de fix. selle | 2 | 140107 = | |
| 6 | Rondelle plate des vis 145356 8,5X16X1,5 | 2 | 10614$^{B}$= | |
| | **BOITE A OUTILS** | | | |
| 7 | Boîte à outils complète | 1 | 408952 = | |
| 7 | Bouton moleté de boîte | 1 | 158963 = | |
| | Jonc d'arrêt du bouton | 1 | 158964 = | |
| | Equerre de fix. inf. de boîte à outils | 1 | 408957 = | |
| | Vis de fix. de la boîte 6/100 | 3 | 1064 = | |
| | Ecrou de la vis de fix. de la boîte 6/100 | 3 | 1903 = | |
| | Rondelle plate ext. 6,5X12X1 | 6 | 3869 = | |
| | Rondelle grower section plate | 3 | 1922$^{B}$= | |
| 7 | **POMPE** diam. 24 long. 380 | 1 | V.998 = | |
| | **ÉCLAIRAGE MIXTE VOLANT MAGNÉTIQUE** | | | |
| | Projecteur prévu pour 3 ampoules diam. 180 m/m et cellule redresseuse non montée — verre bombé | 1 | 408850 = | |
| 11 | Calotte de phare | 1 | 408872 = | |
| 11 | Réflecteur | 1 | 408862 = | |
| 11 | Porte de phare | 1 | 218864 = | |
| 11 | Douille porte lampe | 1 | 158863 = | |
| 11 | Vere bombé strié | 1 | 218857 = | |
| 11 | Agraffes de maintien de réflecteur | 4 | 238858 = | |
| 11 | Rondelle sphérique de maintien de phare | 1 | 418860 = | |
| 11 | Rondelle grower de maintien de phare | 1 | 3946 = | |
| 11 | Ecrou de maintien de phare | 1 | 28850$^{B}$= | |
| 11 | Cellule redresseuse avec connexion et écrou de montage | 1 | 408855 = | |
| 11 | *Lampe phare code, 6 volts, 3,2 ampères | 1 | 408851 = | |
| 11 | *Lampe veilleuse, 6 volts, 0,7 ampères | 1 | 408852 = | |
| 11 | *Lampe témoin, 9 volts, 1,8 ampères | 1 | 408853 = | |
| 11 | *Lanterne arrière | 1 | 409950 = | |
| 11 | Capot de lanterne arrière | 1 | 409952 = | |
| 11 | Lampe navette pour lanterne AR, 6 volts, 0,35 ampères | 1 | 409951 = | |
| 11 | Ensemble de commutateur avec bouton avertisseur | 1 | 408902 = | |
| 11 | Boîtier | 1 | 408904 = | |
| | Couvercle de commutateur | 1 | 408906 = | |
| 11 | Manette de commutateur | 1 | 408907 = | |
| | Ecrou de fix. du bouton avertisseur | 1 | 408913 = | |
| | Ecrou de fix. de la manette | 1 | 408917 = | |
| 11 | Canalisation avec commutateur et bouton avertisseur | 1 | 408901 = | |
| 11 | Avertisseur Gurtner, 6 volts | 1 | 59150 = | |
| | Boulons de fix. d'avertisseur 8/100X30 | 2 | 65247 = | |
| | Ecrou du boulon 8/100 d'avertisseur | 2 | 10613 = | |
| | Rondelle grower d'avertisseur 8,25X13,25X1,5 | 2 | 125514 = | |
| | Entretoise de fix. d'avertisseur | 2 | 409151 = | |
| | Attache gaine de canalisation électrique sur garde-boue arrière | 5 | MCB-144= | |
| | **BATTERIE** | | | |
| 11 | Batterie | 1 | 608883 = | |
| 11 | Plaquette isolatrice de batterie | 1 | 408946 = | |
| 6 | Sangle de fix. de la batterie | 1 | 408940 = | |
| | Ecrous 6/100 de fix. de la sangle | 2 | 1903 = | |
| | Rondelle grower plate de 6 m/m | 2 | 1922$^{B}$= | |
| | **DÉCALCOMANIE** supérieure de réservoir essence MB. | | 38964 = | |
| | — — — — MC. | | 38965 = | |
| | — latérale — — MB. | | 38814 = | |
| | — — — — MC. | | 39815 = | |

* Indiquer le voltage des lampes à la commande.

**ADDITIF 46 C Nouveau modèle.**

# MACHINE TYPE 46 C

NOUVEAU MODÈLE AVEC CADRE 2 C & FOURCHE TÉLESCOPIQUE

## Pièces détachées spéciales différentes du Type 46 C, 1er modèle

**concernant : Vilebrequin à assemblage pour gros cône à expandeur; Cadre renforcé, Fourche télescopique, Jeu de direction**

*Pour les organes et pièces Type* **46 C** *nouveau modèle ne figurant pas sur le présent additif, consulter le catalogue Pièces Détachées du* **46 C**, **125 cm³, 4 Temps 1er modèle,** *dessinées et disposées dans l'ordre de montage et qui est à prendre comme base.*

| Désignation | Nombre de pièces | Numéro de pièce | PRIX |
|---|---|---|---|
| **MOTEUR** | | | |
| Carter côté volant magnétique | 1 | 422501 = | |
| Volant magnétique à gros cône | 1 | 404601B= | |
| Plateau nu de volant magnétique à gros cône | 1 | 422401 = | |
| **EMBIELLAGE** | | | |
| Vilebrequin complet à gros cône | 1 | 403040 = | |
| Vilebrequin côté volant magnétique gros cône | 1 | 403041L= | |
| **MONTAGE DE LA CHAINE LARGE** | | | |
| Pignon de chaîne | 1 | 404825 = | |
| Ecrou du pignon de chaîne | 1 | 422803 = | |
| Moyeu à broche | 1 | 427450B= | |
| Chaîne 119 maillons | 1 | 428103 = | |
| **SELECTEUR** | | | |
| Pédale de sélecteur | 1 | 422330 = | |
| **CADRE** | | | |
| Cadre complet | 1 | 425101 = | |
| **SUSPENSION ARRIERE** | | | |
| Suspension Arrière complète | 1 | 425845 = | |
| **FOURCHE TELESCOPIQUE** | | | |
| Fourreau de fourche complet | 2 | 406601 = | |
| Plongeur droit complet | 1 | 406602 = | |
| Plongeur gauche complet | 1 | 406642 = | |

| Désignation | Nombre de pièces | Numéro de pièce | PRIX |
|---|---|---|---|
| Boulon 7/100 | 2 | 406624 = | |
| Ecrou 7/100 | 2 | 1904 = | |
| Rondelle grower 7 m/m | 2 | 1923B= | |
| Pivot de fourche | 1 | 406614C= | |
| Ecrou de fourche | 2 | 406665 = | |
| Boulon 8/100 | 2 | 406628C= | |
| Ecrou 8/100 | 2 | 406649 = | |
| Rondelle grower 7 m/m | 2 | 1924B= | |
| Rondelle plate | 2 | 406629 = | |
| Bague de fourche | 4 | 406637 = | |
| Entretoise de bague | 2 | 406638B= | |
| Rondelle de bague | 2 | 406639B= | |
| Jonc | 2 | 406641B= | |
| Attache supérieure | 2 | 406627 = | |
| Ressort de fourche | 2 | 406674 = | |
| Ecrou 14 X 7 | 2 | 406617 = | |
| Cache d'écrou | 2 | 406621 = | |
| Plaque supérieure de fourche | 2 | 406640 = | |
| Guide gaine inférieure de frein avant | 1 | 406608 = | |
| Cache de fourche | 2 | 406618 = | |
| **JEU DE DIRECTION** | | | |
| Cuvette supérieure | 1 | 406654 = | |
| **FREIN DE DIRECTION** | | | |
| Tige de frein de direction | 1 | 216231 = | |
| Embout de tige | 1 | 406663B= | |
| Rondelle de friction | 1 | 406669 = | |
| Bras fixe de frein direction | 1 | 406670 = | |

| Désignation | Nombre de pièces | Numéro de piece | PRIX |
|---|---|---|---|
| Bras support embout nu | 1 | 406664B | |
| Vis de guidage du bras | 1 | 406666 | |
| Ecrou 7/100 | 1 | 10994 | |
| Entretoise de l'embout et du support | 1 | 406661 | |
| **GARDE-BOUE AVANT** | | | |
| Garde-boue avant avec tringles | 1 | 426301 | |
| Boulon fixation de garde-boue avant | 8 | 45351 | |
| Boulon fixation garde-boue AV à la fourche | 4 | 1092 | |
| **GUIDON** | | | |
| Guidon relevé | 1 | 406271 | |
| Support de guidon | 2 | 406658B | |
| Ecrou de blocage du support de guidon | 2 | 406653B | |

| Désignation | Nombre de pieces | Numéro de piece | PRIX |
|---|---|---|---|
| Rondelle grower | 2 | 3946 | |
| Collier de fixation de guidon | 2 | 406657 | |
| Rondelle plate | 2 | 30588B | |
| Ecrou de blocage du collier | 2 | 406644 | |
| **ROUE AVANT** | | | |
| Moyeu avant | 1 | 417200B | |
| **ROUE ARRIERE** | | | |
| Moyeu Arrière à broche frein de 130 | 1 | 427450B | |
| **COMMANDE DE FREIN AVANT** | | | |
| Commande de frein avant complète | 1 | 428664 | |

Tobec Online

# INSTRUCTIONS

## RELATIVES A L'ÉTABLISSEMENT DES BONS DE COMMANDE

**Vous recevrez très rapidement et exactement** vos commandes de pièces détachées, **en procédant comme suit :**

1° Mentionner sur votre bon de commande :

**le numéro de la pièce,**
**sa désignation exacte,**
**le type de la machine intéressée,**
**son numéro de cadre et celui du moteur.**

2° Si vous ne pouvez donner ces précisions avec exactitude, **joignez à votre bon de commande un croquis coté de la pièce demandée ou mieux encore, adressez-nous celle à remplacer à titre de modèle. En ce cas indiquez sur une étiquette fixée à cette pièce :**

« Pièce modèle concernant ma commande du ..... (la date) » et **annoncez cet envoi sur votre bon.**

3° **TRES IMPORTANT.** — Votre bon de commande **ne devra mentionner aucune correspondance étrangère à celle qui intéresse les pièces détachées en question.**

**Si vous avez à nous entretenir de sujets différents,** à savoir

demandes de renseignements techniques,
demandes de renseignements commerciaux,
commandes de machines,
instructions pour réparations,
réponses diverses, etc...

**Traitez chacun d'eux sur un feuillet séparé, joint le cas échéant à votre bon de commande,** afin d'éviter des frais supplémentaires de correspondance. En procédant ainsi votre commande ne sera pas retardée et **il sera donné suite rapidement aux questions diverses autres** par les services intéressés.

4° Précisez sur votre bon de commande le mode d'expédition désiré :

Poste,
Postal (ordinaire ou express)
Petite vitesse } Gare ou domicile.
Grande vitesse
Service rapide (**attention,** pour ce mode d'expédition, voir nos conditions de paiement).

**Si votre localité n'est pas desservie par le chemin de fer, n'omettez pas de nous indiquer très exactement en quelle gare nous devons faire envoi.**

**(A titre indicatif voir modèle de bon de commande ci-contre.)**

# Modèle de Bon de Commande

A. DURAND
Cycles et motos
22, Rue de la Muette
à **Méteren** (Nord)
**Gare Bailleul** Nord)

le 29 Janvier 1948

Motoconfort
**16, Rue Lesault, 16**
**PANTIN (Seine)**

Veuillez m'adresser par « grande vitesse », gare Bailleul (Nord) :

---

Pour B 1 V 2, cadre n° 416.565, moteur 416.574,
N° 212.825 : 1 pignon de chaîne secondaire 14 dents, denture large ;
N° 114.803 : 1 écrou du pignon de chaîne secondaire ;
N° 114.805 : 1 frein de l'écrou n° 114.803.

---

Pour A B 1 « 38 », cadre n° 400.276, moteur 400.315,
N° 313.051 : 1 cylindre nu, prévu pour soupape A D M de 26 mm. et soupape E C H de 22 mm.

---

Pour machine de type inconnu,
1 pignon suivant le modèle que je vous adresse par poste.

DURAND.

Tobec Online
Tobec Online
Tobec Online
Tobec Online
Tobec Online

PUBLI-MOTO, Imp., PARIS