MOTOBÉCANE

PIÈCES DÉTACHÉES

Mobylette

" AVEC EMBRAYAGE "

Type AV 33
Type AV 54
Type AV 34

Tobec Online

NOTES GÉNÉRALES

PRIX

Les prix appliqués sont en vigueur le jour de la livraison sans qu'aucune indication antérieure puisse être invoquée comme un engagement.

En conséquence, les prix portés au présent tarif ne sont donnés qu'à titre indicatif et peuvent être modifiés à tout moment sans préavis, suivant les cours de matières premières.

EXPÉDITIONS

Sauf ordre contraire, toutes nos expéditions sont faites, compte tenu de la valeur de la marchandise, en grande vitesse ou postaux suivant le mode le plus économique et le plus rapide.

— Les frais de port et emballage sont toujours à la charge du destinataire ;

— Les emballages ne sont jamais repris.

Quel que soit le mode de transport utilisé, nos marchandises voyagent aux risques et périls du destinataire. Nous déclinons donc toute responsabilité en cas de perte ou avarie. **En conséquence, nous recommandons à nos clients de vérifier très attentivement leurs colis et d'en contrôler le poids avant d'en prendre livraison, afin de faire, le cas échéant, les réserves nécessaires vis-à-vis du transporteur.**

DÉLAIS

Toute commande de pièces détachées établie correctement comme indiqué en fin de catalogue, sera livrée dans un délai très court. Toutefois, en ce qui concerne les pièces de fabrication ancienne hors-série, nous ne pouvons fixer de délai. Par ailleurs tout retard de livraison, quels qu'en soient les motifs et les conséquences pour le demandeur, ne pourra donner lieu à des dommages ou intérêts.

RETOURS

Les marchandises en retour éventuel doivent nous être adressées **franco de port à domicile après avis préalable.** Aucune marchandise ne sera reprise sans l'indication exacte du numéro de facture.

Aucune réclamation ne sera prise en considération passé un délai de huit jours suivant la réception.

CONDITIONS DE GARANTIE

1° La garantie de nos machines est de 6 mois, elle se limite exclusivement au remplacement ou à la remise en état à notre convenance, des pièces reconnues par notre Service Technique, comme étant défectueuses au point de vue fabrication ou défaut de matière. Cette garantie ne peut entraîner aucune autre responsabilité de notre part, à raison des accidents de personnes ou de choses ayant pu résulter de tels vices ou défauts.

2° Les frais de main-d'œuvre relatifs au démontage, remontage et essais, de même ceux d'entretien et de port aller et retour restent à la charge du client.
Par ailleurs, nous ne participons pas et en aucun cas, aux frais et conséquences dûs à l'immobilisation du véhicule.

3° Les échanges et les remises en état, faits au titre de la garantie, ne peuvent avoir la conséquence de prolonger la durée de celle-ci.

4° Les machines transformées, modifiées ou réparées en dehors de nos Ateliers, ou par des tiers autres que nos agents officiels perdront le bénéfice de la garantie. Il en sera de même si les instructions d'utilisation, de graissage et d'entretien mentionnées sur les notices fournies avec chaque machine, n'ont pas été suivies.

5° En ce qui concerne les organes et accessoires qui ne sont pas de notre fabrication, la garantie se limite intégralement à celle du fournisseur intéressé.

6° Les ressorts, lampes, verres et commandes (câbles et gaines) ne sont ni garantis, ni échangés.

7° Lors d'envoi de pièces ou d'organes à échanger ou à réparer sous garantie, il est nécessaire de nous indiquer :

a) le numéro cadre et moteur de la machine.
b) la date de mise en circulation.
c) le kilométrage effectué.
d) la marque et la qualité d'huile employées.

NOTA. — Un manque de graissage, même momentané, soit par insuffisance, soit par emploi d'huile de mauvaise qualité, un rodage effectué en de mauvaises conditions, de même qu'une utilisation anormale de la machine, et un montage d'une ou plusieurs pièces adaptables sur la machine sont les causes principales de perte du bénéfice de la garantie.

Nous recommandons instamment à nos clients de prendre la pièce détachée et de faire réparer leur machine exclusivement chez nos agents officiels. Par ailleurs d'exiger des pièces d'origines (à faire certifier sur les factures qui leur seront remises) car le montage d'une ou plusieurs pièces adaptables sur leur machine entraînera indiscutablement la perte totale du bénéfice de la garantie.

Tobec Online

Mobylette

SOMMAIRE

DÉSIGNATION	PAGE	DÉSIGNATION	PAGE

Type AV 33 ou AU 33

Moteur AV 35 E - Fixation - Echappement	2 A	Pédalier - Chaines - Tendeur de chaine	10 A
Moteur AV 7 E - Fixation - Echappement	3 A	Roue et Moyeu avant	11 A
Embrayage automatique	4 A	Roue et Moyeu arrière "IDEAL" 54 dents	12 A
Volant magnétique	5 A	Roue et Moyeu arrière "IDEAL" 44 dents	13 A
Robinet essence - Carburateur ancien modèle	6 A	Roue et Moyeu arrière "PRIOR" 54 dents	14 A
Robinet essence - Carburateur nouveau modèle	7 A	Roue et Moyeu arrière "PRIOR" 44 dents	15 A
Frein AV - Jeu de direction	8 A	Selles	16 A
Cadre - Fourche - Béquille - Porte-bagages - Garde-boue - Carters - Réservoir essence - Boulonnerie cycle	9 A	Guidon - Commandes - Timbrelec	17 A
		Eclairage	18 A

Type AV 54 ou AU 54

Moteur AV 7 E - Fixation - Echappement	3 A	Pédalier - Chaines - Tendeur de chaine	10 A
Embrayage automatique	4 A	Roue et Moyeu avant "IDEAL"	22 A
Embrayage double "DIMOBY"	19 A	Roue et Moyeu arrière "IDEAL" 54 dents	12 A
Volant magnétique	5 A	Roue et Moyeu arrière "IDEAL" 44 dents	13 A
Robinet essence - Carburateur ancien modèle	6 A	Roue et Moyeu arrière "PRIOR" 54 dents	14 A
Robinet essence - Carburateur nouveau modèle	7 A	Roue et Moyeu arrière "PRIOR" 44 dents	15 A
Fourche et Jeu de direction	20 A	Selles	16 A
Cadre - Béquille - Porte-bagages - Garde-boue - Carters - Réservoir essence - Boulonnerie cycle	21 A	Guidon - Commandes - Timbrelec	23 A
		Eclairage	24 A

Type AV 34 ou AU 34

Moteur AV 7 E - Fixation - Echappement	3 A	Pédalier - Chaines - Tendeur de chaine	10 A
Embrayage automatique	4 A	Roue et Moyeu avant "PRIOR"	27 A
Volant magnétique	5 A	Roue et Moyeu arrière "PRIOR" 54 dents	28 A
Robinet essence - Carburateur	6 A	Selles	25 A
Cadre - Béquille - Porte-bagages - Garde-boue - Carters - Réservoir essence - Boulonnerie cycle	25 A	Guidon - Commandes - Timbrelec	29 A
Fourche et Jeu de direction	26 A	Eclairage et compteur	30 A

M = Teinte mastic
G = Teinte gris nuit

Le numéro des ensembles-mécaniques ne figure pas sur les dessins. Pour vous référer, chaque ensemble est précédé de la mention S.E. en caractère gras.

Lors de modification de pièces ou ensemble mécanique nous éditerons une feuille correspondante à insérer dans le présent catalogue qui portera le même numéro de page de la pièce ou de l'organe intéressé, mais avec une lettre différente, exemple 2A, 2B, 2C dans le cas de trois modifications successives.

Tobec Online

Tobec Online
Tobec Online
Tobec Online
Tobec Online
Tobec Online
Tobec Online

Tobec Online

MOBYLETTE **Type AV 33 ou AU 33**

(Modèles sortis depuis 1955)

Tobec Online

MOTEUR A.V. 35 E

Tobec Online

Premier modèle de moteur à cylindre chromé dur,

équipant les Mobylettes avec embrayage.

Tobec Online

MOTEUR Type AV 35 E

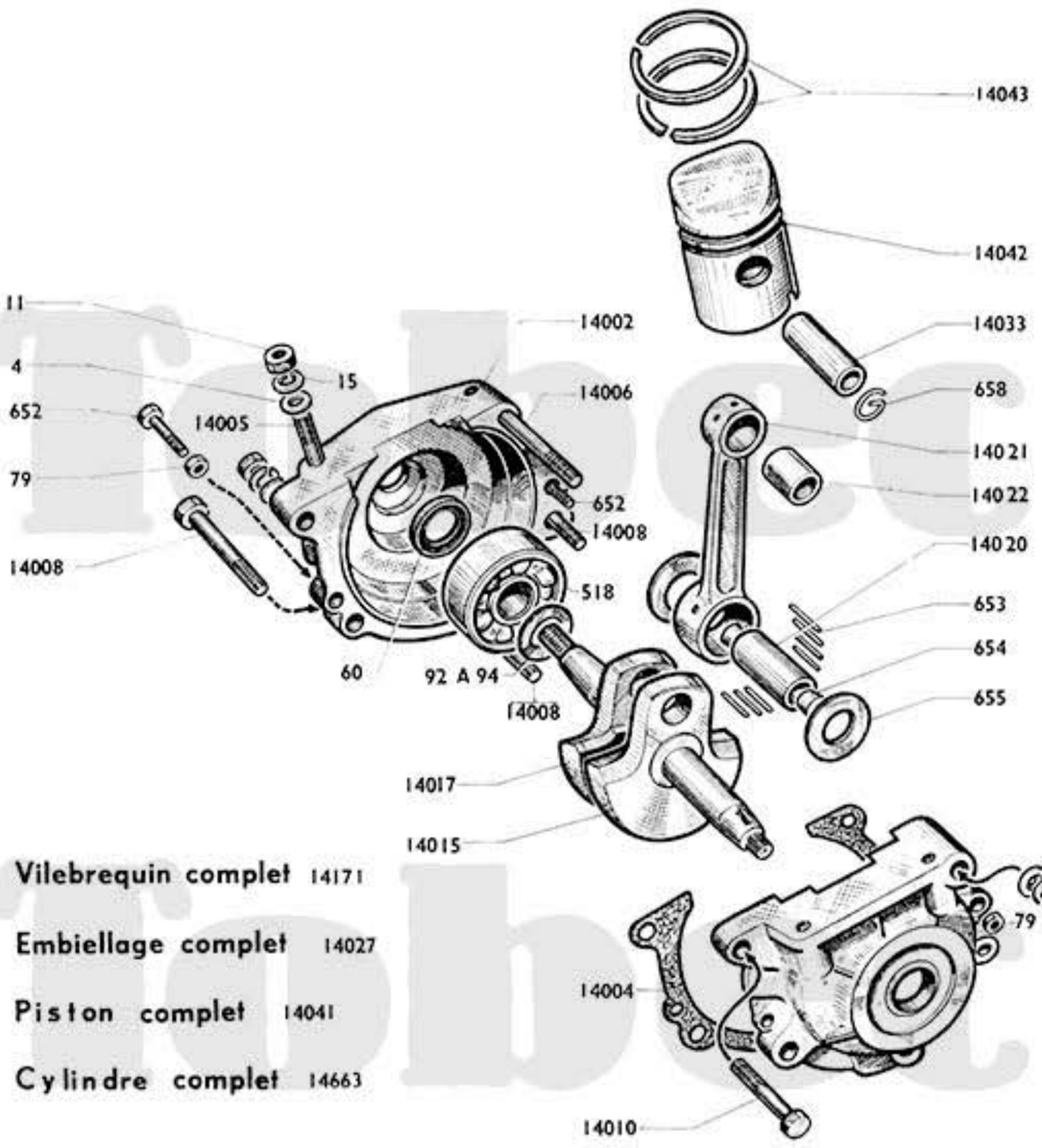

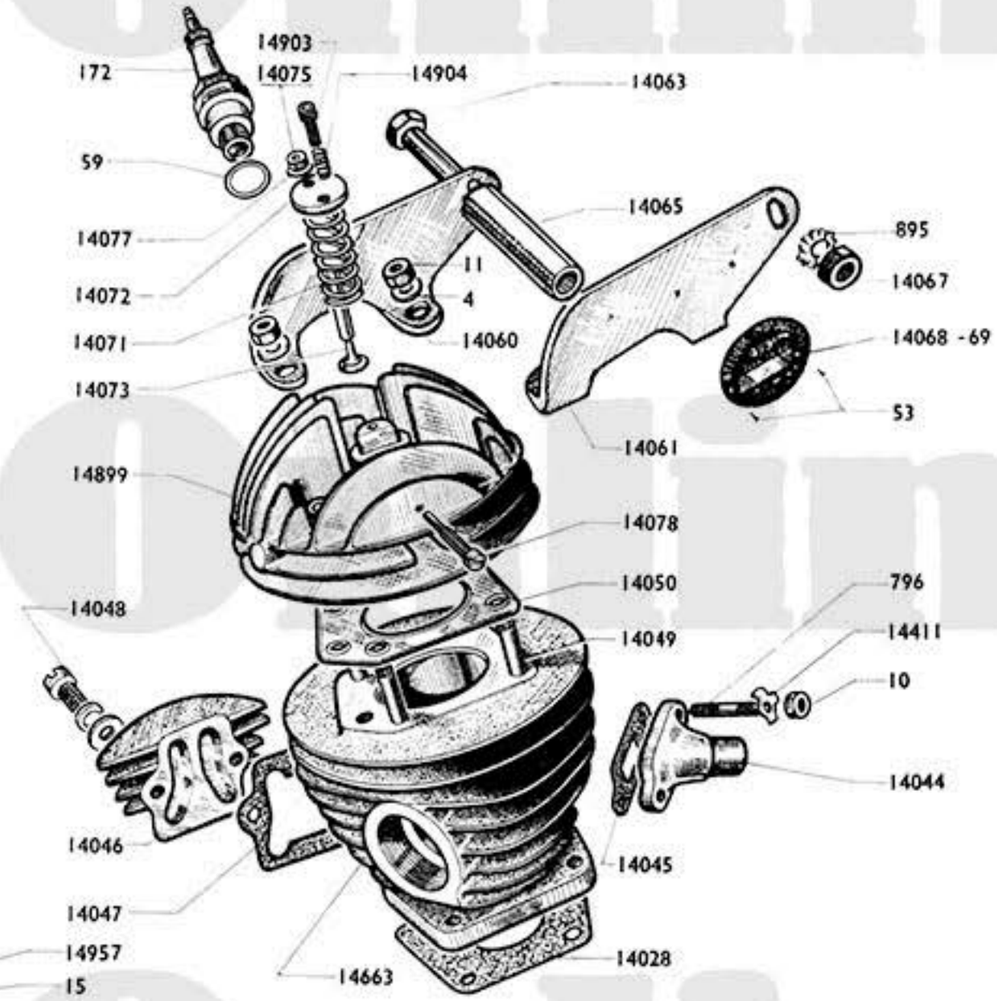

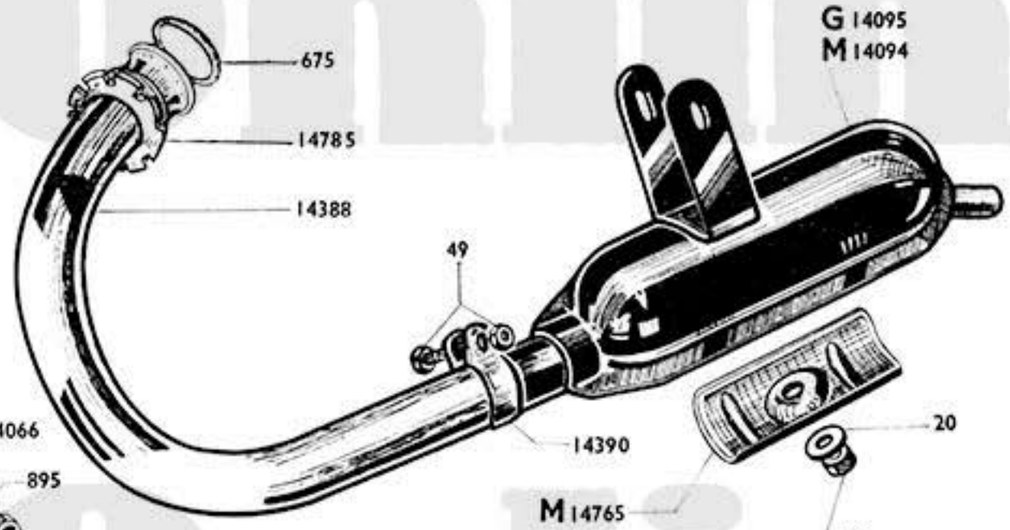

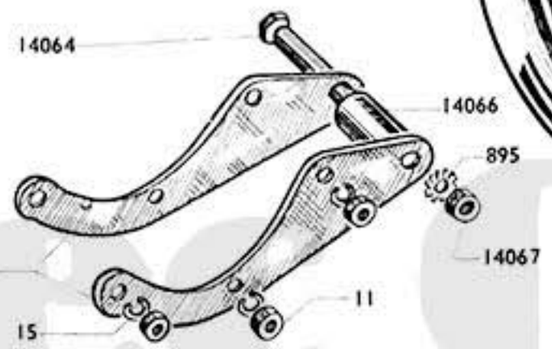

Vilebrequin complet 14171

Embiellage complet 14027

Piston complet 14041

Cylindre complet 14663

Culasse complète 14937

Decompresseur complet 14901

Carter moteur complet 14002

Jeu de Joints moteur 14018

Reproduction interdite

MOTEUR Type AV 35 E

PREMIER MODELE DE MOTEUR A CYLINDRE CHROMÉ DUR, EQUIPANT LES MOBYLETTES AVEC EMBRAYAGE

Numéro pièces	Groupe	Nbre de pièces	DESIGNATION	Prix unitaire Vente détail
4	5	8	Rondelle plate de O 7 ..... **(Conditionné)**	
10	5	2	Ecrou de 6×100 ..... **(Conditionné)**	
11	5	7	Ecrou de 7×100 ..... **(Conditionné)**	
15	5	7	Rondelle grower de O 7 ..... **(Conditionné)**	
53	5	2	Clou cannelé ..... **(Conditionné)**	
59	3	1	Joint de bougie	
60	5	2	Joint anti-fuite de carter moteur	
79	5	2	Ecrou de 5×90 ..... **(Conditionné)**	
92	5		Cale de réglage 1/10 ..... **(Conditionné)**	
93	5		Cale de réglage 2/10 ..... **(Conditionné)**	
94	5		Cale de réglage 3/10 ..... **(Conditionné)**	
172	3	1	Bougie de 14 avec joint	
518	5	2	Roulement de vilebrequin 15×42×13	
652	5	2	Boulon de 5×90×22	
653	5	22	Aiguille de 2,5×13,8 ..... **(Conditionné)**	
654	5	2	Bouchon d'axe de tête de bielle	
655	5	2	Flasque de tête de bielle	
658	3	2	Frein d'axe de piston ..... **(Conditionné)**	
796	5	2	Goujon de pipe admission ..... **(Conditionné)**	
895	3	2	Rondelle blocfor de O 8 ..... **(Conditionné)**	
1046	5		Aiguille de 2,51×13,8 ..... **(Conditionné)**	
1047	5		Aiguille de 2,52×13,8 ..... **(Conditionné)**	
1048	5		Aiguille de 2,53×13,8 ..... **(Conditionné)**	
14002	1	1	Carter moteur avec joints étanchéité	
14004	5	1	Joint papier de carter moteur	
14005	5	4	Goujon de cylindre	
14006	5	1	Goujon de carter moteur 7×100×56	
14007	5	2	Gousset inférieur de fixation moteur	
14008	5	3	Boulon de 7×100×47	
14010	5	1	Boulon de 7×100×41	
14015	3	1	Masse de vilebrequin côté embrayage	
14017	3	1	Masse de vilebrequin côté volant	
14018	2	**S.E.**	Jeu de joints moteur	
14020	3	1	Axe de tête de bielle	
14021	3	1	Bielle baguée 13,8	
14022	5	1	Bague de pied de bielle	
14027	3	**S.E.**	Embiellage complet 13,8	
14028	5	1	Joint de cylindre	
14033	3	1	Axe de piston juste	
14034	3		Axe de piston 1/10	
14035	3		Axe de piston 2/10	
14041	3	**S.E.**	Piston complet à déflecteur	
14042	3	1	Piston nu à déflecteur	
14043	3	2	Segment largeur 3 m/m ..... **(Conditionné)**	
14044	5	1	Pipe admission coudée	
14045	5	1	Joint de pipe admission	
14046	5	1	Chapeau de transfert	
14047	5	1	Joint du chapeau de transfert	
14048	5	2	Vis de transfert 7×125	
14049	5	4	Goujon de culasse	
14050	5	1	Joint de culasse	
14060	5	1	Patte de culasse droite	
14061	5	1	Patte de culasse gauche	
14063	5	1	Axe supérieur fixation moteur avec écrou	
14064	5	1	Axe inférieur fixation moteur avec écrou	
14065	5	1	Entretoise de l'axe supérieur	
14066	5	1	Entretoise de l'axe inférieur	
14067	5	2	Ecrou des axes de fixation moteur	
14068	5	1	Plaque matricule MB	
14069	5	1	Plaque matricule MC	
14071	5	1	Ressort de décompresseur	
14072	5	1	Coupelle de décompresseur	
14073	5	1	Soupape de décompresseur	
14075	5	1	Ecrou de soupape	
14077	5	1	Rondelle de soupape	
14078	5	1	Vis de blocage de câble de décompresseur	
14171	3	**S.E.**	Vilebrequin complet	
14411	5	2	Frein d'écrou goujon de pipe admission .. **(Cond.)**	
14663	3	1	Cylindre avec piston complet ajusté (échap. gauche)	
14899	3	1	Culasse nue	
14901	5	**S.E.**	Décompresseur complet	
14903	5	1	Barillet tendeur de décompresseur	
14904	5	1	Ressort du barillet tendeur	
14937	3	**S.E.**	Culasse avec décompresseur	
14957	5	7	Rondelle plate O 7 boulon de carter	
			ECHAPPEMENT DEPORTE COTE GAUCHE (cintre tube)	
10	5	1	Ecrou de 6×100 ..... **(Conditionné)**	
11	5	1	Ecrou de 7×100 ..... **(Conditionné)**	
20	5	1	Rondelle plate de O 6 ..... **(Conditionné)**	
49	5	1	Boulon de collier 6×100×25	
675	5	1	Joint d'échappement	
14094	1	1	Pot échapp. (coul. mastic) avec plaque de regard	
14095	1	1	Pot d'échappement (gris nuit)	
14388	1	1	Cintre échappement coudé	
14390	5	1	Collier de pot	
14765	5	1	Plaque de regard (couleur mastic)	
14766	5	1	Plaque de regard (gris nuit)	
14785	5	1	Ecrou d'échappement	

AVIS IMPORTANT. - Les pièces mentionnées **"Conditionné"** ne sont vendues que par sachet. Voir page spéciale **"Conditionnement"** (Fin catalogue). A commander sous le numéro du sachet conditionné choisi. - **S.E.** = Sous-ensemble (ne figure pas sur le dessin).

Les prix indiqués sont susceptibles de variation sans préavis, ils ne sont donc donnés qu'à titre indicatif.

Reproduction interdite

Toberonline

MOTEUR Type AV 7 E

Decompresseur complet 14721

Piston complet 14819

Vilebrequin complet 14171

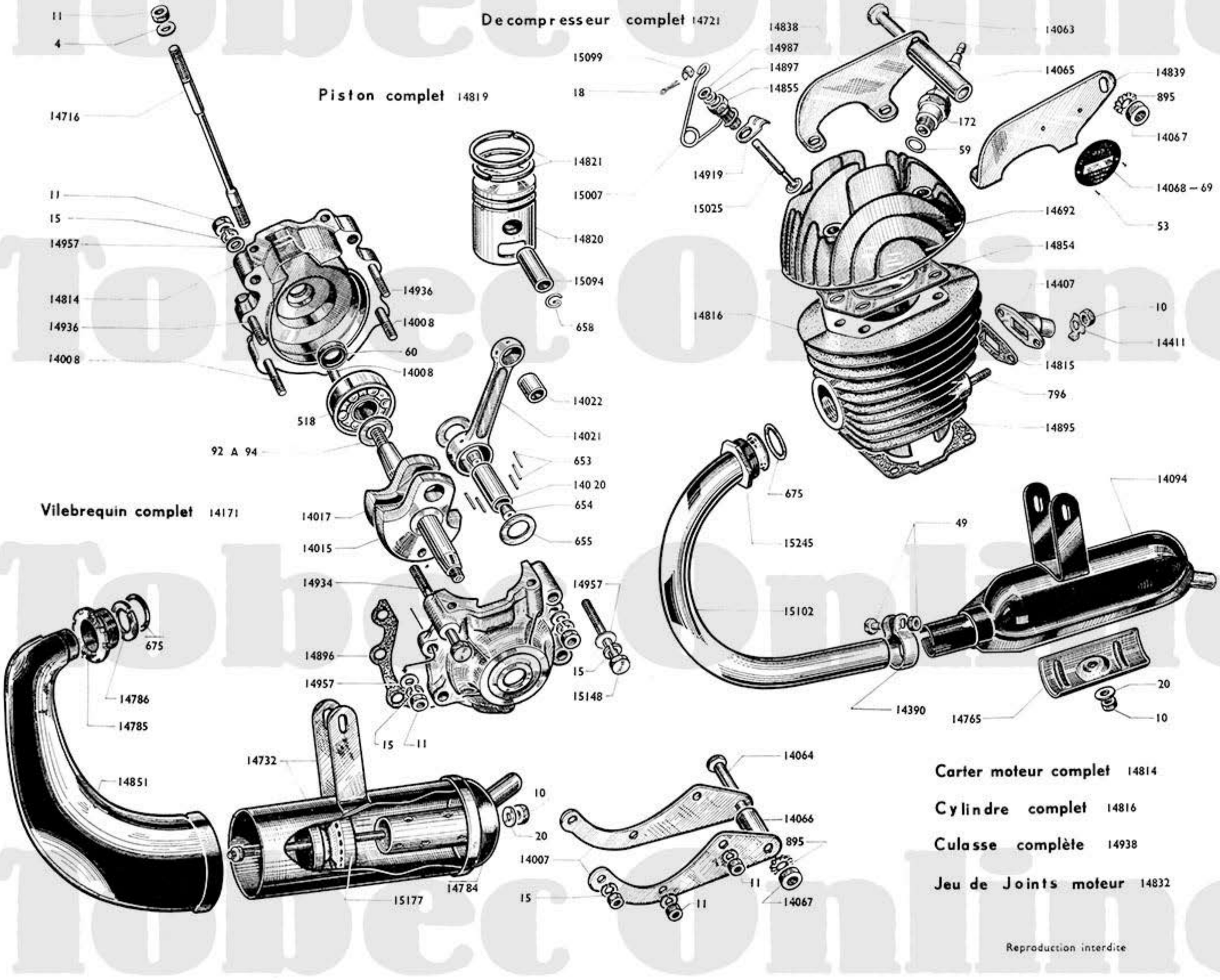

Carter moteur complet 14814

Cylindre complet 14816

Culasse complète 14938

Jeu de Joints moteur 14832

Reproduction interdite

Tobec Online

MOTEUR Type AV 7 E

DEUXIÈME MODÈLE DE MOTEUR A CYLINDRE CHROMÉ DUR, ÉQUIPANT LES MOBYLETTES AVEC EMBRAYAGE

Numéro pièces	Groupe	Nbre de pièces	DESIGNATION	Prix unitaire Vente détail
4	5	4	Rondelle plate de Ø 7 ..... **(Conditionné)**	
10	5	2	Ecrou de 6×100 ..... **(Conditionné)**	
11	5	6	Ecrou de 7×100 ..... **(Conditionné)**	
15	5	6	Rondelle grower de Ø 7 ..... **(Conditionné)**	
18	5	1	Goupille de décompresseur 1,5×30	
53	5	2	Clou cannelé ..... **(Conditionné)**	
59	3	1	Joint de bougie	
60	5	2	Joint anti-fuite	
92	5		Cale de réglage 1/10 ..... **(Conditionné)**	
93	5		Cale de réglage 2/10 ..... **(Conditionné)**	
94	5		Cale de réglage 3/10 ..... **(Conditionné)**	
172	3	1	Bougie de 14 avec joint	
518	5	2	Roulement de vilebrequin 15×42×13	
653	5	22	Aiguille de 2,5×13,8 ..... **(Conditionné)**	
654	5	2	Bouchon d'axe de tête de bielle	
655	5	2	Flasque de tête de bielle	
658	3	2	Frein d'axe de piston ..... **(Conditionné)**	
796	5	2	Goujon de pipe admission ..... **(Conditionné)**	
895	3	2	Rondelle blocfor de Ø 8 ..... **(Conditionné)**	
1046	5		Aiguille de 2,51×13,8 ..... **(Conditionné)**	
1047	5		Aiguille de 2,52×13,8 ..... **(Conditionné)**	
1048	5		Aiguille de 2,53×13,8 ..... **(Conditionné)**	
14007	5	2	Gousset inférieur de fixation moteur	
14008	5	3	Boulon de 7×100×47	
14015	3	1	Masse de vilebrequin côté embrayage	
14017	3	1	Masse de vilebrequin côté volant	
14020	3	1	Axe de tête de bielle	
14021	3	1	Bielle baguée de 13,8	
14022	5	1	Bague de pied de bielle	
14027	3	**S.E.**	Embiellage complet 13,8	
14063	5	1	Axe sup. de fixation moteur avec écrou	
14064	5	1	Axe inf. de fixation moteur avec écrou	
14065	5	1	Entretoise de l'axe supérieur	
14066	5	1	Entretoise de l'axe inférieur	
14067	5	2	Ecrou des axes fixation moteur	
14068	5	1	Plaque matricule MB	
14069	5	1	Plaque matricule MC	
14171	3	**S.E.**	Vilebrequin complet à aiguilles	
14407	5	1	Pipe admission	
14411	5	2	Frein d'écrou ..... **(Conditionné)**	
14692	3	1	Culasse nue	
14716	5	4	Goujon d'assemblage cylindre et culasse	
14721	5	**S.E.**	Décompresseur complet	
14814	1	1	Carter moteur avec joints d'étanchéité	
14815	5	1	Joint de pipe admission	
14816	3	1	Cylindre double transfert avec piston complet ajusté (échappement central)	
14819	3	**S.E.**	Piston plat complet	
14820	3	1	Piston nu avec axe	
14821	3	2	Segment largeur 2 m/m ..... **(Conditionné)**	
14832	2	**S.E.**	Jeu de joints moteur	
14838	5	1	Patte de culasse droite	
14839	5	1	Patte de culasse gauche	
14854	5	1	Joint de culasse	
14855	5	1	Douille ou corps de décompresseur	
14895	5	1	Joint de cylindre	
14896	5	1	Joint de carter moteur	
14897	5	1	Joint de soupape de décompresseur	
14919	4	1	Patte d'ancrage	
14934	5	1	Boulon de 7×100×70	
14936	5	2	Boulon de 7×100×30	
14938	3	**S.E.**	Culasse avec décompresseur monté	
14957	5	7	Rondelle plate Ø 7 boulon de carter	
14987	5	1	Rondelle du joint de soupape	
15007	5	1	Ressort de décompresseur	
15025	5	1	Soupape de décompresseur	
15094	3	1	Axe de piston juste	
15095	3		Axe de piston côte réparation 1/10	
15096	3		Axe de piston côte réparation 2/10	
15099	5	1	Chape de soupape	
15148	5	1	Vis de 7×125×45	
			ECHAPPEMENT CENTRAL DROIT (cintre tube)	
10	5	1	Ecrou de 6×100 ..... **(Conditionné)**	
11	5	1	Ecrou de 7×100 ..... **(Conditionné)**	
20	5	1	Rondelle plate de Ø 6 ..... **(Conditionné)**	
49	5	1	Boulon de collier 6×100×25	
675	5	1	Joint d'échappement	
14094	1	1	Pot échap. (couleur mastic) avec plaque de regard	
14390	5	1	Collier de pot	
14765	5	1	Plaque de regard (couleur mastic)	
15102	1	1	Cintre échappement (droit)	
15245	5	1	Ecrou d'échappement	
			ECHAPPEMENT CENTRAL DROIT (cintre tromblon)	
14732	1	1	Corps de pot d'échappement	
14784	5	1	Sortie embout d'échappement	
14785	5	1	Ecrou d'échappement	
14786	5	1	Anneau de butée d'écrou	
14851	1	1	Cintre tromblon	
14995	1	**S.E.**	Pot démontable complet	
15073	1	**S.E.**	Echappement complet (avec cintre tromblon)	
15177	1	1	Chicane	

Tobec Online

MOBYLETTE Type AV 33 ou AU 33

EMBRAYAGE AUTOMATIQUE

Embrayage complet Diamètre 67 14557

Embrayage complet Diamètre 63 15334

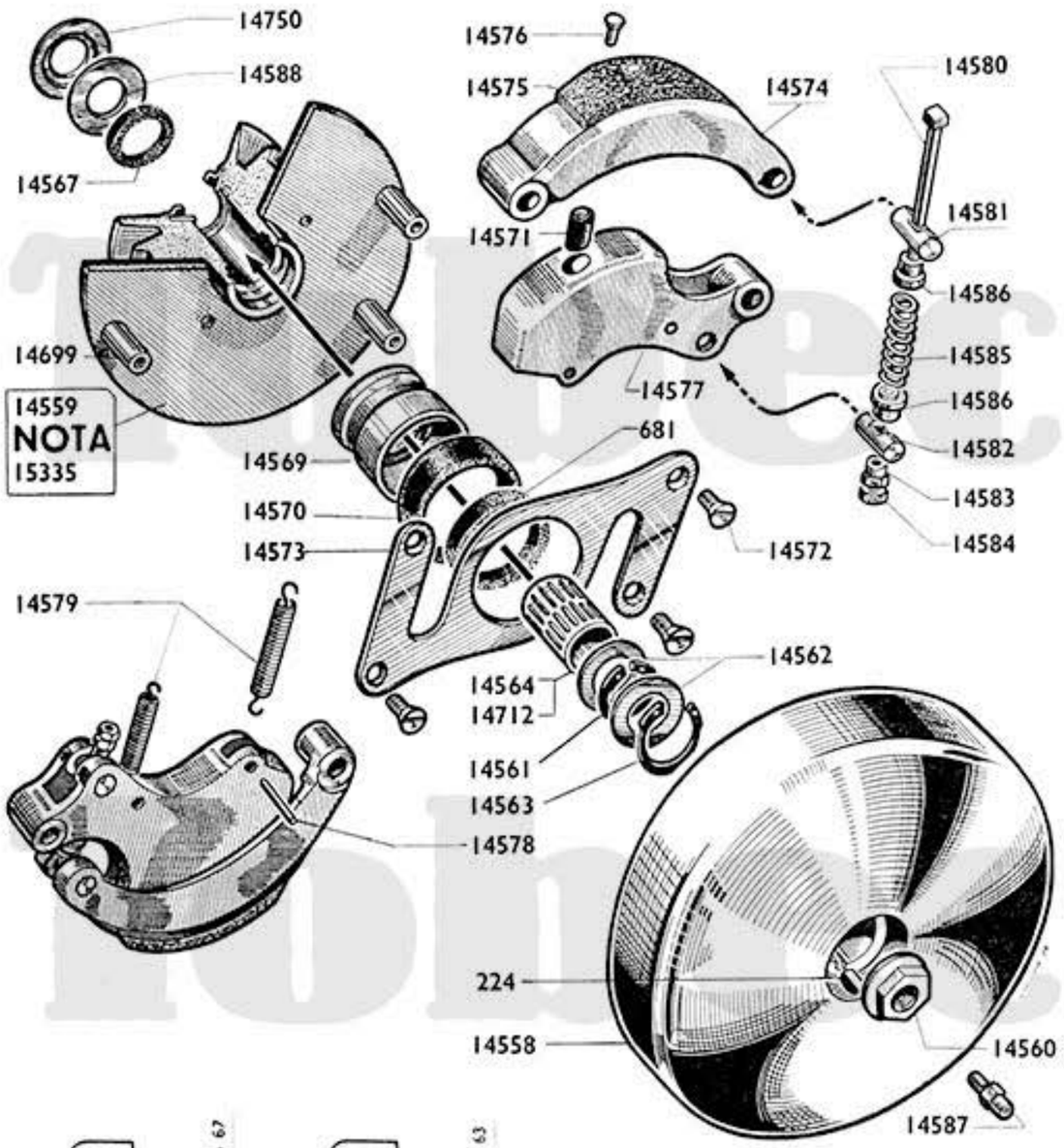

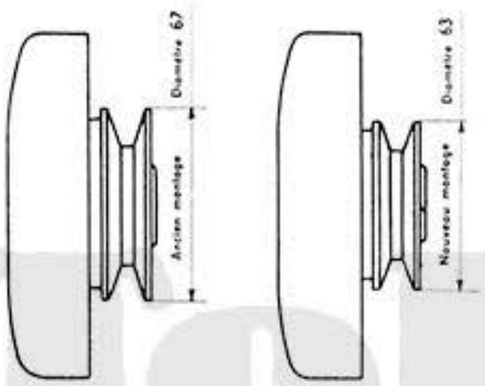

Numéro pièces	Groupe	Nbre de pièces	DÉSIGNATION	Prix unitaire Vente détail
224	5	1	Clavette disque de moyeu	
681	5	1	Feutre extérieur d'embrayage	
14469	2	S.E.	Mécanisme complet avec poulie O 67	
14557	2	S.E.	Embrayage complet avec poulie O 67	
14558	2	1	Tambour et moyeu assemblé	
14559	2	1	Flasque avec moyeu, colonnette et poulie O 67	
14560	2	1	Ecrou de blocage de l'embrayage	
14561	2	1	Truarc extérieur O 15	
14562	5	2	Joue latérale embrayage	
14563	2	1	Truarc extérieur O 22	
14564	5	1	Cartouche d'aiguilles 15×19 L=24 (anc. version)	
14567	5	1	Feutre intérieur d'embrayage	
14569	2	1	Pare-huile	
14570	5	1	Butée intérieure de masselotte	
14571	5	2	Butée extérieure de masselotte	
14572	5	4	Vis de contre-flasque embrayage 4×75	
14573	2	1	Contre-flasque	
14574	2	2	Mâchoire garnie L=20	
14575	2	2	Garniture férodo	
14576	5	6	Rivet de mâchoire	
14577	2	2	Masselotte d'embrayage	
14578	2	4	Axe de ressort de masselotte	
14579	5	2	Ressort de masselotte	
14580	2	2	Axe de ressort précontrein	
14581	2	2	Axe de mâchoire ressort précontrein	
14582	2	2	Axe de masselotte ressort précontrein	
14583	2	2	Ecrou ressort précontrein	
14584	2	2	Contre-écrou	
14585	5	2	Ressort précontrein	
14586	2	4	Coupelle de ressort	
14587	5	1	Graisseur	
14588	5	1	Rondelle derrière feutre	
14699	2	4	Colonnette à river filetage intérieur 4×75	
14712	5	1	Cartouche d'aiguilles 15×19 L=22 nouvelle version	
14750	5	1	Cache-poussière inférieur embrayage 8/10	
14931	5		Cale d'embrayage 10/100	
14932	5		Cale d'embrayage 25/100	
14933	5		Cale d'embrayage 40/100	
15334	2	S.E.	Embrayage complet avec poulie O 63	
15335	2	1	Flasque avec moyeu, colonnette et poulie O 63	
15336	2	S.E.	Mécanisme complet avec poulie O 63	

NOTA. - Le flasque avec moyeu 6 ou 4 colonnettes et poulie O **67 N° 14559** a été équipé de deux douilles d'aiguilles de longueurs différentes.

ANCIEN MONTAGE ..... : Douille d'aiguilles N° 14564 O 15 × 19 **L = 24** m/m

MOUVEAU MONTAGE (depuis le 25/10/56) : Douille d'aiguilles N° 14712 O 15 × 19 **L = 22** m/m

Etant approvisionné seulement en flasque prévu pour douille d'aiguilles de **22** m/m, lors d'une commande d'un flasque N° 14559, il vous sera fourni une douille d'aiguilles de **22** m/m, dans le cas de l'ancien montage.

Reproduction interdite

Reproduction interdite

MOBYLETTE Type AV 33 ou AU 33

VOLANT MAGNÉTIQUE

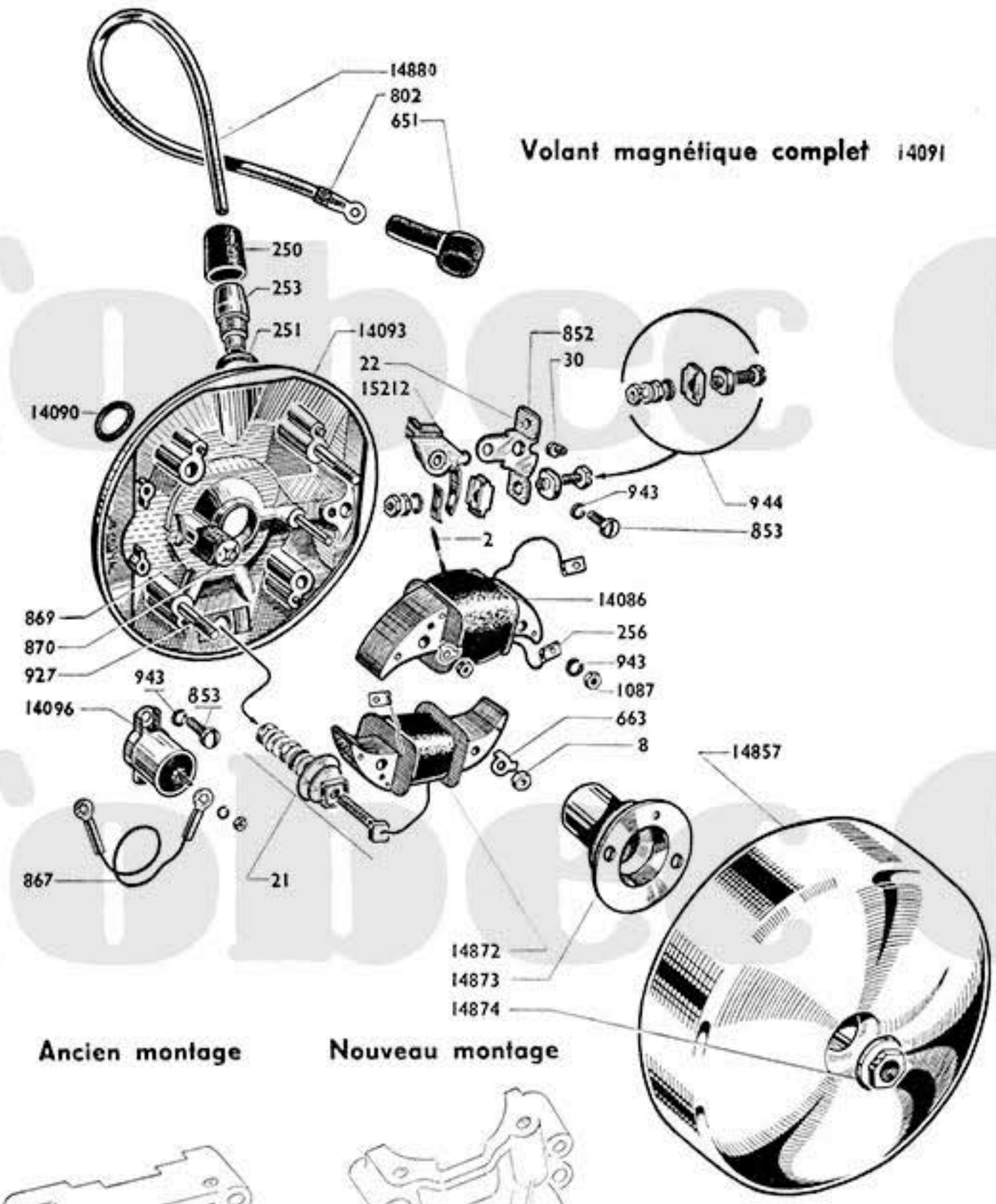

Volant magnétique complet 14091

Ancien montage

Nouveau montage

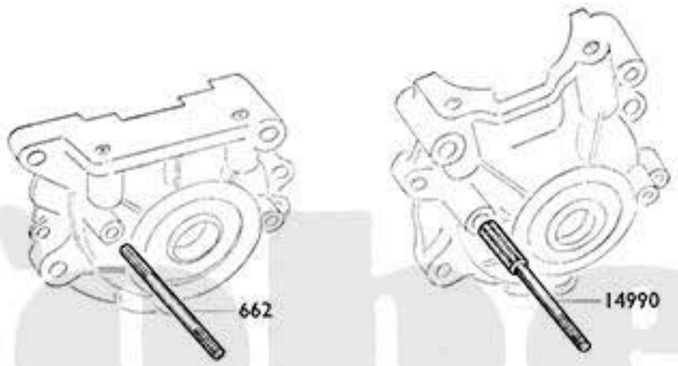

Reproduction interdite

Numéro pièces	Groupe	Nbre de pièces	DESIGNATION	Prix unitaire Vente détail
2	3	1	Ressort de masse ..... **(Conditionné)**	
8	3	2	Écrou de fixation du plateau ..... **(Conditionné)**	
21	3	1	Borne d'éclairage complète	
22	3	2	Grain tungstène à river..... **(Conditionné)**	
30	3	1	Excentrique réglage contact.....	
250	3	1	Capuchon de prise de courant	
251	3	1	Joint de prise de courant.....	
253	3	1	Prise de courant nue.....	
256	3	2	Cosse d'induit ..... **(Conditionné)**	
651	3	1	Capuchon de cosse de bougie.....	
661	3	**S.E.**	Prise de courant complète.....	
662	3	2	Goujon de fixation du plateau (ancien montage)...	
663	3	2	Frein d'écrou fixation plateau ..... **(Conditionné)**	
802	3	1	Cosse de fil de bougie ..... **(Conditionné)**	
852	3	1	Plateau de rupteur.....	
853	3	3	Vis de fixation (condensateur-rupteur)	
867	3	1	Fil de jonction.....	
869	3	1	Feutre graisseur	
870	3	1	Rondelles Quikies	
927	3	2	Boulon assemblage bobine sur plateau	
943	3	5	Rondelle grower Ø 4 ..... **(Conditionné)**	
944	3	1	Prise assemblage (support-linguet)	
1087	5	2	Ecrou de 4 × 75 du boul. d'assemb. bobine s/ plateau	
14086	3	1	Induit d'allumage.....	
14090	5	1	Rondelle d'étanchéité de volant.....	
14091	1	**S.E.**	Volant magnétique complet.....	
14092	1	**S.E.**	Plateau de volant complet.....	
14093	1	1	Plateau de volant nu	
14096	3	1	Condensateur	
14857	1	1	Rotor	
14872	3	1	Induit d'éclairage	
14873	3	1	Came.....	
14874	3	1	Écrou de blocage de volant..... **(Conditionné)**	
14880	3	1	Câble H.T. avec cosse	
14990	3	2	Goujon de plateau de volant (nouveau montage) ..	
15211	3	**S.E.**	Rupteur complet.....	
15212	3	1	Linguet	

NOTA. - Le goujon de fixation de volant N 662 est valable pour les machines montées avec carter moteur AV 35 (ancien montage). Pour les machines montées avec carter moteur AV 7 (nouveau montage) il est nécessaire de nous commander le goujon de fixation nouveau modèle N° 14990.

AVIS IMPORTANT. - Les pièces mentionnées **"Conditionné"** ne sont vendues que par sachet. Voir page spéciale **"Conditionnement"** (Fin catalogue). A commander sous le numéro du sachet conditionné choisi. - **S.E.** = Sous-ensemble (ne figure pas sur le dessin).

Les prix indiqués sont susceptibles de variation sans préavis, ils ne sont donc donnés qu'à titre indicatif.

Reproduction interdite

Tobec Online

MOBYLETTE Type AV 33 ou AU 33

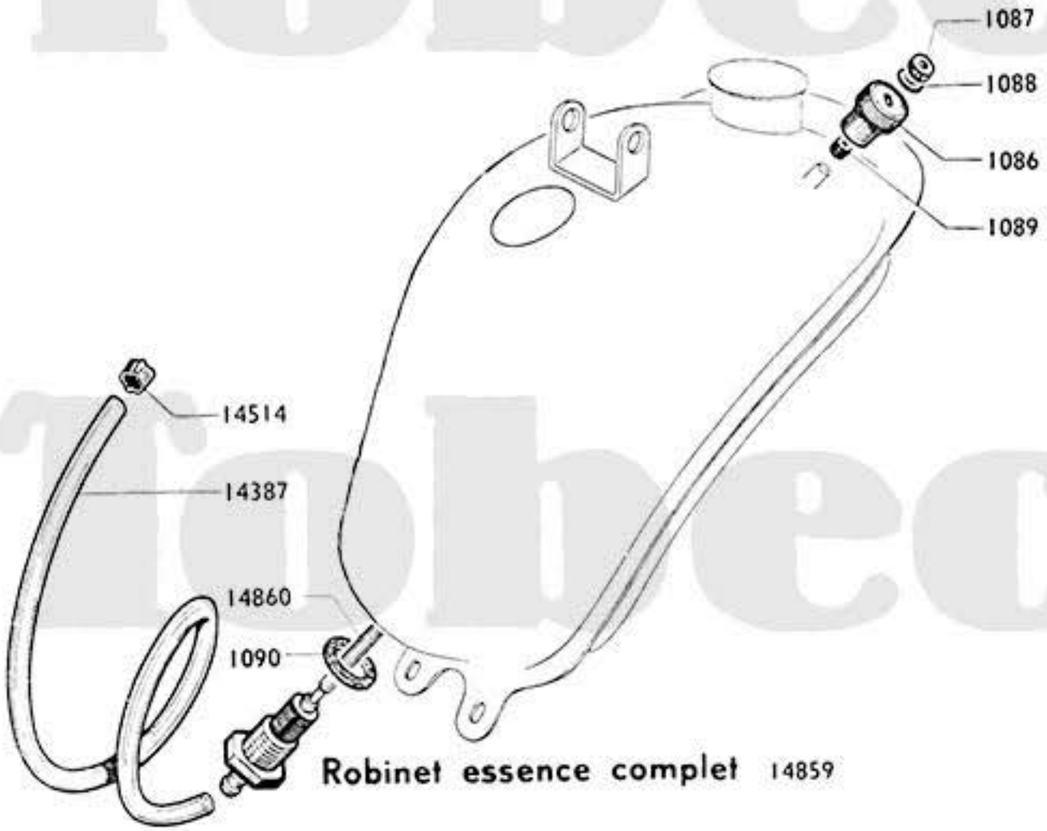

Robinet essence complet 14859

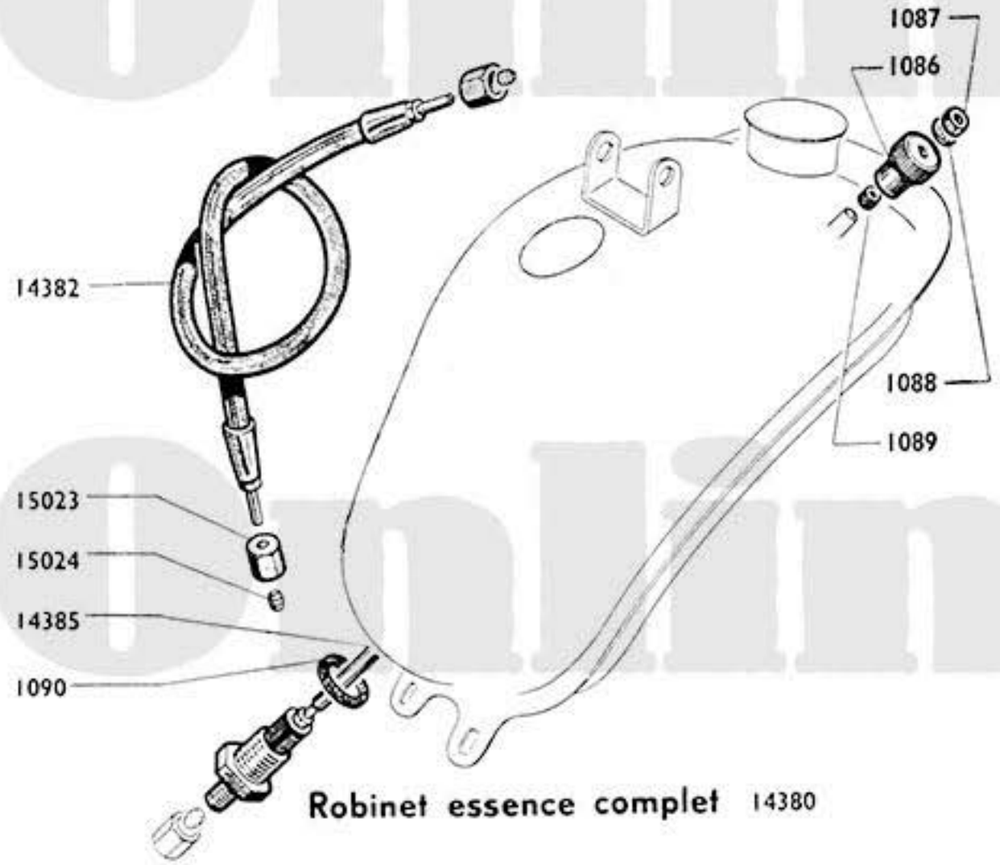

Robinet essence complet 14380

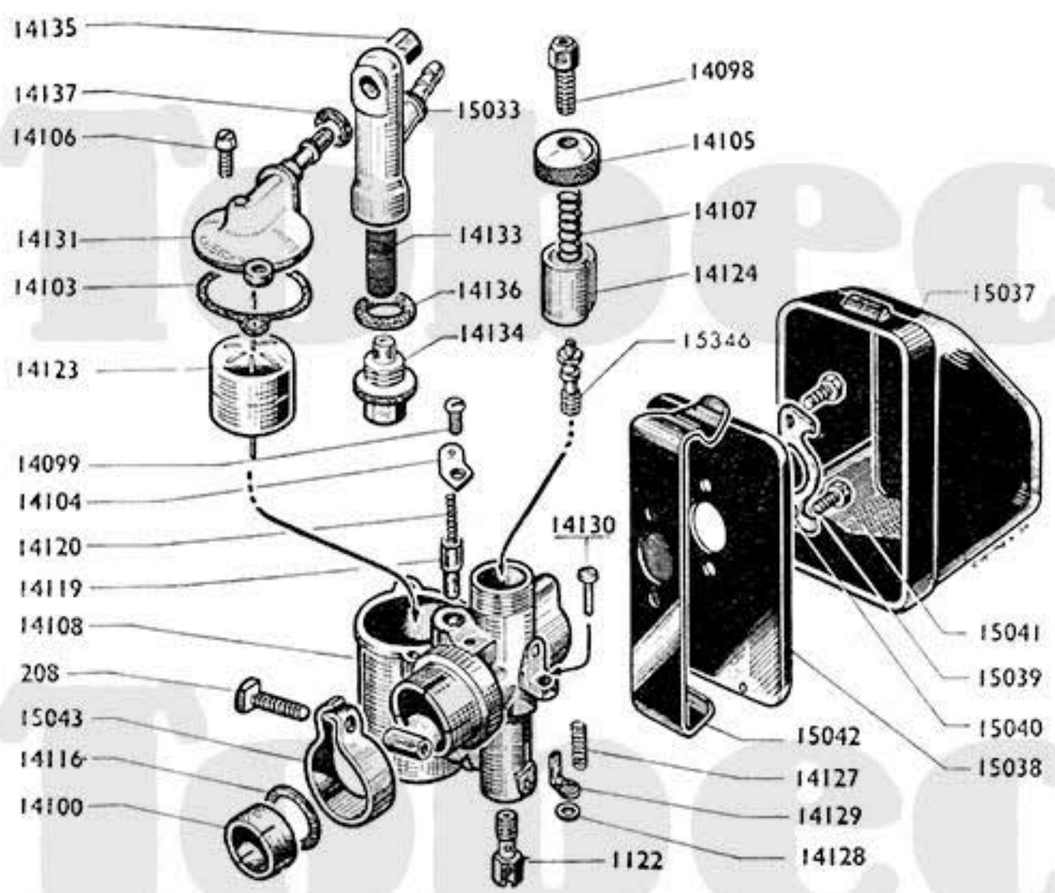

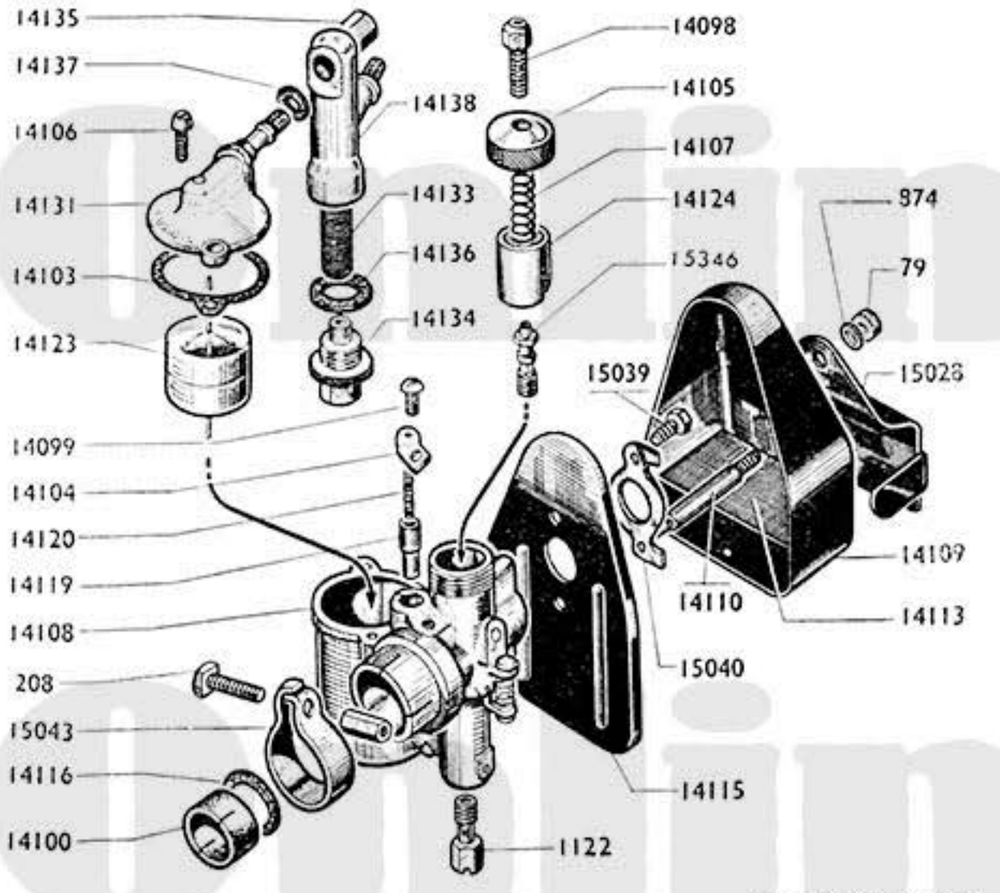

Reproduction interdite

MOBYLETTE Type AV 33 ou AU 33

ROBINET ESSENCE - CARBURATEUR

Numéro pièces	Groupe	Nbre de pièces	DÉSIGNATION	Prix unitaire Vente détail
			ROBINET ESSENCE POUR TUBULURE VISSÉE	
1086	5	1	Bouton moleté du robinet	
1087	5	1	Ecrou de la tige du robinet	
1088	5	1	Rondelle blocfor	
1089	5	1	Joint caoutchouc de la tige de robinet	
1090	5	1	Joint inférieur du robinet	
14380	5	**S.E.**	Robinet complet pour tubulure vissée	
14382	5	1	Tubulure essence complète à visser	
14385	5	1	Tige de robinet pour tubulure vissée	
15023	3	2	Ecrou de tubulure	
15024	3	2	Bi-cône de tubulure	
			ROBINET ESSENCE POUR TUBULURE NYLON	
14837	5	1	Tubulure essence nylon	
14859	5	**S.E.**	Robinet complet pour tubulure nylon	
14860	5	1	Tige de robinet pour tubulure nylon	
15514	4	2	Collier de tubulure nylon	
			CARBURATEUR FILTRE BAKELITE SE MONTANT AVEC TUBULURE NYLON	
208	3	1	Boulon de collier de carburateur	
1122	3	1	Gicleur de 22	
14098	3	1	Vis tendeur de chapeau de chambre	
14099	3	1	Vis de couvercle de starter	
14100	3	1	Bague de réduction	
14103	3	1	Joint de couvercle de cuve	
14104	3	1	Couvercle de starter	
14105	3	1	Chapeau de chambre	
14106	3	2	Vis de couvercle de cuve	
14107	3	1	Ressort de volet des gaz	
14108	3	1	Corps de carburateur	
14116	3	1	Rondelle isotherme	
14119	3	1	Volet de starter	
14120	3	1	Ressort de volet de starter	
14123	3	1	Flotteur	
14124	3	1	Volet des gaz	
14127	3	1	Ressort de butée de ralenti	
14128	3	1	Rondelle de butée de ralenti	
14129	3	1	Butée de ralenti	
14130	3	1	Vis de butée de ralenti	
14131	3	1	Couvercle de cuve	
14133	3	1	Filtre de cuve de décantation	
14134	3	1	Bouchon de filtre	
14135	3	1	Bouchon horizontal	
14136	3	1	Rondelle joint de décantation	
14137	3	1	Joint supérieur du filtre décanteur	
15032	3	**S.E.**	Filtre décanteur complet prévu pour tubulure nylon	
15033	3	1	Corps de filtre prévu pour tubulure nylon	
15035	3	**S.E.**	Carburateur compl. filtre bakélite prévu p/ tub. nylon	
15036	3	**S.E.**	Filtre à air complet bakélite	
15037	3	1	Capot bakélite de filtre à air	
15038	3	1	Couvercle de filtre	
15039	3	2	Vis de fixation du couvercle	
15040	3	1	Plaquette de frein des vis	
15041	3	1	Treillis filtre du boîtier	
15042	3	1	Ressort de maintien capot de filtre à air	
15043	3	1	Collier de carburateur	
15346	3	1	Diffuseur	
			CARBURATEUR FILTRE TOLE SE MONTANT AVEC TUBULURE VISSÉE	
79	5	1	Ecrou de l'axe d'assemblage	
874	3	1	Rondelle "Acro" de Ø 5	
14109	3	1	Capot tôle de filtre à air	
14110	3	1	Axe d'assemblage du filtre à air	
14113	3	1	Treillis filtre du boîtier	
14115	3	1	Couvercle de filtre	
14121	3	**S.E.**	Filtre à air complet tôle	
14122	3	**S.E.**	Carburateur complet filtre tôle prévu p/ tubul. vissée	
14132	3	**S.E.**	Filtre décanteur complet prévu pour tubulure vissée	
14138	3	1	Corps de filtre prévu pour tubulure vissée	
15028	3	1	Volet de protection de prise d'air	
15039	3	1	Vis de fixation du couvercle	
15040	3	1	Plaquette frein de la vis	
			AUTRES GICLEURS suivant réglage	
1118	3		Gicleur de 18	
1119	3		Gicleur de 19	
1120	3		Gicleur de 20	
1121	3		Gicleur de 21	
1123	3		Gicleur de 23	

AVIS IMPORTANT. - Les pièces mentionnées **"Conditionné"** ne sont vendues que par sachet. Voir page spéciale **"Conditionnement"** (Fin catalogue). A commander sous le numéro du sachet conditionné choisi.

S.E. = Sous-ensemble (ne figure pas sur le dessin).

Les prix indiqués sont susceptibles de variation sans préavis, ils ne sont donc donnés qu'à titre indicatif.

Reproduction interdite

Tobec Online

MOBYLETTE Type AV 33 ou AU 33

ROBINET ESSENCE - CARBURATEUR Nouveau Modèle

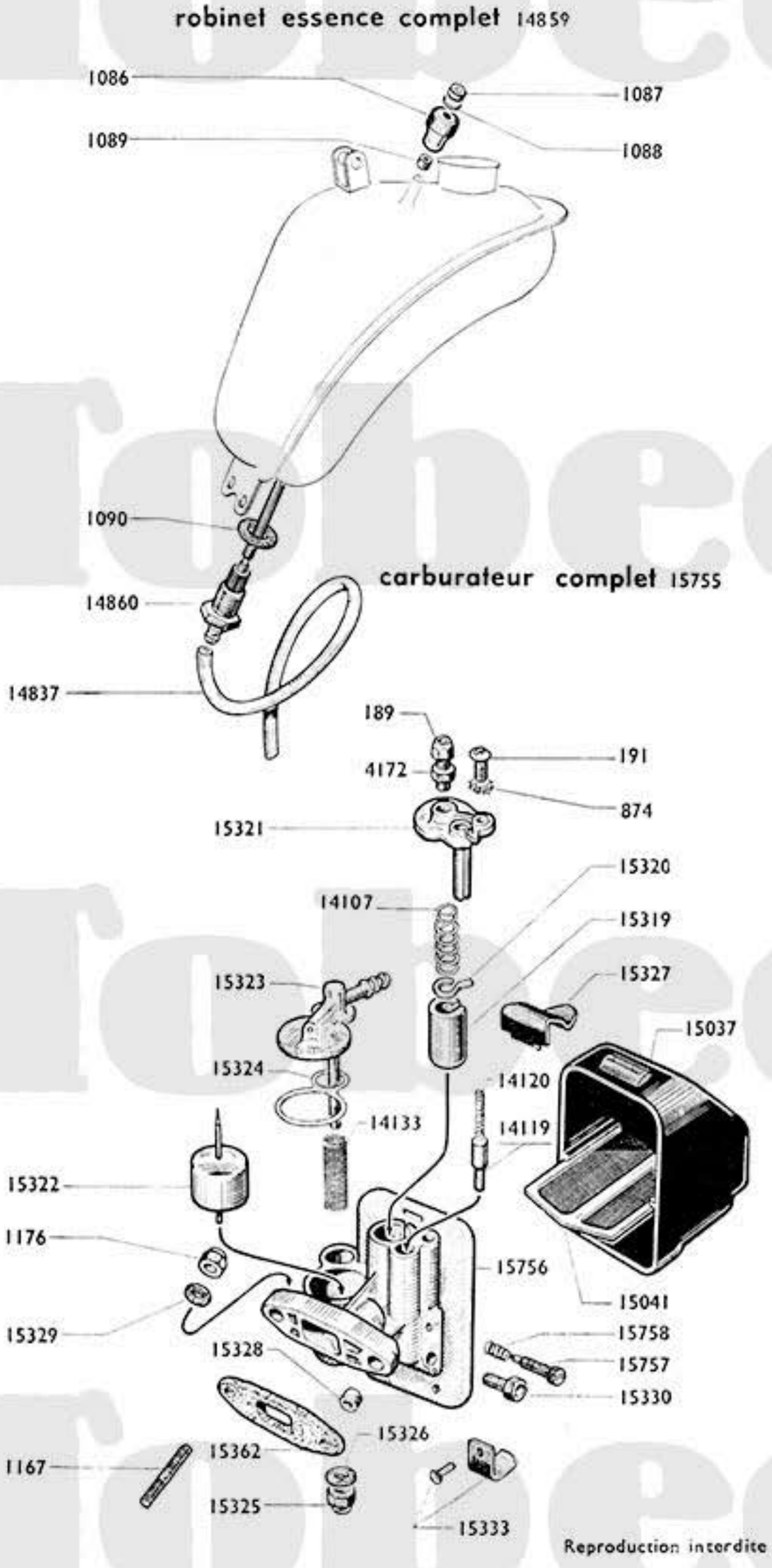

Reproduction interdite

Numéro pièces	Groupe	Nbre de pièces	DÉSIGNATION	Prix unitaire Vente détail
			ROBINETS ET TUBULURE ESSENCE	
1086	5	1	Bouton moleté du robinet	
1087	5	1	Ecrou de la tige de robinet	
1088	5	1	Rondelle blocfor Ø 4	
1089	5	1	Joint caoutchouc de la tige de robinet	
1090	5	1	Joint inférieur du robinet	
14837	5	1	Tubulure essence nylon	
14859	5	**S.E.**	Robinet complet pour tubulure nylon	
14860	5	1	Tige de robinet	
15514	4		Collier de tubulure nylon (sur demande)	
			CARBURATEUR Nouveau modèle à bride	
189	3	1	Vis tendeur de chapeau de chambre	
191	3	1	Vis de fixation couvercle chambre mélange	
874	3	1	Rondelle éventail Ø 5 **(Conditionné)**	
4172	3	1	Contre-écrou de vis tendeur de chapeau de chambre	
14107	3	1	Ressort de volet des gaz	
14119	3	1	Volet de starter	
14120	3	1	Ressort de volet de starter	
14133	3	1	Filtre de cuve de décantation	
15037	3	1	Capot bakélite de filtre à air	
15041	3	1	Treillis de filtre du boîtier	
15319	3	1	Volet des gaz	
15320	3	1	Plaquette guide volet	
15321	3	1	Chapeau de chambre de mélange	
15322	3	1	Flotteur	
15323	3	1	Couvercle de cuve	
15324	3	1	Joint de couvercle de cuve	
15325	3	1	Ecrou borgne inférieur fixation couvercle de cuve	
15326	3	1	Joint de l'écrou borgne inférieur	
15327	3	1	Ressort supérieur maintien boîtier de filtre à air	
15328	3	2	Joint canon isolant de bride	
15329	3	2	Rondelle joint isolante	
15330	3	1	Gicleur de 19	
15331	3		Gicleur de 20	
15332	3		Gicleur de 21 suivant réglage	
15333	3	1	Ressort inférieur avec rivet maintien de filtre à air	
15362	3	1	Joint de bride	
15755	3	**S.E.**	Carburateur complet à bride	
15756	3	1	Corps de carburateur	
15757	3	1	Vis de ralenti	
15758	3	1	Ressort de la vis de ralenti	
			FIXATION AU CYLINDRE	
1167	5	2	Goujon de fixation de carburateur 6×100×33	
1176	5	2	Ecrou de 6×100 "Nylstop"	

AVIS IMPORTANT. - Les pièces mentionnées **"Conditionné"** ne sont vendues que par sachet. Voir page spéciale **"Conditionnement"** (Fin Catalogue). A commander sous le numéro du sachet conditionné choisi. **S.E.** = Sous-ensemble (ne figure pas sur le dessin). Les prix indiqués sont susceptibles de variation sans préavis. Ils ne sont donc donnés qu'à titre indicatif.

Reproduction interdite

MOBYLETTE Type AV 33 ou AU 33

FREIN AVANT ET JEU DE DIRECTION

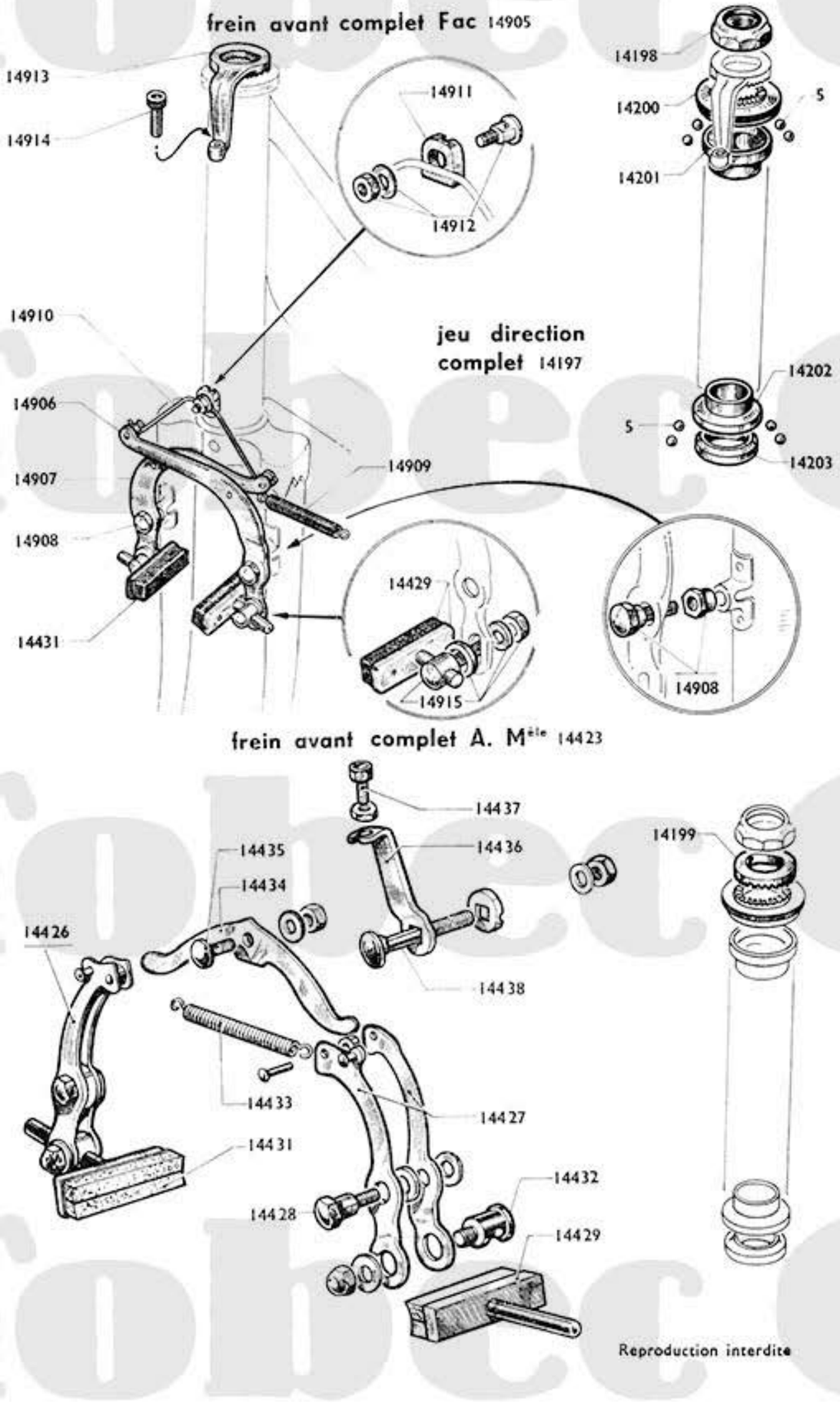

Numéro pièces	Groupe	Nbre de pièces	DÉSIGNATION	Prix unitaire Vente détail
			FREIN AVANT "FAC"	
14429	5	2	Porte-patin avec caoutchouc	
14431	5	2	Patin de frein	
14905	4	**S.E.**	Frein avant complet	
14906	4	1	Levier côté gauche nu	
14907	4	1	Levier côté droit nu	
14908	4	2	Vis tasseau avec contre-écrou	
14909	4	1	Ressort de rappel des leviers	
14910	4	1	Ressort palonnier avant	
14911	4	1	Support palonnier	
14912	4	1	Serre-câble palonnier	
14913	4	1	Potence crantée support vis tendeur	
14914	4	1	Vis tendeur	
14915	4	2	Barillet complet de porte patin	
			FREIN AVANT "JEAY" ancien modèle	
14423	5	**S.E.**	Frein avant randonneur complet	
14424	5	1	Levier de frein côté droit complet	
14425	5	1	Levier de frein côté gauche complet	
14426	5	1	Levier de frein côté droit nu	
14427	5	1	Levier de frein côté gauche nu	
14428	5	2	Axe de levier avec écrou, entretoise et rondelle	
14429	5	2	Porte-patin avec caoutchouc	
14431	5	2	Patin de frein	
14432	5	2	Barillet serrage porte-patin a/ecrou, entret. et rond.	
14433	5	1	Ressort de rappel des leviers	
14434	5	1	Palonnier	
14435	5	1	Boulon serre-câble avec écrou et rondelle	
14436	5	1	Support de barillet tendeur frein avant	
14437	5	1	Barillet tendeur avec écrou	
14438	5	1	Boulon de fixation support sur fourche	
			JEU DE DIRECTION	
5	5	48	Bille de 3,96 **(Conditionné)**	
14197	4	**S.E.**	Jeu de direction complet	
14198	4	1	Contre-écrou de direction	
14199	4	1	Rondelle à méplat (pas prévu pour frein FAC)	
14200	4	1	Cuvette supérieure	
14201	4	1	Cône supérieur	
14202	4	1	Cuvette inférieure	
14203	4	1	Cône inférieur	

NOTA. - Jeu de direction. La rondelle à méplat N° 14199 n'est pas à utiliser au montage, sur les Mobylettes possédant le frein avant "FAC". En effet, cette rondelle est remplacée par la potence crantée support vis tendeur N° 14913.

AVIS IMPORTANT. - Les pièces mentionnées **"Conditionné"** ne sont vendues que par sachet. Voir page spéciale **"Conditionnement"** (Fin catalogue). A commander sous le numéro du sachet conditionné choisi. - **S.E.** = Sous-ensemble (ne figure pas sur le dessin).

Les prix indiqués sont susceptibles de variation sans préavis, ils ne sont donc donnés qu'à titre indicatif.

Reproduction interdite

Reproduction interdite

MOBYLETTE Type AV 33 ou AU 33

ancien modèle

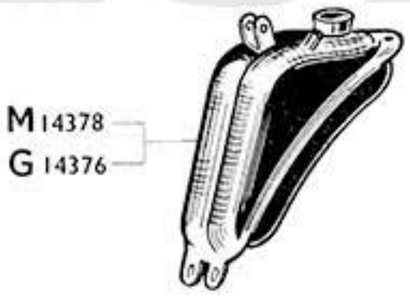

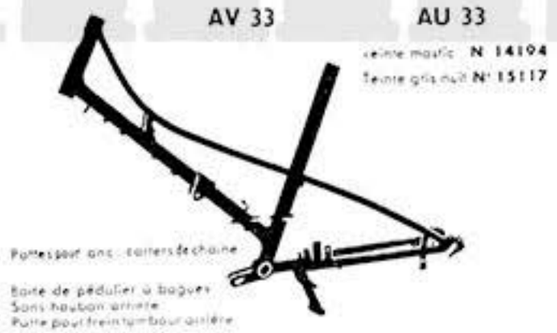

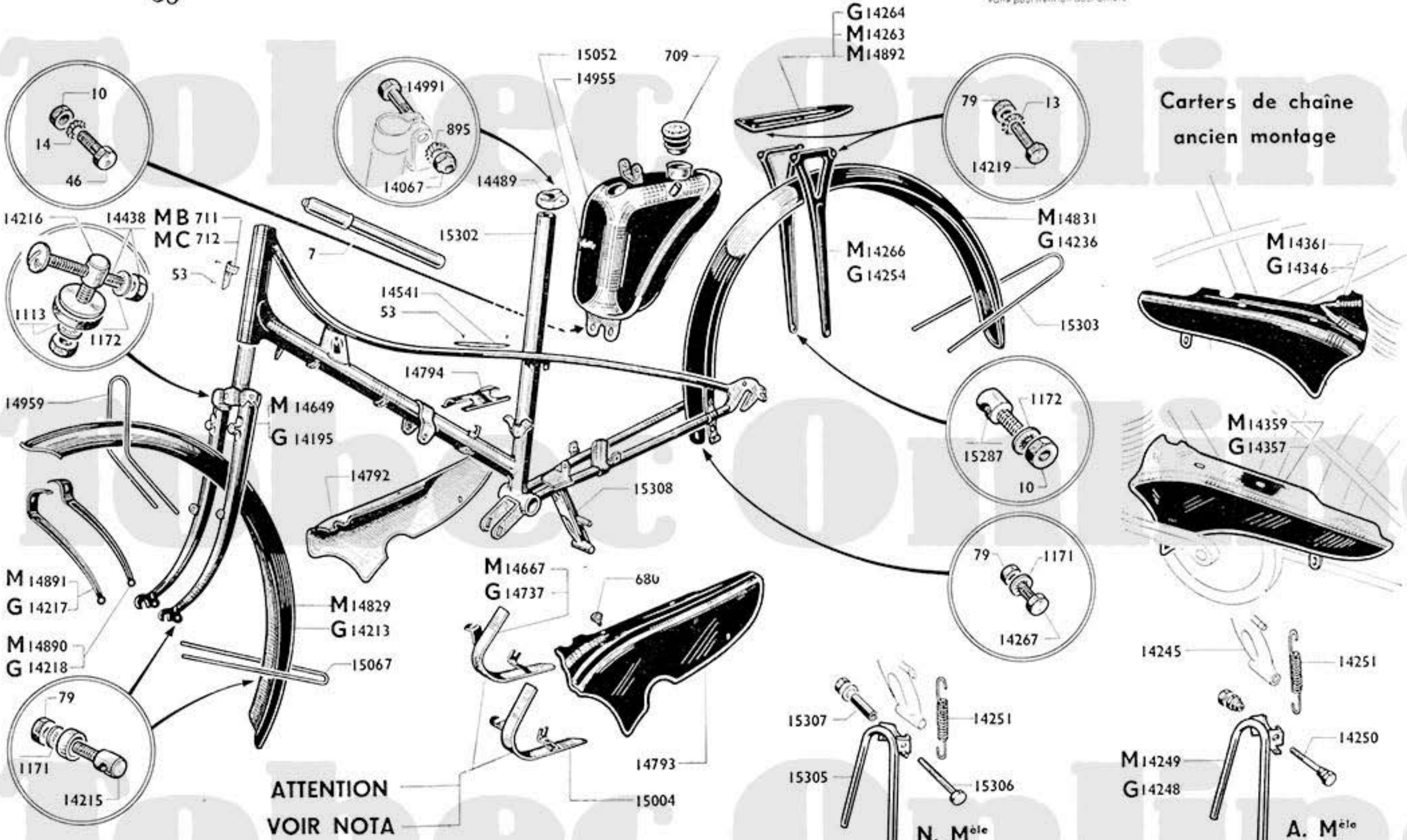

NOTA. - CARTER. Le carter de protection N° 15004 se monte uniquement sur les machines équipées du moteur AV 7 E.

Reproduction interdite

MOBYLETTE Type AV 33 ou AU 33

CADRE - FOURCHE - BEQUILLE - PORTE-BAGAGES - GARDE-BOUE - CARTERS - RESERVOIR ESSENCE - BOULONNERIE CYCLE

Numéro pièces	Groupe	Nbre de pièces	DESIGNATION	Prix unitaire Vente détail
			CADRE	
7	5	1	Pompe à air L = 300	
53	5	2	Clou cannelé **(Conditionné)**	
711	5	1	Plaque de cadre MB	
712	5	1	Plaque de cadre MC	
14194	1		Cadre (mod. prévu pour anciens carters de chaîne) mastic	
14541	5	2	Protège-longeron	
15084	1		Cadre (modèle épuisé. Voir nota)	
15117	1		Cadre gris nuit (mod. prévu pour anciens carters de chaîne)	
15302	1	1	Cadre (remplaçant le 15084, voir Nota) pattes pour nouveaux carters	
			FOURCHE	
14195	1		Fourche L. 210 gris nuit	
14649	1	1	Fourche L. 210 mastic	
			BEQUILLE (ancien montage)	
14245	1		Support béquille à souder	
14248	1		Béquille centrale gris nuit	
14249	1		Béquille centrale mastic	
14250	5		Axe de béquille avec écrou et contre-écrou	
14251	5		Ressort de béquille	
			BEQUILLE (nouveau montage)	
14251	5	1	Ressort de béquille	
15305	1	1	Béquille centrale mastic	
15306	5	1	Boulon de béquille avec écrou	
15307	5	1	Entretoise du boulon de béquille	
15308	1	1	Support de béquille à souder	
			PORTE-BAGAGES	
14254	1		Hauban de porte-bagages gris nuit	
14258	1	S.E.	Porte-bagages complet mastic	
14259	1	S.E.	Porte-bagages complet gris nuit	
14263			Plate-forme de porte-bagages mastic (largeur 120)	
14264			Plate-forme de porte-bagages gris nuit (larg. 120)	
14266	1	2	Hauban de porte-bagages mastic	
14892	1	1	Plate-forme de porte-bagages (largeur 140)	
14893	1	S.E.	Porte-bagages complet	
			GARDE-BOUE AVANT	
14212	1	S.E.	Garde-boue avant complet gris nuit	
14213	1		Garde-boue avant nu gris nuit	
14217	1		Tringle stylisée côté droit gris nuit	
14218	1		Tringle stylisée côté gauche gris nuit	
14828	1	S.E.	Garde-boue avant complet mastic	
14829	1	1	Garde-boue avant nu mastic	
14890	1	1	Tringle stylisée côté gauche mastic	
14891	1	1	Tringle stylisée côté droit mastic	
14959	1	1	Tringle de garde-boue avant coudée (nouv. mont.)	
15067	1	1	Tringle de garde-boue avant inférieure	
			GARDE-BOUE ARRIÈRE	
14214	1		Tringle de garde-boue arrière (ancien montage)	
14235	1	S.E.	Garde-boue arrière complet gris nuit	
14236	1		Garde-boue arrière nu gris nuit	
14830	1	S.E.	Garde-boue arrière complet mastic	
14831	1	1	Garde-boue arrière nu mastic	
15303	1	1	Tringle de garde-boue arrière (nouveau montage)	
			CARTERS	
80	5	4	Rivet de marque "Mobylette" de carter **(Cond.)**	
680	5	6	Vis de carter de chaîne **(Conditionné)**	
14346	1		Carter de chaîne côté droit gris nuit (anc. montage)	
14357	1		Carter de chaîne côté gau. gris nuit (anc. montage)	
14359	1		Carter de chaîne côté gauche mastic (anc. montage)	
14361	1		Carter de chaîne côté droit mastic (nouv. montage)	
14544	5	2	Marque "Mobylette" de carter	
14667	1		Carter de protection de poulie mastic (anc. mont.)	
14737	1		Carter protection poulie gris nuit (ancien montage)	
14792	1	1	Carter de chaîne côté droit mastic (nouv. montage)	
14793	1	1	Carter de chaîne côté gauche (nouveau montage)	
14794	5	1	Carter latéral intermédiaire	
15004	1	1	Carter protection de poulie mastic (nouv. montage)	
			RESERVOIR	
709	5	1	Bouchon plastique de réservoir	
757	5	1	Vis de monogramme	
14376	1		Réservoir essence gris nuit (ancien modèle)	
14378	1		Réservoir essence mastic (ancien modèle)	
14489	5	1	Collier de fixation réservoir	
14789	1	1	Réservoir capacité 3 L. 5 (prévu p. monogramme)	
14955	1		Réservoir essence cap. 3 L. 5 (prévu p. décalque)	
15052	5		Décalque "Mobylette" de réservoir	
15062	5	1	Monogramme de réservoir "Mobylette"	
15082	5	1	Décalque de réservoir "Castrol"	
			BOULONNERIE CYCLE	
10	5	4	Ecrou de 6×100 **(Conditionné)**	
13	5	6	Rondelle grower de Ø 5 **(Conditionné)**	
14	5	2	Rondelle grower de Ø 6 **(Conditionné)**	
46	5	2	Boulon fix. inf. réserv. au cadre 6×100×13 **(Cond.)**	
79	5	19	Ecrou de 5×90 **(Conditionné)**	
652	5	2	Boulon fix. hauban porte-bagages sur anciens cadres 5×90×22	
895	3	1	Rondel. blocfor Ø 8 du boul. collier réserv. **(Cond.)**	
1113	5	1	Rondelle Nomel Ø 7 **(Conditionné)**	
1171	5	9	Rondelle Nomel Ø 5 **(Conditionné)**	
1172	5	3	Rondelle Nomel Ø 6 **(Conditionné)**	
14067	5	1	Ecrou de 8×100 du boulon de collier réservoir	
14215	5	10	Boulon barillet serre-tringle court 5×90×15	
14216	5	1	Attache supérieure "Lefol" garde-boue avant	
14219	5	6	Boulon de porte-bagages et fixation 5×90×15	
14267	5	1	Boulon fix. inf. garde-boue AR au cadre 5×90×10	
14438	5	1	Boulon transversal tête de fourche et "Lefol" fixation garde-boue AV 6×100×40	
14991	5	1	Boulon de collier réservoir 8×100×45	
15287	5	2	Boulon barillet serre-tringle nouv. modèle fix. hauban porte-bagages et garde-boue AR 6×100×35	

NOTA. - PORTE-BAGAGES. Ont été montés successivement : 1°) Porte-bagages N° 14259, gris nuit, largeur 120 m/m, avec réservoir non enveloppant N° 14376 - 2°) Porte-bagages N° 14258 mastic largeur 120 m/m, avec réservoir non enveloppant N° 14378 - 3°) Porte-bagages N° 14893 mastic largeur 140 m/m, avec les réservoirs enveloppants N° 14955 et 14789.

CADRE. Le cadre N° 15084 est abandonné et remplacé par le cadre nouveau modèle N° 15302. Pour le montage - garde-boue AR et porte-bagages - il sera nécessaire de prévoir 1°) 1 tringle garde-boue AR longue N° 15303 - 2°) 2 barillets serre-tringle longs N° 15287.

RÉSERVOIR. Le modèle de réservoir N° 14789 prévu pour monogramme est représenté page 21 A.

Reproduction interdite

MOBYLETTE Type AV 33 ou AU 33

PEDALIER - CHAINES - TENDEUR

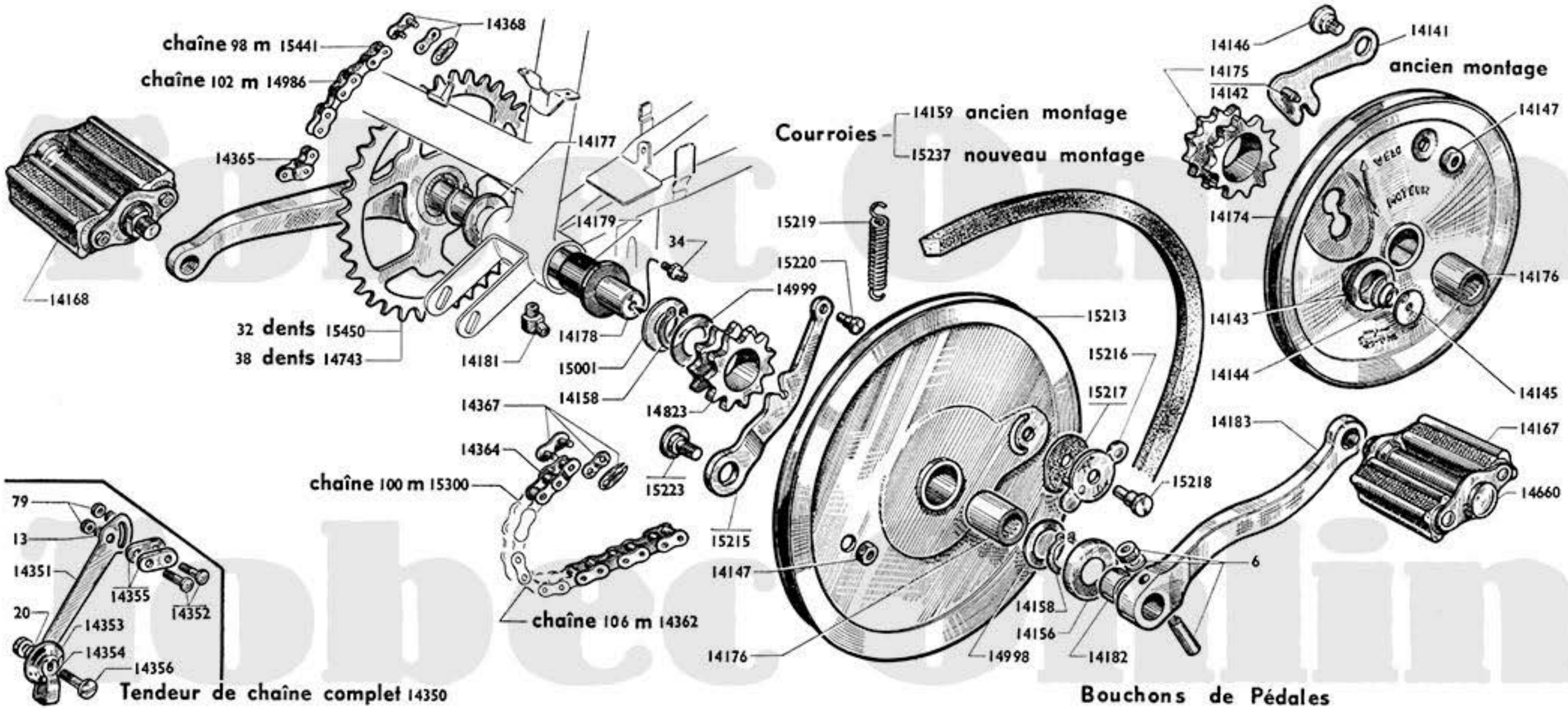

Tendeur de chaîne complet 14350

Bouchons de Pédales

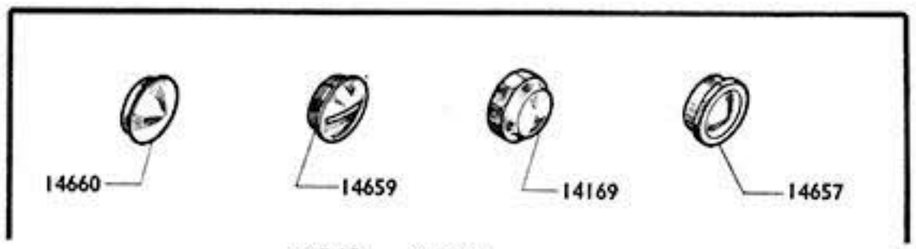

VOIR NOTA

Reproduction interdite

NOTA. - PEDALES. Plusieurs marques de pédales équipent les Mobylettes selon les approvisionnements. Lors d'une commande concernant les bouchons de celles-ci, il est recommandé de préciser leurs numéros d'après les différents modèles représentés au dessin.

CHAINES. Deux marques de chaine équipent les Mobylettes selon les approvisionnements, le nombre de maillons seul est à retenir. Néanmoins pour les attaches rapides et faux maillons, il est recommandé de nous indiquer la marque soit YELLOW ou BRAMPTON.

Tobec Online

MOBYLETTE Type AV 33 ou AU 33

PÉDALIER - CHAINES - TENDEUR

Numéro Pièces	Groupe	Nbre de pièces	DÉSIGNATION	Prix unitaire Vente détail
			PEDALIER	
6	5	2	Clavette de pédalier ..... **(Conditionné)**	
34	5	1	Graisseur de pédalier ..... **(Conditionné)**	
14139	4	**S.E.**	Paire de pédales (Voir Nota)	
14141	2	1	Levier de verrouillage nu (ancien montage)	
14142	2	1	Axe de bouton de verrouillage	
14143	2	1	Bouton de verrouillage.....	
14144	5	1	Ressort du bouton.....	
14145	5	1	Rondelle de l'axe du bouton.....	
14146	2	1	Axe du levier	
14147	2	1	Ecrou de l'axe du levier	
14156	4	1	Pare-huile de pédalier	
14158	5	3	Circlips de pédalier..... **(Conditionné)**	
14159	4		Courroie 13×8 Longueur 719 (ancien montage) ...	
14167	4	1	Pédale gauche (Voir Nota)	
14168	4	1	Pédale droite (Voir Nota)	
14174	2		Poulie d/ pédalier Ø ext. 194 $\frac{9}{16}$ moyeu d/ 31 (a. mont.)	
14175	2		Pignon de pédalier 12 dents Ø int. 31 (a. mont.).	
14176	5	1	Douille d'aiguilles	
14177	5	1	Joue de pédalier côté droit 10/10	
14178	4	1	Axe de pédalier	
14179	5	2	Bague de pédalier.....	
14181	5	1	Graisseur de pédalier coudé	
14182	5	1	Entretoise entre plateau et manivelle	
14183	4	1	Manivelle gauche coudée	
14459	2	**S.E.**	Levier de verrouillage complet (ancien montage) .	
14660	4	2	Bouchon de pédale lisse (sans filetage) (Voir Nota)	
14743	4		Manivelle dr. avec pignon serti 38 dents (anc. mont.)	
14823	2	1	Pignon de pédalier 11 dents Ø int. 29 (nouv. mont.)	
14833	5		Bague de pédalier cote réparation	
14863	5		Cale intérieure de pédalier 1/10.... **(Conditionné)**	
14864	5		Cale intérieure de pédalier 2/10.... **(Conditionné)**	
14865	5		Cale intérieure de pédalier 5/10.... **(Conditionné)**	
14996	5		Joue extérieure de pédalier 5/10.....	
14998	5	1	Joue extérieure devant poulie 10/10	
14999	5	1	Joue intérieure pignon pédalier 23/10.....	
15000	5		Joue de pédalier gauche 18/10	
15001	5	1	Joue de pédalier gauche 8/10	
15213	2	**S.E.**	Poulie d/ pédal/ tôle Ø ext. 214 $\frac{9}{16}$ moy. d/ 29 (n. mont.)	
15214	2	**S.E.**	Levier de verrouillage complet.....	
15215	2	1	Levier de verrouillage nu.....	
15216	2	1	Bouton de verrouillage	
15217	2	1	Rondelle de friction du bouton	
15218	2	1	Axe du bouton.....	
15219	2	1	Ressort de levier de verrouillage.....	
15220	2	1	Axe de ressort sur levier	
15223	2	1	Axe avec écrou de levier de verrouillage.....	
15237	4	1	Courroie de 13×8 longueur 745 (nouveau montage)	
15450	4	1	Manivelle droite avec pignon serti 32 dts (n. mont.)	
			AUTRES BOUCHONS DE PEDALES (Voir Nota)	
14169	4		Bouchon de pédale à filetage intérieur (Lyotard)..	
14657	4		Bouchon de pédale 8 pans à filetage intérieur (J.R.C.)	
14659	4		Bouchon de pédale à filetage extérieur	
			TENDEUR DE CHAINE	
13	5	2	Rondelle grower de Ø 5 ..... **(Conditionné)**	
20	5	1	Rondelle plate de Ø 6 ..... **(Conditionné)**	
79	5	2	Ecrou du boulon de fixation du tendeur	
14350	5	**S.E.**	Tendeur de chaîne complet	
14351	5	1	Bras du tendeur	
14352	5	2	Boulon de fixation du tendeur	
14353	5	1	Galet tendeur complet	
14354	5	1	Pont de galet tendeur.....	
14355	5	2	Entretoise de bras tendeur	
14356	5	1	Axe de galet tendeur avec écrou	
			CHAINE (Voir Nota)	
14362	4		Chaîne de transmis. moteur 106 maillons (anc. mont.)	
14364	4	1	Faux maillon de transmission moteur Yellow.....	
14365	4	1	Faux maillon de transmission pédalier.....	
14367	4	1	Attache rapide de transmission moteur Yellow	
14368	4	1	Attache rapide de transmission pédalier.....	
14565	4		Faux maillon de transmission moteur Brampton ...	
14875	4		Attache rapide de transmission moteur Brampton..	
14986	4		Chaîne de transmis. pédalier 102 maillons (a. mont.)	
15300	4	1	Chaîne de transmis. moteur 100 maillons (n. montage)	
15441	4	1	Chaîne de transmis. pédalier 98 maillons (n. mont.) .	

AVIS IMPORTANT. - Les pièces mentionnées **"Conditionné"** ne sont vendues que par sachet. Voir page spéciale **"Conditionnement"** (Fin catalogue). A commander sous le numéro du sachet conditionné choisi.

S.E. = Sous-ensemble (ne figure pas sur le dessin).

Les prix indiqués sont susceptibles de variation sans préavis, ils ne sont donc donnés qu'à titre indicatif.

Reproduction interdite

Tobeo Online

MOBYLETTE Type AV 33 ou AU 33

Moyeu avant complet acier 14276

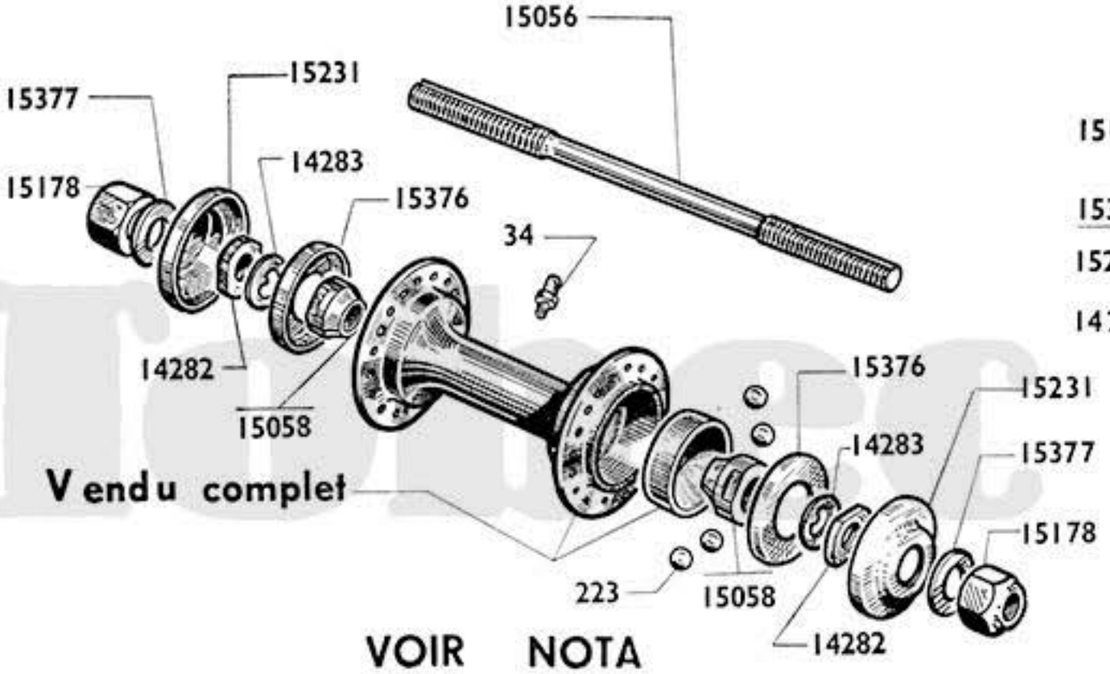

VOIR NOTA

Moyeu avant complet dural 15055

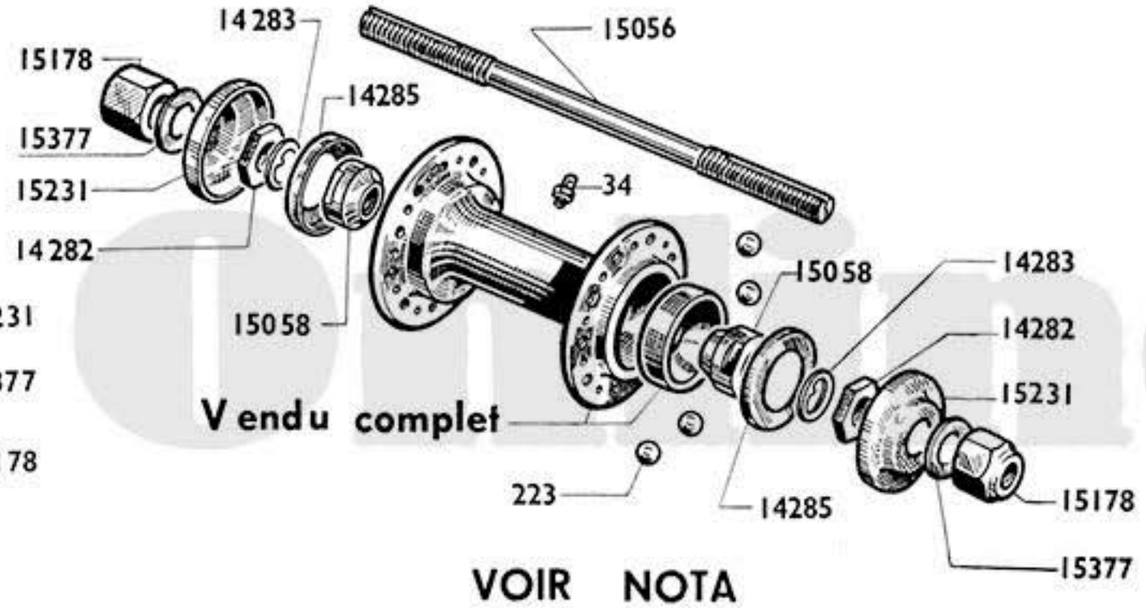

VOIR NOTA

Reproduction interdite

ROUE & MOYEU AVANT

Numéro Pièces	Groupe	Nbre de Pièces	DÉSIGNATION	Prix unitaire Vente détail
			ROUE	
14230	1		Enveloppe Michelin blanche 600×50 B	
14232	1		Chambre à air Michelin 600×50 B	
14269	1	**S.E.**	Roue avant complète	
14270	1	1	Jante de 600×50 B	
14271	4	36	Rayon L = 251,5 jauge 12 filetage 13 avec écrou	
14272	4	36	Ecrou de rayon jauge 13	
14273	1	1	Enveloppe Hutchinson blanche 600×50 B	
14274	1	1	Chambre à air Hutchinson 600×50 B	
14275	5	1	Ruban de jante	
			MOYEU ACIER (Voir Nota)	
34	5	1	Graisseur **(Conditionné)**	
223	5	20	Bille de moyeu avant de 6,35 **(Conditionné)**	
14276	4	**S.E.**	Moyeu avant complet	
14282	4	2	Contre-écrou	
14283	4	2	Rondelle à ergot	
15056	4	1	Axe de moyeu avant nu ∅ 9,5	
15057	4	**S.E.**	Axe de moyeu avant complet ∅ 9,5	
15058	4	2	Cône fixe et réglable	
15178	4	2	Ecrou de roue avant ∅ 9,5	
15231	4	2	Cache-poussière extérieur nouveau modele	
15376	4	2	Cache-poussière ∅ 29	
15377	4	2	Rondelle plate sous écrou de roue ∅ int. 9,5	
			MOYEU DURAL (Voir Nota)	
34	5	1	Graisseur **(Conditionné)**	
223	5	20	Bille de moyeu avant de 6,35 **(Conditionné)**	
14282	4	2	Contre-écrou	
14283	4	2	Rondelle à ergot	
14285	4	2	Cache-poussière ∅ 29,5	
15055	4	**S.E.**	Moyeu avant complet	
15056	4	1	Axe de moyeu avant nu ∅ 9,5	
15057	4	**S.E.**	Axe de moyeu avant complet ∅ 9,5	
15058	4	2	Cône fixe et réglable	
15178	4	2	Ecrou de roue avant ∅ 9,5	
15231	4	2	Cache-poussière extérieur nouveau modele	
15377	4	2	Rondelle plate sous écrou de roue ∅ int. 9,5	

NOTA. - MOYEU. Les cuvettes de moyeu avant n'étant pas démontables, elles ne sont pas détaillées, de même que le corps de moyeu. Nous commander l'ensemble 14276 "moyeu avant complet acier" ou l'ensemble 15055 "moyeu avant complet Dural".

Reproduction interdite

MOBYLETTE Type AV 33 ou AU 33

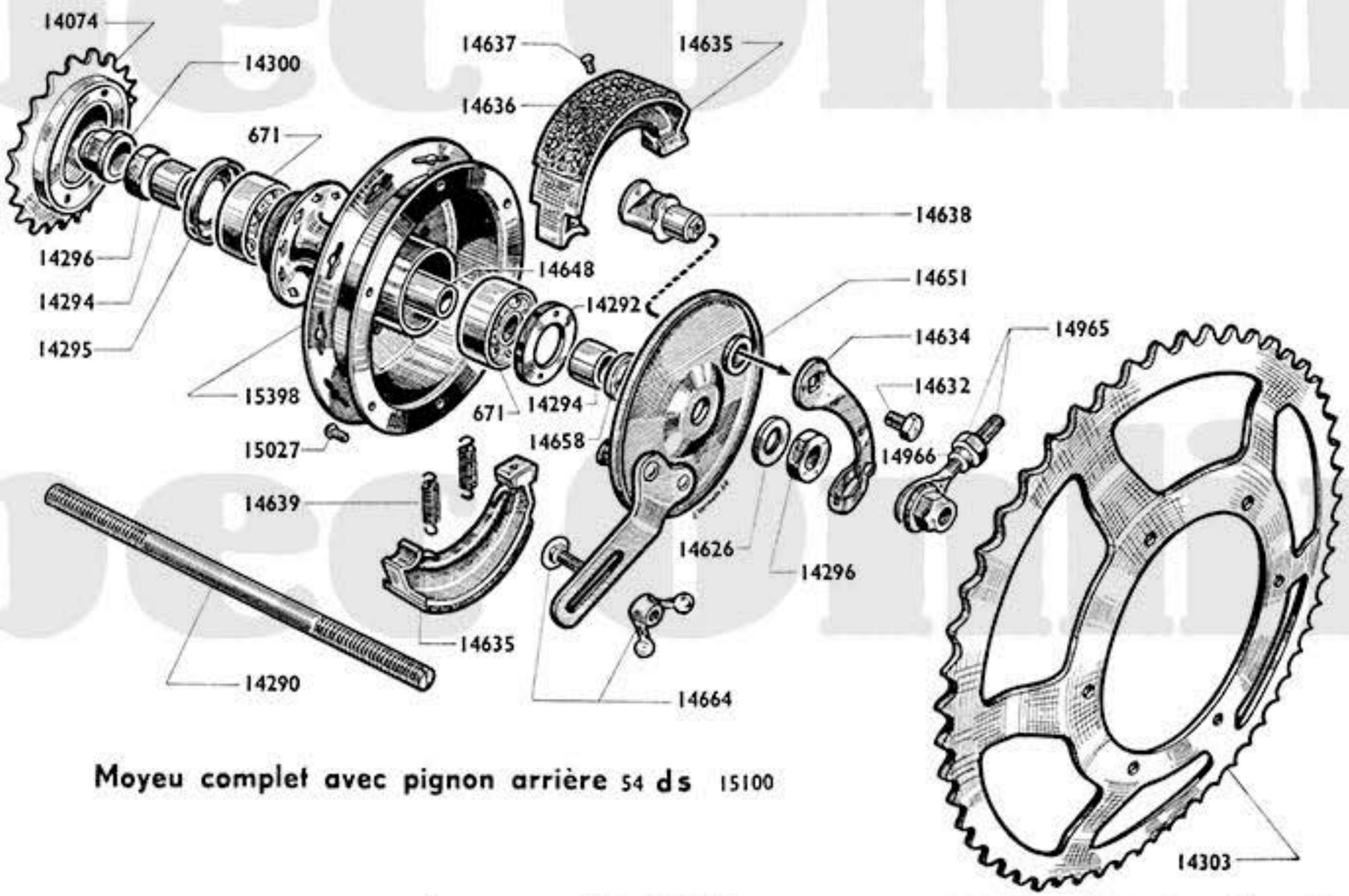

Moyeu complet avec pignon arrière 54 ds 15100

MOYEU ARRIÈRE "IDEAL" 54 DENTS CHROMÉ

Reproduction interdite

Numéro Pièces	Groupe	Nbre de pièces	DÉSIGNATION	Prix unitaire Vente détail
			ROUE	
14230	1		Enveloppe Michelin blanche de 600×50 B	
14232	1		Chambre à air Michelin de 600×50 B	
14270	1	1	Jante de 600×50 B	
14273	1	1	Enveloppe Hutchinson blanche de 600×50 B	
14274	1	1	Chambre à air Hutchinson de 600×50 B	
14275	5	1	Ruban de jante	
14287	4	18	Rayon L = 250 jauge 15 filetage 16 avec écrou	
14975	1	**S.E.**	Roue arrière complète avec pignon de 54 dents	
14988	4	18	Rayon L = 222 jauge 15 filetage 16 avec écrou	
14989	4	36	Ecrou de rayon jauge 16	
			MOYEU	
671	5	2	Roulement de 10×30×9	
14074	4	1	Roue libre 19 dents 34,7×100	
14290	4	1	Axe de moyeu arrière ∅ 10	
14292	4	1	Ecrou de blocage roulement côte tambour	
14294	4	2	Entretoise de moyeu droite et gauche int. 10 L = 11	
14295	4	1	Cache-poussière	
14296	4	2	Ecrou de moyeu	
14300	4	2	Ecrou de roue arrière ∅ 10	

Numéro pièces	Groupe	Nbre de pièces	DÉSIGNATION	Prix unitaire Vente détail
14303	4	1	Pignon arrière 54 dents	
14626	4	1	Rondelle lisse côté flasque	
14632	4	1	Vis de fixation levier de came	
14634	4	1	Levier de came de frein AR	
14635	4	2	Mâchoire ∅ 90	
14636	4	2	Férodo	
14637	5	8	Rivet de férodo	
14638	4	1	Came des mâchoires	
14639	5	2	Ressort des mâchoires	
14648	4	1	Entretoise des roulements L = 53	
14650	4	**S.E.**	Flasque des mâchoires complet	
14651	4	1	Flasque des mâchoires nu	
14658	4	1	Entretoise de centrage flasque ∅ int. 10	
14664	4	1	Vis de maintien de flasque avec écrou papillon	
14965	5	2	Tendeur de roue avec écrou	
14966	5	2	Ecrou de tendeur	
15027	5	6	Rivet de pignon arrière ∅ 4,5×11	
15100	4	**S.E.**	Moyeu arrière complet avec pignon 54 dents	
15222	4	**S.E.**	Corps de moyeu arrière complet a/ pignon 54 dents	
15398		1	Corps de moyeu arrière nu avec pignon 54 dents	

MOBYLETTE Type AV 33 ou AU 33

Moyeu complet avec pignon arrière 44 dents 15257

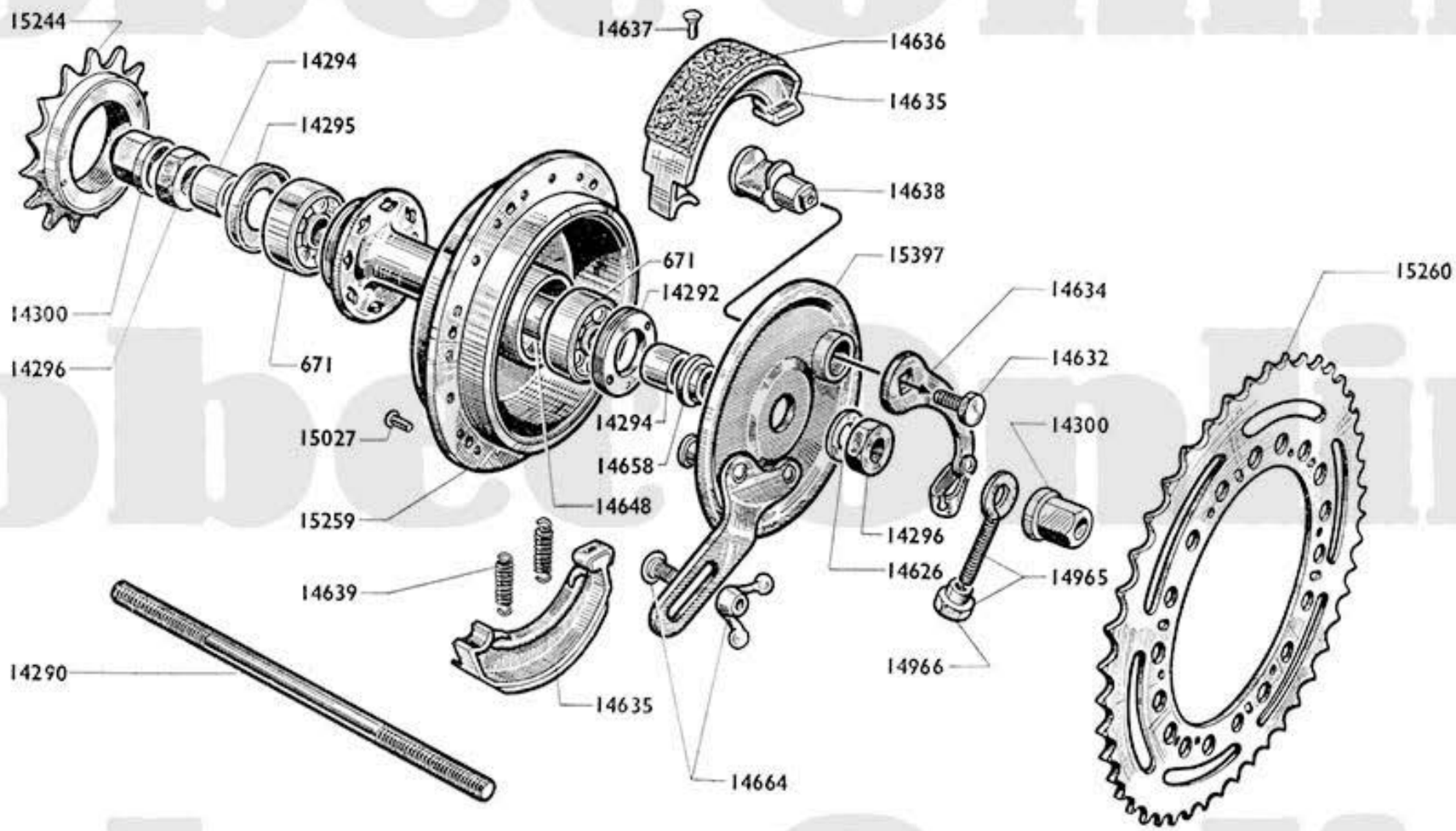

MOYEU ARRIÈRE "IDÉAL" 44 DENTS

Reproduction interdite

Numéro Pièces	Groupe	Nbre de pièces	DÉSIGNATION	Prix unitaire Vente détail
			ROUE	
14230	1		Enveloppe Michelin blanche de 600×50 B	
14232	1		Chambre à air Michelin de 600×50 B	
14270	1	1	Jante de 600×50 B	
14273	1	1	Enveloppe Hutchinson blanche de 600×50 B	
14274	1	1	Chambre à air Hutchinson de 600×50 B	
14275	5	1	Ruban de jante	
14287	4	18	Rayon L=250 jauge 15 filetage 16 avec écrou	
14988	4	18	Rayon L=222 jauge 15 filetage 16 avec écrou	
14989	4	36	Ecrou de rayon jauge 16	
15256	1	S.E.	Roue arrière complète avec pignon 44 dents	
			MOYEU	
671	5	2	Roulement de 10×30×9	
14290	4	1	Axe de moyeu arrière ∅ 10	
14292	4	1	Ecrou de blocage de roulement côté tambour	
14294	4	2	Entretoise de moyeu droite et gauche int. 10 L=11	
14295	4	1	Cache-poussière	
14296	4	2	Ecrou de moyeu	
14300	4	2	Ecrou de roue AR ∅ 10	
14626	4	1	Rondelle lisse côté flasque	

Numéro pièces	Groupe	Nbre de pièces	DÉSIGNATION	Prix unitaire Vente détail
14632	4	1	Vis de fixation de levier came	
14634	4	1	Levier de came de frein AR	
14635	4	2	Mâchoire de ∅ 90	
14636	4	2	Ferodo	
14637	5	8	Rivet de ferodo	
14638	4	1	Came des mâchoires	
14639	5	2	Ressort des mâchoires	
14648	4	1	Entretoise des roulements L=53	
14658	4	1	Entretoise de centrage de flasque ∅ int. 10	
14664	4	1	Vis de maintien flasque avec écrou papillon	
14965	5	2	Tendeur de roue avec écrou	
14966	5	2	Ecrou de tendeur	
15027	5	6	Rivet de pignon AR ∅ 4,5×11	
15244	4	1	Roue libre 18 dents 34,7×100	
15257	4	S.E.	Moyeu arrière complet avec pignon 44 dents	
15258	4	S.E.	Corps de moyeu AR complet avec pignon 44 dents	
15259	4	1	Corps de moyeu AR nu avec pignon 44 dents	
15260	4	1	Pignon arrière de 44 dents	
15396	4	S.E.	Flasque des mâchoires complet à recouvrement	
15397	4	1	Flasque des mâchoires nu à recouvrement	

MOBYLETTE Type AV 33 ou AU 33

VOIR NOTA

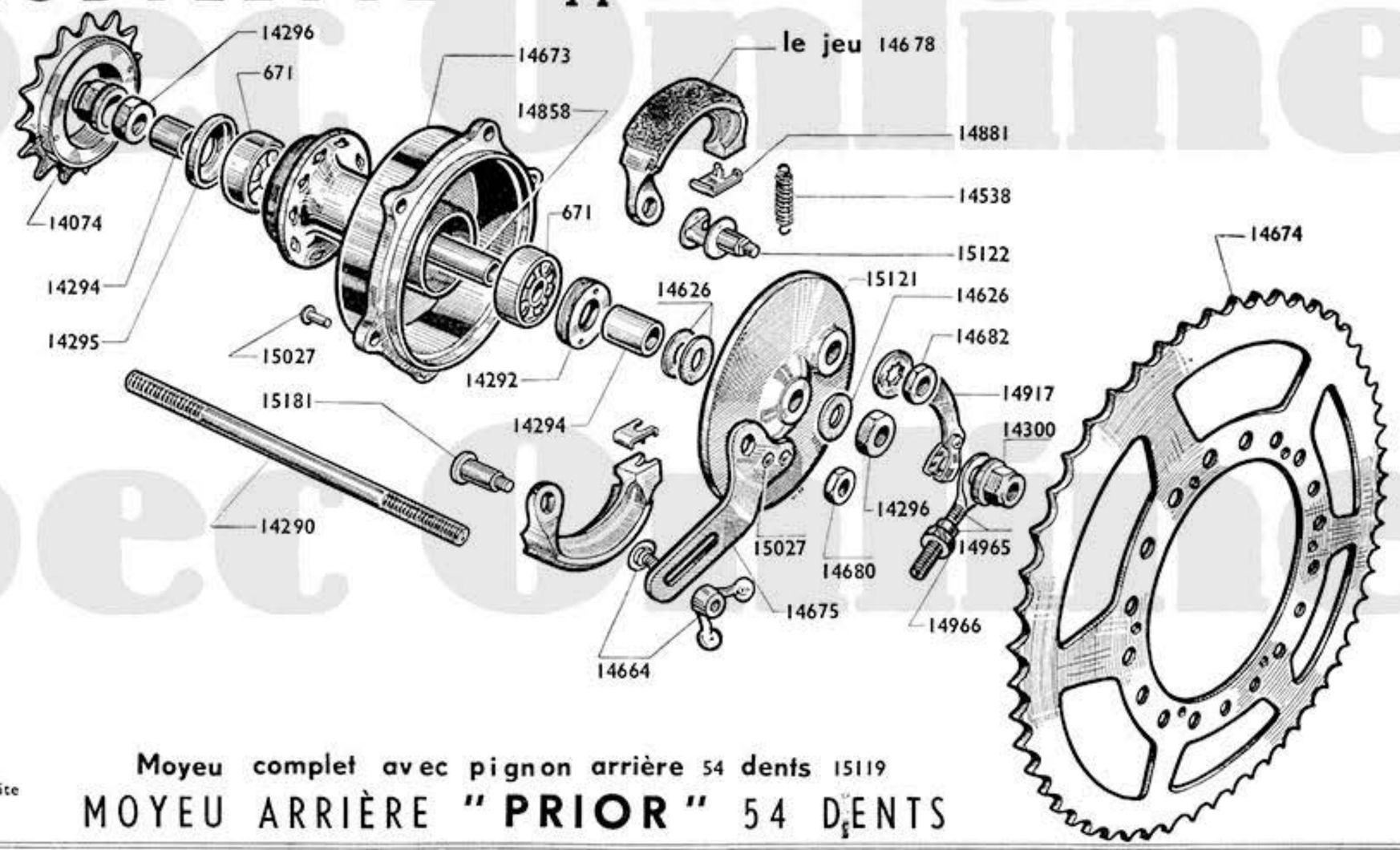

Moyeu complet avec pignon arrière 54 dents 15119

MOYEU ARRIÈRE "PRIOR" 54 DENTS

Reproduction interdite

Numéro Pièces	Groupe	Nbre de Pièces	DÉSIGNATION	Prix unitaire Vente détail
			ROUE	
14230	1		Enveloppe Michelin blanche de 600×50 B	
14232	1		Chambre à air Michelin de 600×50 B	
14270	1	1	Jante de 600×50 B	
14273	1	1	Enveloppe Hutchins n blanche de 600×50 B	
14274	1	1	Chambre à air Hutchinson de 600×50 B	
14275	5	1	Ruban de jante	
14287	4	18	Rayon L = 250 jauge 15 filetage 16 avec écrou	
14988	4	18	Rayon L = 222 jauge 15 filetage 16 avec écrou	
14989	4	36	Ecrou de rayon jauge 16	
15123	1	**S.E.**	Roue arrière complète avec pignon 54 dents	
			MOYEU	
671	5	2	Roulement de 10×30×9	
14074	4	1	Roue libre 19 dents 34,7×100	
14290	4	1	Axe de moyeu arrière nu ∅ 10	
14292	4	1	Ecrou de blocage roulement côté tambour	
14294	4	2	Entretoise de moyeu droite et gauche int. 10 L = 11	
14295	4	1	Cache-poussière ∅ 30	
14296	4	2	Ecrou de moyeu	
14300	4	2	Ecrou de roue AR ∅ 10	

Numéro Pièces	Groupe	Nbre de Pièces	DÉSIGNATION	Prix unitaire Vente détail
14538	5	1	Ressort des mâchoires	
14626	4	3	Rondelle lisse de moyeu	
14664	4	1	Vis de maintien de flasque avec écrou papillon	
14673	4	1	Corps de moyeu AR nu avec pignon 54 dents	
14674	4	1	Pignon arrière 54 dents	
14675	4	1	Patte ancrage de frein arrière	
14678	4	1	Paire de mâchoires ∅ 90	
14680	4	1	Ecrou du point fixe	
14682	4	1	Ecrou de came	
14858	4	1	Entretoise des roulements L = 48,2	
14881	4	2	Plaquette tôle des mâchoires	
14917	4	1	Levier de came	
14965	5	2	Tendeur de roue avec écrou	
14966	5	2	Ecrou de tendeur	
15027	5	8	Rivet de pignon AR et de patte ancrage ∅ 4,5×11	
15119	4	**S.E.**	Moyeu AR complet avec pignon 54 dents	
15120	4	**S.E.**	Flasque des mâchoires complet	
15121	4	1	Flasque des mâchoires nu	
15122	4	1	Came des mâchoires avec écrou	
15181	4	1	Point fixe	
15344	4	**S.E.**	Corps moyeu AR complet avec pignon 54 dents	

NOTA. - Des Mobylettes ont été équipées du moyeu "PRIOR" avec joue percée ; ce modèle est abandonné (voir dessin ci-dessus), et remplacé par le moyeu N° 15119. Pour le montage de ce moyeu en remplacement du modèle abandonné, il est nécessaire de prévoir 18 rayons côté droit L = 250 N° 14287. Les pièces de détail restent les mêmes que l'ancien moyeu.

Reproduction interdite

MOBYLETTE Type AV 33 ou AU 33

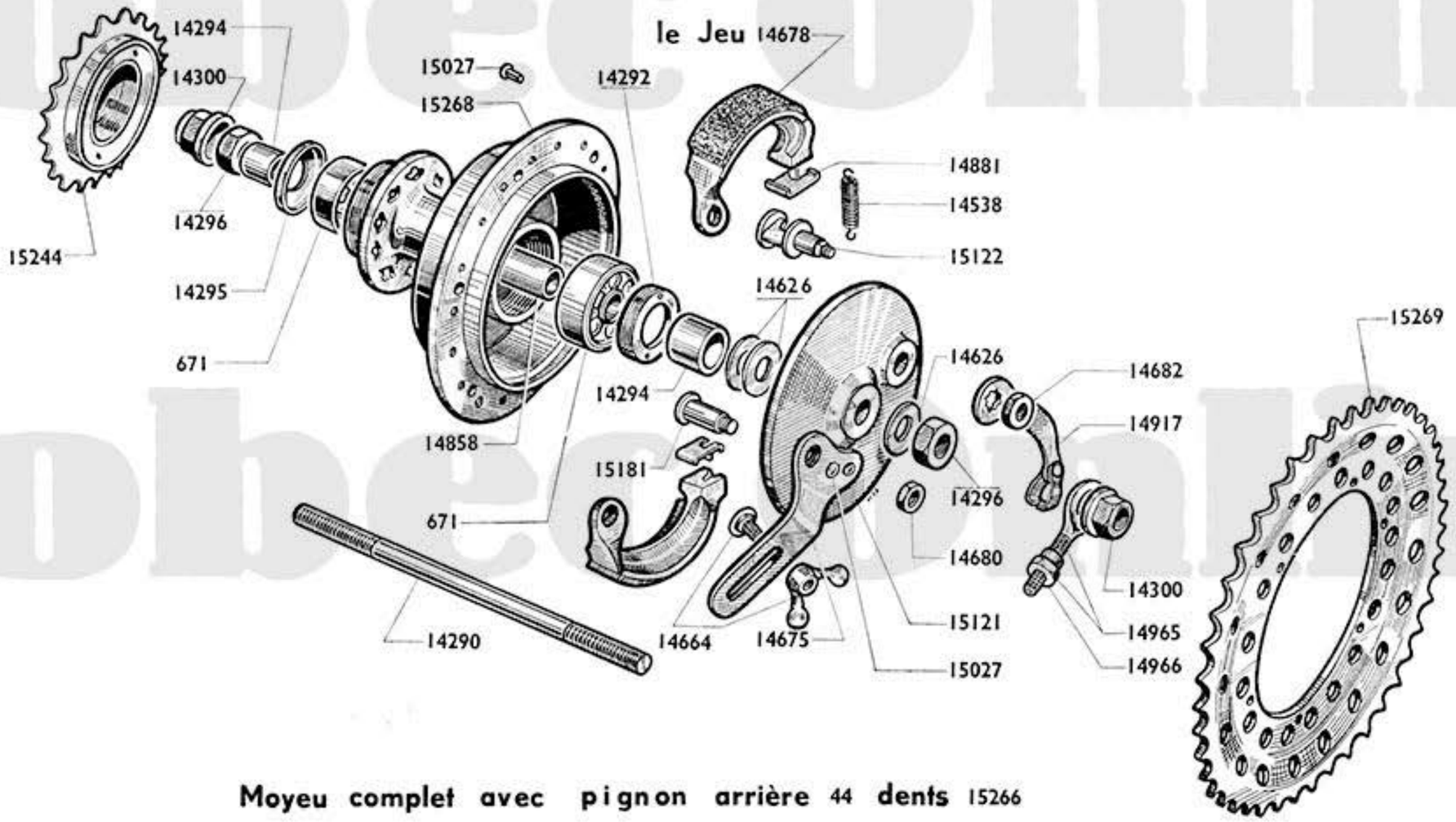

Moyeu complet avec pignon arrière 44 dents 15266

Reproduction interdite

MOYEU ARRIÈRE "PRIOR" 44 DENTS

Numéro Pièces	Groupe	Nbre de pièces	DÉSIGNATION	Prix unitaire Vente détail
			ROUE	
14230	1		Enveloppe Michelin blanche de 600×50 B	
14232	1		Chambre à air Michelin de 600×50 B	
14270	1	1	Jante de 600×50 B	
14273	1	1	Enveloppe Hutchinson blanche de 600×50 B	
14274	1	1	Chambre à air Hutchinson de 600×50 B	
14275	5	1	Ruban de jante	
14287	4	18	Rayon L=250 jauge 15 filetage 16 avec écrou	
14988	4	18	Rayon L=222 jauge 15 filetage 16 avec écrou	
14989	4	36	Ecrou de rayon jauge 16	
15265	1	**S.E.**	Roue arrière complète avec pignon 44 dents	
			MOYEU	
671	5	2	Roulement de 10×30×9	
14290	4	1	Axe de moyeu AR nu Ø 10	
14292	4	1	Ecrou de blocage de roulement côté tambour	
14294	4	2	Entretoise de moyeu droite et gauche int. 10 L=11	
14295	4	1	Cache-poussière Ø 30	
14296	4	2	Ecrou de moyeu	
14300	4	2	Ecrou de roue arrière Ø 10	
14538	5	1	Ressort des mâchoires	

Numéro pièces	Groupe	Nbre de pièces	DÉSIGNATION	Prix unitaire Vente détail
14626	4	3	Rondelle lisse de moyeu	
14664	4	1	Vis de maintien de flasque avec écrou papillon	
14675	4	1	Patte ancrage de frein arrière	
14678	4	1	Paire de mâchoires Ø 90	
14680	4	1	Ecrou de point fixe	
14682	4	1	Ecrou de came	
14858	4	1	Entretoise des roulements L=48,2	
14881	4	2	Plaquette tôle des mâchoires	
14917	4	1	Levier de came arrière	
14965	5	2	Tendeur de roue avec écrou	
14966	5	2	Ecrou de tendeur	
15027	5	8	Rivet de pignon AR et de patte d'ancrage Ø 4,5×11	
15120	4	**S.E.**	Flasque des mâchoires complet	
15121	4	1	Flasque des mâchoires nu	
15122	4	1	Came des mâchoires avec écrou	
15181	4	1	Point fixe	
15244	4	1	Roue libre 18 dents 34,7×100	
15266	4	**S.E.**	Moyeu arrière complet avec pignon 44 dents	
15267	4	**S.E.**	Corps de moyeu AR complet avec pignon 44 dents	
15268	4	1	Corps de moyeu AR nu avec pignon 44 dents	
15269	4	1	Pignon arrière 44 dents	

MOBYLETTE Type AV 33 ou AU 33

SELLES

Selle complète Gauthier 14885

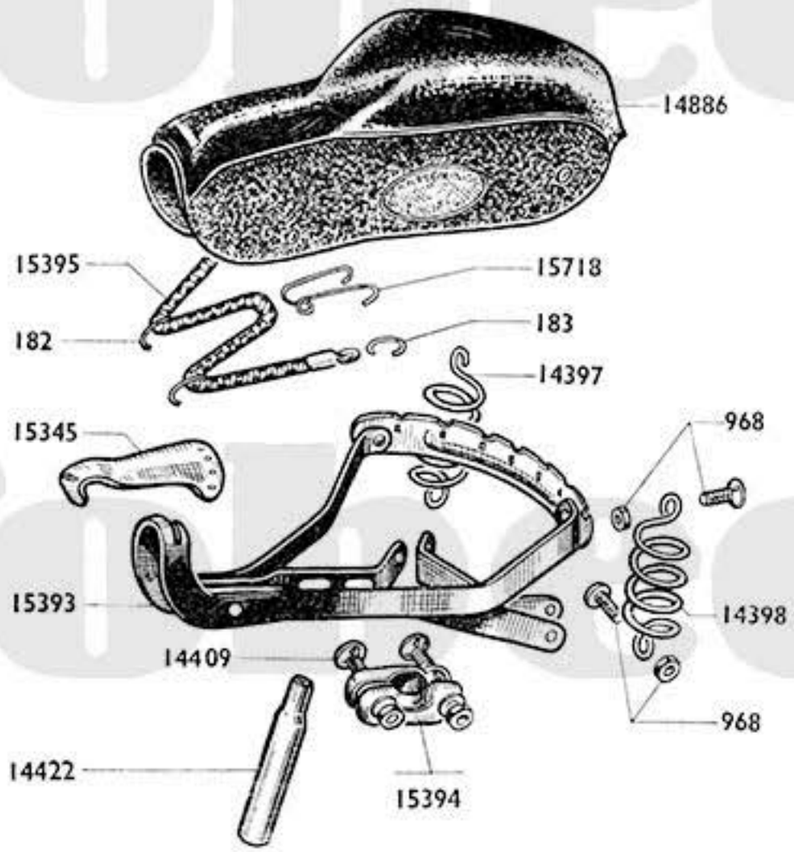

Selle complète Vidal 14084

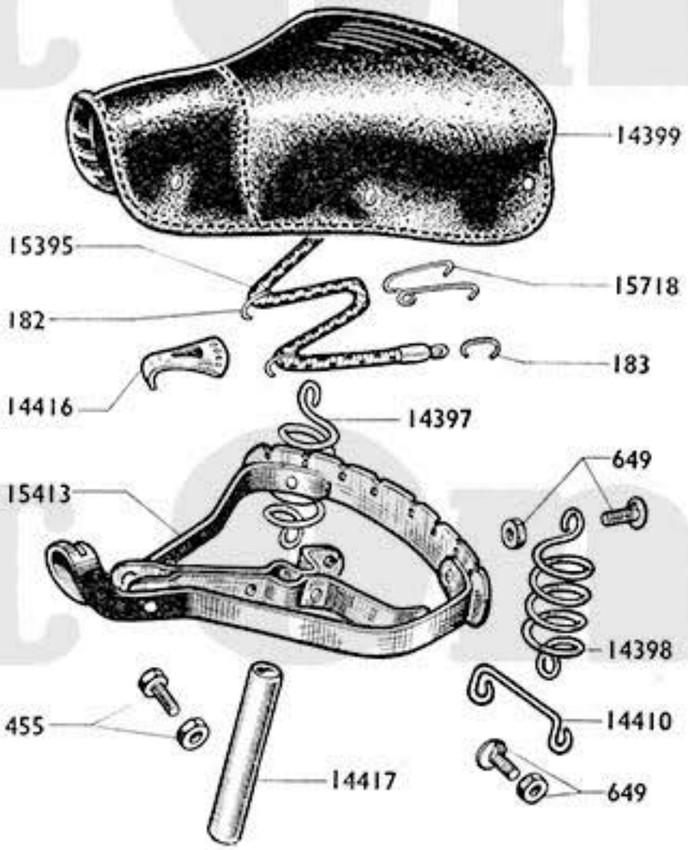

Selle complète Reydel 14420

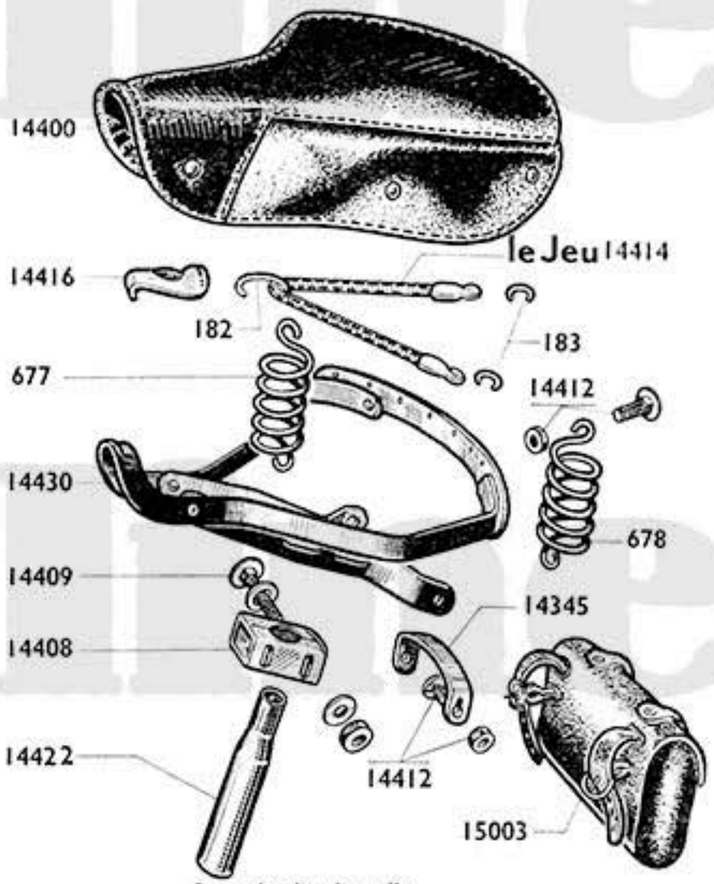

Reproduction interdite

Numéro pièces	Groupe	Nbre de pièces	DÉSIGNATION	Prix unitaire Vente détail
			SELLE VIDAL	
182	5	4	Crochet de sandow long ..... **(Conditionné)**	
183	5	2	Crochet de sandow court..... **(Conditionné)**	
455	5	1	Boulon serrage bâti sur tige de selle 8×125×25 ..	
649	5	4	Boulon fixation inf. et sup. ressort de selle	
14084	1	**S.E.**	Selle complète Vidal sans chariot	
14397	5	1	Ressort de selle droit.....	
14398	5	1	Ressort de selle gauche	
14399	1	1	Housse de selle.....	
14410	5	1	Entretoise de bâti de selle (fil rond) L = 90 m/m	
14416	5	1	Entretoise de nez de selle	
14417	5	1	Tige de selle non épaulée ⌀ 25,5	
15395	5	1	Sandow unique	
15413	1	1	Bâti de selle sans chariot.....	
15718	5	3	Crochet arrière de sandow unique	
			SELLE GAUTHIER	
182	5	4	Crochet de sandow long ..... **(Conditionné)**	
183	5	2	Crochet de sandow court..... **(Conditionné)**	
968	5	4	Boulon fixation inf. et sup. ressort de selle	
14397	5	1	Ressort de selle droit.....	
14398	5	1	Ressort de selle gauche	
14409	5	2	Boulon de chariot de selle	
14422	5	1	Tige de selle épaulée ⌀ 25,5×21,5.....	

Numéro Pièces	Groupe	Nbre de pièces	DÉSIGNATION	Prix unitaire Vente détail
14885	1	**S.E.**	Selle complète Gauthier avec chariot	
14886	1	1	Housse de selle.....	
15345	5	1	Entretoise de nez de selle	
15393	1	1	Bâti de selle	
15394	5	1	Chariot (2 parties)	
15395	5	1	Sandow unique	
15718	5	3	Crochet arrière de sandow unique	
			SELLE REYDEL	
182	5	8	Crochet de sandow long ..... **(Conditionné)**	
183	5	4	Crochet de sandow court..... **(Conditionné)**	
677	5	1	Ressort de selle droit.....	
678	5	1	Ressort de selle gauche	
14345	5	1	Entretoise de bâti de selle plate L = 90 m/m.....	
14400	1	1	Housse de selle havane Reydel.....	
14408	5	1	Collier de selle	
14409	5	2	Boulon de serrage collier de selle.....	
14412	5	4	Boulon de fixation entretoise bâti et ressort selle .	
14414	5	1	Jeu de sandows.....	
14416	5	1	Entretoise nez de selle (4 trous).....	
14420	1	**S.E.**	Selle complète Reydel.....	
14422	5	1	Tige de selle ⌀ 25,5.....	
14430	1	1	Bâti de selle	
15003	5	1	Sacoche à outils (plastique)	

MOBYLETTE Type AV 33 ou AU 33

GUIDON - COMMANDES - TIMBRELEC A COLLIER

Guidon complet 14304

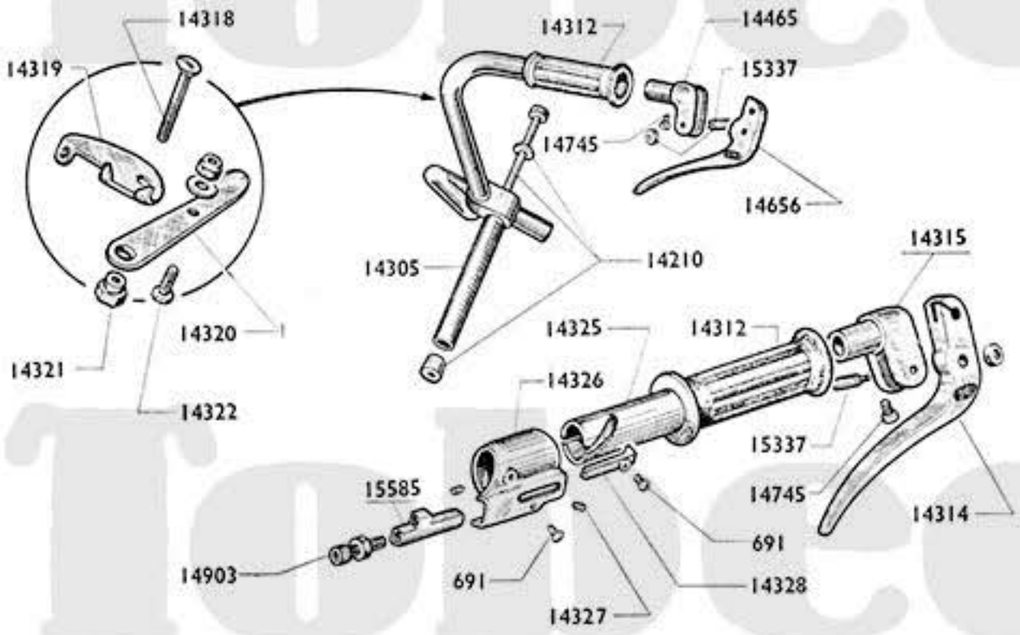

Commande de décompresseur complète 14339

Commande de décompresseur complète 15578

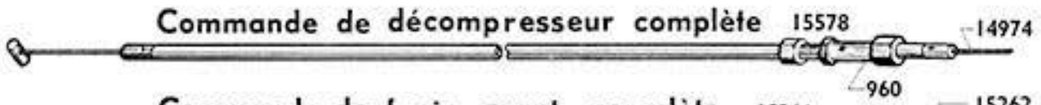

Commande de frein avant complète 15261

Commande de frein arrière complète 14665

Commande des gaz complète 14334

Commande d' air complète 14341

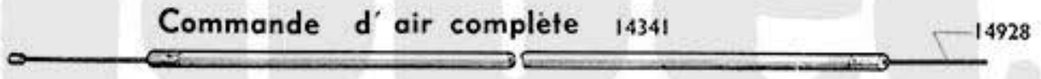

Timbrelec complet mastic 15063

Timbrelec complet Gris de nuit 14546

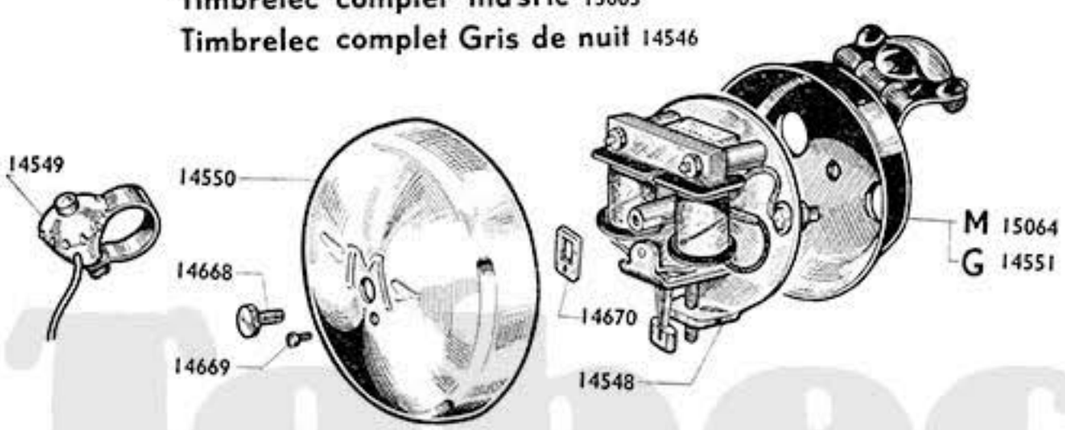

Reproduction interdite

Numéro Pièces	Groupe	Nbre de pièces	DÉSIGNATION	Prix unitaire Vente détail
			GUIDON	
691	4	2	Vis de curseur ..... **(Conditionné)**	
14210	5	1	Vis expandeur avec cône	
14304	1	**S.E.**	Guidon complet	
14305	1	1	Guidon nu	
14312	5	2	Poignée caoutchouc (droite et gauche)	
14313	4	**S.E.**	Poignée de frein droite complète	
14314	4	1	Levier de frein nu droit	
14315	4	1	Embout de guidon droit	
14318	4	1	Axe de levier de starter	
14319	4	1	Patte de levier	
14320	4	1	Levier de starter	
14321	4	1	Ecrou de l'axe de levier de starter	
14322	4	1	Serre-câble de starter ..... **(Conditionné)**	
14323	4	**S.E.**	Manette de starter complète	
14324	4	**S.E.**	Poignée tournante complète	
14325	4	1	Manchon de poignée tournante	
14326	4	1	Casque de poignée tournante	
14327	4	2	Vis de fix. casque poignée tournante ..... **(Cond.)**	
14328	4	1	Curseur des gaz	
14465	4	1	Embout de guidon gauche	
14655	4	**S.E.**	Poignée de frein complète gauche	
14656	4	1	Levier de frein nu gauche	
14745	4	2	Vis d'embout de guidon ..... **(Conditionné)**	
14903	5	1	Barillet réglage décompresseur .... **(Conditionné)**	
15337	4	2	Axe d'articulation des leviers avec écrou . **(Cond.)**	
15585	4	1	Curseur de décompresseur	
			COMMANDES	
417	5	1	Serre-câble de frein AR ..... **(Conditionné)**	
418	5	2	Barillet réglage frein AR ..... **(Conditionné)**	
960	5	1	Barillet réglage de décompresseur	
14334	5	1	Commande de gaz	
14339	5		Commande de décompresseur . **(Ancien montage)**	
14341	5	1	Commande de starter	
14665	5	1	Commande de frein arriere	
14825	5	1	Câble de frein arrière	
14927	5	1	Câble des gaz	
14928	5	1	Câble de starter	
14930	5		Câble de décompresseur ..... **(Ancien montage)**	
14974	4	1	Câble de décompresseur .... **(Nouveau montage)**	
15261	5	1	Commande de frein avant	
15262	5	1	Câble de frein avant	
15578	4	1	Commande de décompresseur **(Nouveau montage)**	
			TIMBRELEC A COLLIER	
14546	3	**S.E.**	Timbrelec à collier complet gris nuit	
14547	3	**S.E.**	Mécanisme avec cloche	
14548	3	1	Mécanisme nu	
14549	3	1	Contacteur avec fils	
14550	3	1	Timbre	
14551	3	1	Boitier à collier gris nuit	
14668	3	1	Vis de cloche	
14669	3	1	Vis de contre-plaque	
14670	3	1	Contre-plaque	
15063	3	**S.E.**	Timbrelec à collier complet mastic	
15064	3	1	Boitier à collier mastic	

MOBYLETTE Type AV 33 ou AU 33

ECLAIRAGE

Phare CIBIE 14531

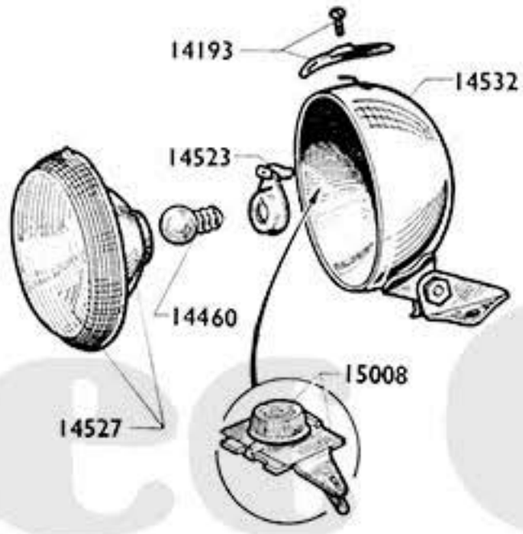

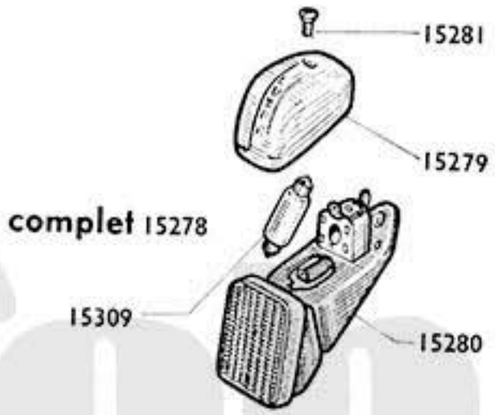

Phare SOUBITEZ 14504

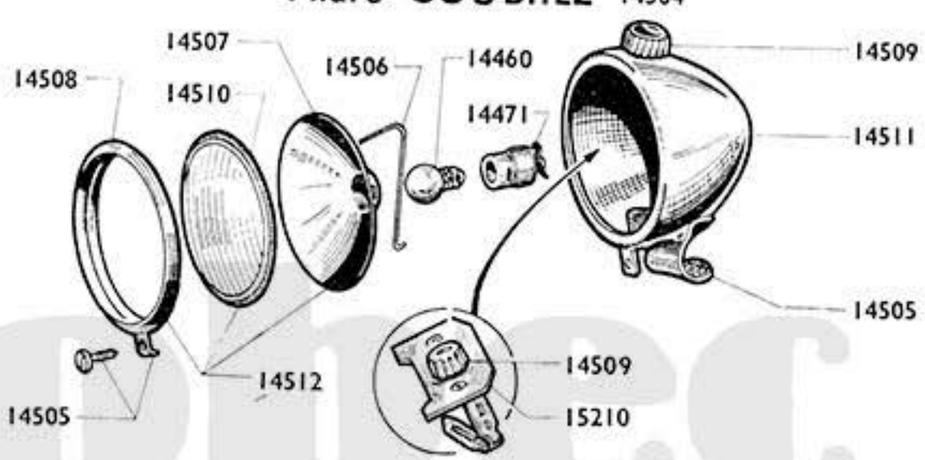

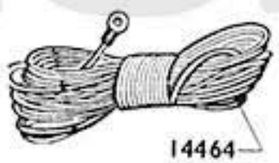

Phare LUXOR 14491

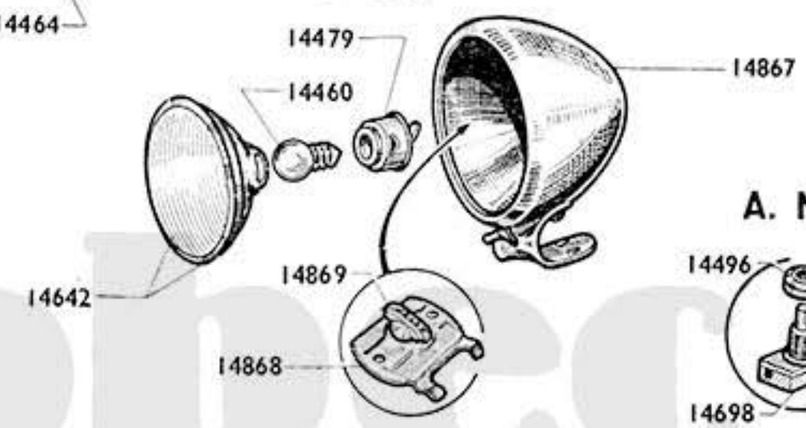

A. Mélo

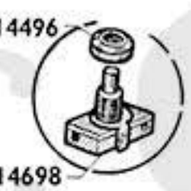

Numéro pièces	Groupe	Nbre de pièces	DÉSIGNATION	Prix unitaire Vente détail
			Phare SOUBITEZ	
14460	3	1	Lampe de phare jaune 6 V. 1 Amp.	
14471	3	1	Douille porte-lampe	
14504	3	**S.E.**	Phare complet Soubitez	
14505	3	1	Support avec vis	
14506	3	1	Ressort de maintien de réflecteur	
14507	3	1	Réflecteur	
14508	3	1	Porte de phare	
14509	3	1	Bouton d'interrupteur	
14510	3	1	Verre de phare	
14511	3	1	Calotte de phare	
14512	3	**S.E.**	Ensemble optique	
15210	3	**S.E.**	Interrupteur complet	
			Phare CIBIE	
14193	3	1	Patte de maintien ensemble optique avec vis	
14460	3	1	Lampe de phare jaune 6 V. 1 Amp.	
14523	3	1	Douille porte lampe	
14527	3	**S.E.**	Ensemble optique plastique	
14531	3	**S.E.**	Phare complet Cibié	
14532	3	1	Calotte de phare	
15008	3	**S.E.**	Interrupteur complet	
			Phare LUXOR	
14460	3	1	Lampe de phare jaune 6 V. 1 Amp.	
14479	3	1	Douille porte lampe	
14491	3	**S.E.**	Phare complet Luxor	
14642	3	**S.E.**	Ensemble optique plastique	
14867	3	1	Calotte de phare	
14868	3	**S.E.**	Interrupteur complet	
14869	3	1	Bouton d'interrupteur	
			INTERRUPTEUR Ancien montage	
14496	3	1	Bouton moleté d'interrupteur	
14698	3	**S.E.**	Interrupteur complet à poussoir	

NOTA. - Le phare qui était équipé de ce modèle d'interrupteur est abandonné.

			LANTERNE ARRIERE LUXOR	
15278	3	**S.E.**	Lanterne arrière complète	
15279	3	1	Capot de lanterne arrière	
15280	3	1	Socle de lanterne arrière	
15281	3	1	Vis de capot	**(Conditionné)**
15309	3	1	Lampe navette arrière 12 V. 0,5 Amp.	
14464	3	1	Canalisation 3 fils	

AVIS IMPORTANT. - Les pièces mentionnées **"Conditionné"** ne sont vendues que par sachet. Voir page spéciale **"Conditionnement"** (Fin catalogue). A commander sous le numéro du sachet conditionné choisi. - **S.E.** = Sous-ensemble (ne figure pas sur le dessin).

Les prix indiqués sont susceptibles de variation sans préavis, ils ne sont donc donnés qu'à titre indicatif.

Reproduction interdite

Reproduction interdite

Tobec Online
Tobec Online
Tobec Online
Tobec Online
Tobec Online
Tobec Online

Mobylette

Type AV 54 ou AU 54

(Pièces différentes du type AV 33)

(Pour une plus grande facilité de lecture des dessins, certaines pièces communes au type précédent sont néanmoins représentées)

Tobec Online

MOBYLETTE Type AV 54 ou AU 54

Embrayage complet Dimoby 15378

EMBRAYAGE "DIMOBY"

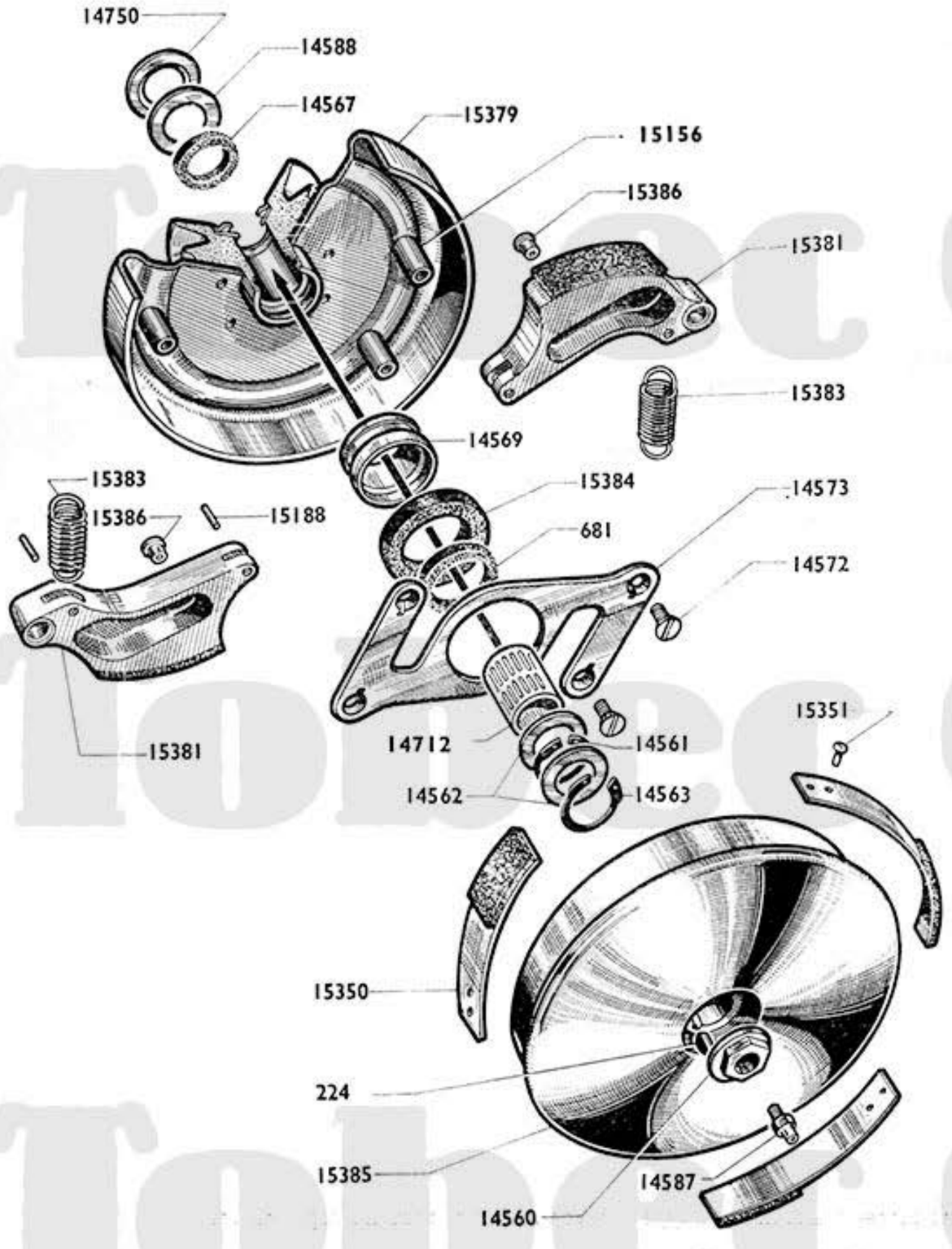

Numéro pièces	Groupe	Nbre de pièces	DÉSIGNATION	Prix unitaire Vente détail
224	5	1	Clavette disque de moyeu	
681	5	1	Feutre extérieur d'embrayage	
14560	2	1	Ecrou de blocage de l'embrayage	
14561	2	1	Truarc extérieur Ø 15	
14562	5	2	Joue latérale embrayage	
14563	2	1	Truarc intérieur Ø 22	
14567	5	1	Feutre intérieur d'embrayage	
14569	2	1	Pare-huile	
14572	5	4	Vis de contre-flasque embrayage 4×75	
14573	2	1	Contre-flasque	
14587	5	1	Graisseur	
14588	5	1	Rondelle derrière feutre	
14712	5	1	Cartouche d'aiguilles 15×19 L=22	
14750	5	1	Cache-poussière intérieur embrayage 8/10	
14931	5		Cale d'embrayage 10/100	
14932	5		Cale d'embrayage 25/100	
14933	5		Cale d'embrayage 40/100	
15156	2	4	Colonnette à river filetage intérieur 4×75	
15188	2	4	Axe de ressort de masselotte	
15350	2	3	Ressort avec férodo	
15351	2	6	Rivet de ressort	
15378	2	S.E.	Embrayage complet "DIMOBY"	
15379	2	1	Flasque avec moyeu, colonnette et poulie O 63	
15381	2	2	Masselotte d'embrayage (avec férodo)	
15383	2	2	Ressort de masselotte	
15384	2	1	Butée intérieure de masselotte	
15385	2	1	Tambour avec moyeu et ressorts	
15386	2	2	Butée latérale de masselotte	

AVIS IMPORTANT. - Les pièces mentionnées **"Conditionné"** ne sont vendues que par sachet. Voir page **"Conditionnement"** (Fin catalogue). A commander sous le numéro du sachet conditionné choisi. - **S.E.** = Sous-ensemble (ne figure pas sur le dessin).

Les prix indiqués sont susceptibles de variation sans préavis, ils ne sont donc donnés qu'à titre indicatif.

Reproduction interdite

Reproduction interdite

MOBYLETTE Type AV 54 ou AU 54

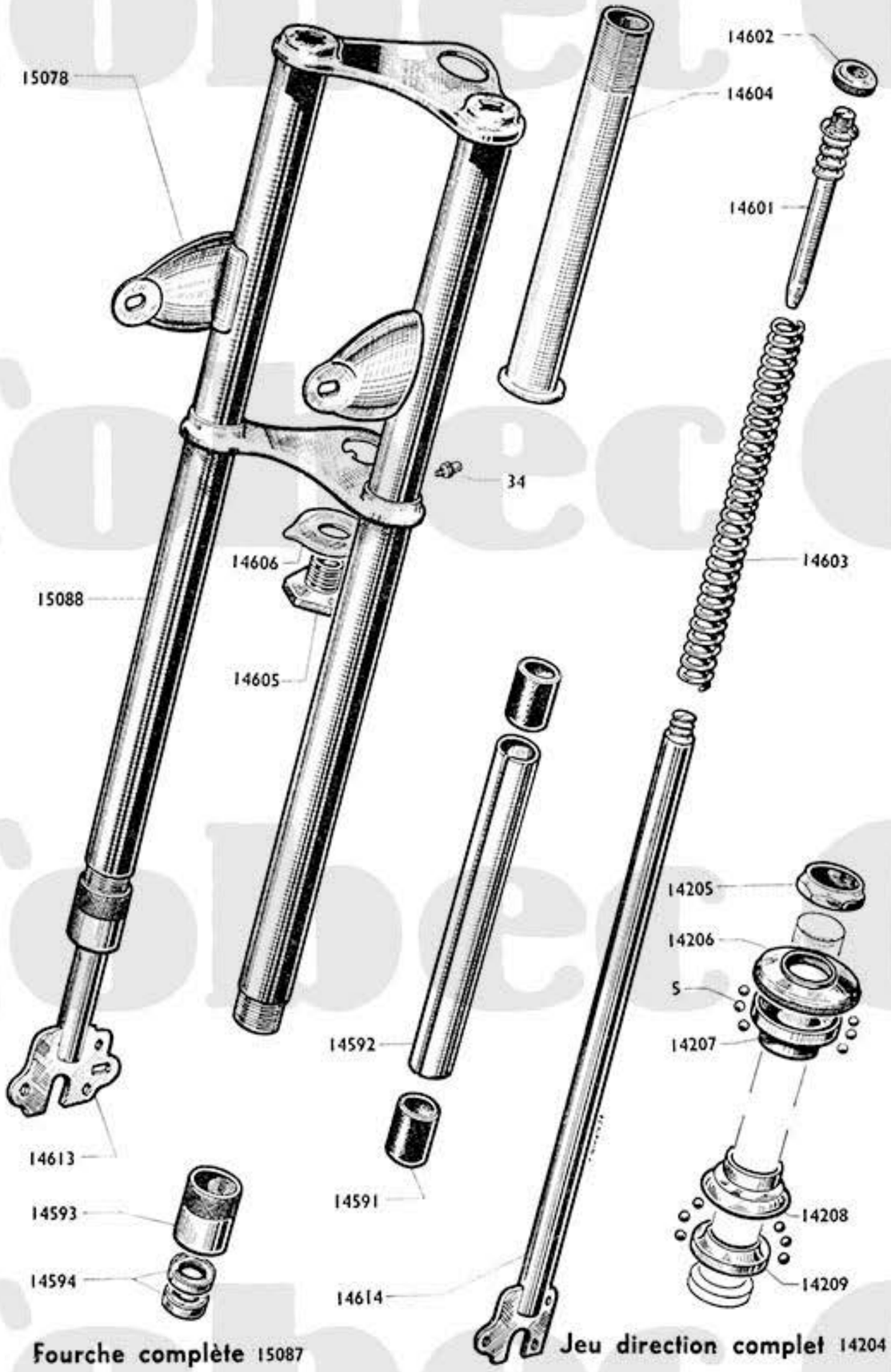

Fourche complète 15087 **Jeu direction complet** 14204

Reproduction interdite

FOURCHE ET JEU DE DIRECTION

Numéros Pièces	Groupe	Nbre de pièces	DÉSIGNATION	Prix unitaire Vente détail
			FOURCHE	
34	5	2	Graisseur ..... **(Conditionné)**	
14591	4	4	Bague de fourche	
14592	4	2	Entretoise inférieure de fourreau	
14593	4	2	Ecrou de fourreau	
14594	5	4	Joint anti-fuite	
14601	4	2	Attache supérieure de ressort	
14602	4	2	Ecrou de l'attache supérieure	
14603	5	2	Ressort de fourche	
14604	4	1	Pivot de fourche	
14605	4	1	Vis de pivot	
14606	4	1	Frein de vis de pivot	
14613	1	1	Plongeur droit	
14614	1	1	Plongeur gauche	
15078	5	2	Support de phare à souder	
15087	1	**S.E.**	Fourche complète	
15088	1	1	Fourreau assemblé	
			JEU DE DIRECTION	
5	5	48	Bille de 3,96 ..... **(Conditionné)**	
14204	4	**S.E.**	Jeu de direction complet	
14205	4	1	Contre-écrou de direction	
14206	4	1	Cuvette supérieure	
14207	4	1	Cône supérieur	
14208	4	1	Cuvette inférieure	
14209	4	1	Cône inférieur	

AVIS IMPORTANT. - Les pièces mentionnées **"Conditionné"** ne sont vendues que par sachet. Voir page spéciale **"Conditionnement"** (Fin catalogue). A commander sous le numéro du sachet conditionné choisi. - **S.E.** = Sous-ensemble (ne figure pas sur le dessin).

Les prix indiqués sont susceptibles de variation sans préavis, ils ne sont donc donnés qu'à titre indicatif.

Reproduction interdite

Tobeco Online

MOBYLETTE Type AV 54 ou AU 54

Réservoir nouveau modèle 14789

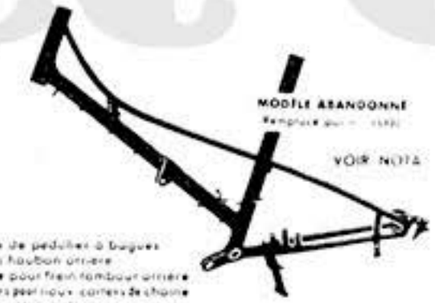

Boîte de pédalier à bagues
Sans haubon arrière
Patte pour frein tambour arrière
Pattes pour nouv. carters de chaîne
Pattes pour réglage roue arrière

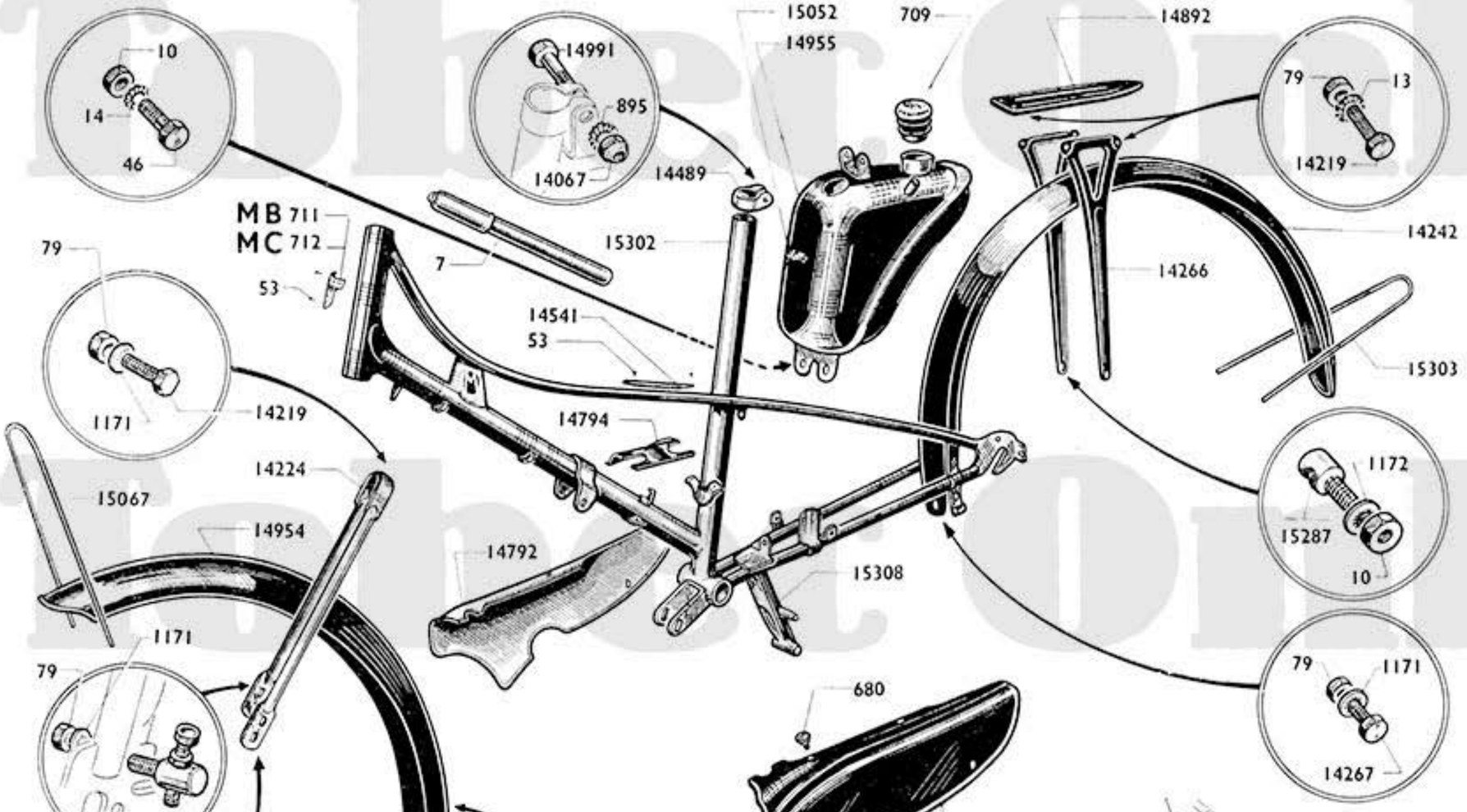

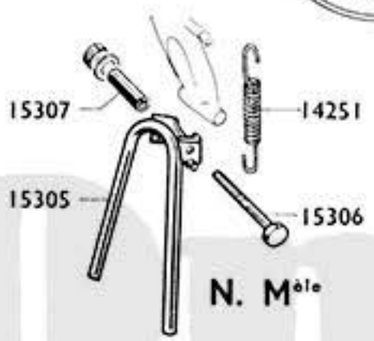

N. Mèle

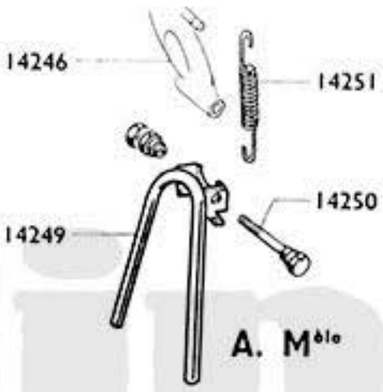

A. Mèle

Reproduction interdite

MOBYLETTE Type AV 54 ou AU 54

CADRE - BEQUILLE - PORTE-BAGAGES - GARDE-BOUE - CARTERS - RESERVOIR ESSENCE

BOULONNERIE CYCLE

Numéro pièces	Groupe	Nbre de pièces	DESIGNATION	Prix unitaire Vente détail
			CADRE	
7	5	1	Pompe à air L = 300	
53	5	6	Clou cannelé **(Conditionné)**	
711	5	1	Plaque de cadre MB	
712	5		Plaque de cadre MC	
14541	5	2	Protège-longeron	
15084	1		Cadre premier modèle (abandonné voir Nota)	
15302	1	1	Cadre deuxième modèle	
			BEQUILLE (ancien montage)	
14246	1		Support béquille à souder	
14249	1		Béquille centrale	
14250	5		Axe de béquille avec écrou et contre-écrou	
14251	5		Ressort de béquille	
			BEQUILLE (nouveau montage)	
14251	5	1	Ressort de béquille	
15305	1	1	Béquille centrale	
15306	5	1	Axe de béquille avec écrou	
15307	5	1	Entretoise de béquille	
15308	1	1	Support béquille à souder	
			PORTE-BAGAGES	
14266	1	2	Hauban de porte-bagages	
14892	1	1	Plate-forme de porte-bagages L = 140	
14893	1	**S.E.**	Porte-bagages complet	
			GARDE-BOUE AVANT	
14224	1	1	Pont de garde-boue avant	
14796	1	**S.E.**	Garde-boue avant complet	
14954	1	1	Garde-boue avant nu	
15067	1	2	Tringle de garde-boue avant	
			GARDE-BOUE ARRIERE	
14214	1		Tringle de garde-boue AR anc. mod. p. cadre 15084	
14241	1	**S.E.**	Garde-boue arrière complet	
14242	1	1	Garde-boue arrière nu	
15303	1	1	Tringle de garde-boue AR nouv. mod. p. cadre 15302	

Numéro pièces	Groupe	Nbre de pièces	DESIGNATION	Prix unitaire Vente détail
			CARTERS	
80	5	4	Rivet de marque "Mobylette" de carter	
680	5	6	Vis de carter de chaine **(Conditionné)**	
14544	5	2	Marque "Mobylette" de carter	
14792	1	1	Carter de chaine côté droit (volant)	
14793	1	1	Carter de chaine côté gauche (poulie)	
14794	5	1	Carter latéral-intermédiaire	
15004	1	1	Carter de protection poulie	
			RESERVOIR ESSENCE	
709	5	1	Bouchon plastique de réservoir	
757	5	1	Vis de monogramme de réservoir	
14489	5	1	Collier de fixation réservoir	
14789	1	1	Réserv. essence cap. 3 L. 5 nouv. mont. a. monog.	
14955	1		Réserv. essence cap. 3 L. 5 anc. mont. a. décalques	
15052	5		Décalque de réservoir "Mobylette"	
15062	5	1	Monogramme de réservoir "Mobylette"	
15082	5	1	Décalque de réservoir "Castrol"	
			BOULONNERIE CYCLE	
10	5	4	Ecrou de 6×100 **(Conditionné)**	
13	5	6	Rondelle grower de ∅ 5 **(Conditionné)**	
14	5	2	Rondelle grower de ∅ 6 **(Conditionné)**	
46	5	2	Boulon fix. inf. réserv. au cadre 6×100×13 **(Cond.)**	
79	5	22	Ecrou de 5×90 **(Conditionné)**	
652	5	2	Boulon fix. hauban porte-bagages sur cadre 15084	
895	3	1	Rond. blocfor de ∅ 8 du boul. de col. réser. **(Cond.)**	
1171	5	16	Rondelle "Nomel" de ∅ 5	
1172	5	2	Rondelle "Nomel" de ∅ 6	
14067	5	1	Ecrou de 8×100 du boulon de collier réservoir	
14215	5	10	Boulon barillet serre-tringle court 5×90×20	
14219	5	9	Boulon de porte-bagages 5×90×15	
14231	5	1	Boulon barillet réglage de frein avant	
14267	5	1	Boulon fix. inf. garde-boue AR au cadre 5×90×10	
14991	5	1	Boulon de collier réservoir 8×100×45	
15009	5	2	Boul. barillet serre-tringle garde-boue AV 5×90×25	
15287	5	2	Boul. barillet serre-tringle nouv. modèle fix. hauban porte-bagages et garde-boue AR 6×100×35	

NOTA. - CADRE. Le cadre 15084 premier modèle est abandonné et remplacé par le cadre 15302 nouveau modèle. Pour le remplacement il est nécessaire de prévoir 2 barillets numéro 15287 et une tringle longue de garde-boue AR numéro 15303.

RÉSERVOIR. Le 1er modèle de réservoir N° 14378 est représenté page 9 A.

Reproduction interdite

MOBYLETTE Type AV 54 ou AU 54

Moyeu avant complet

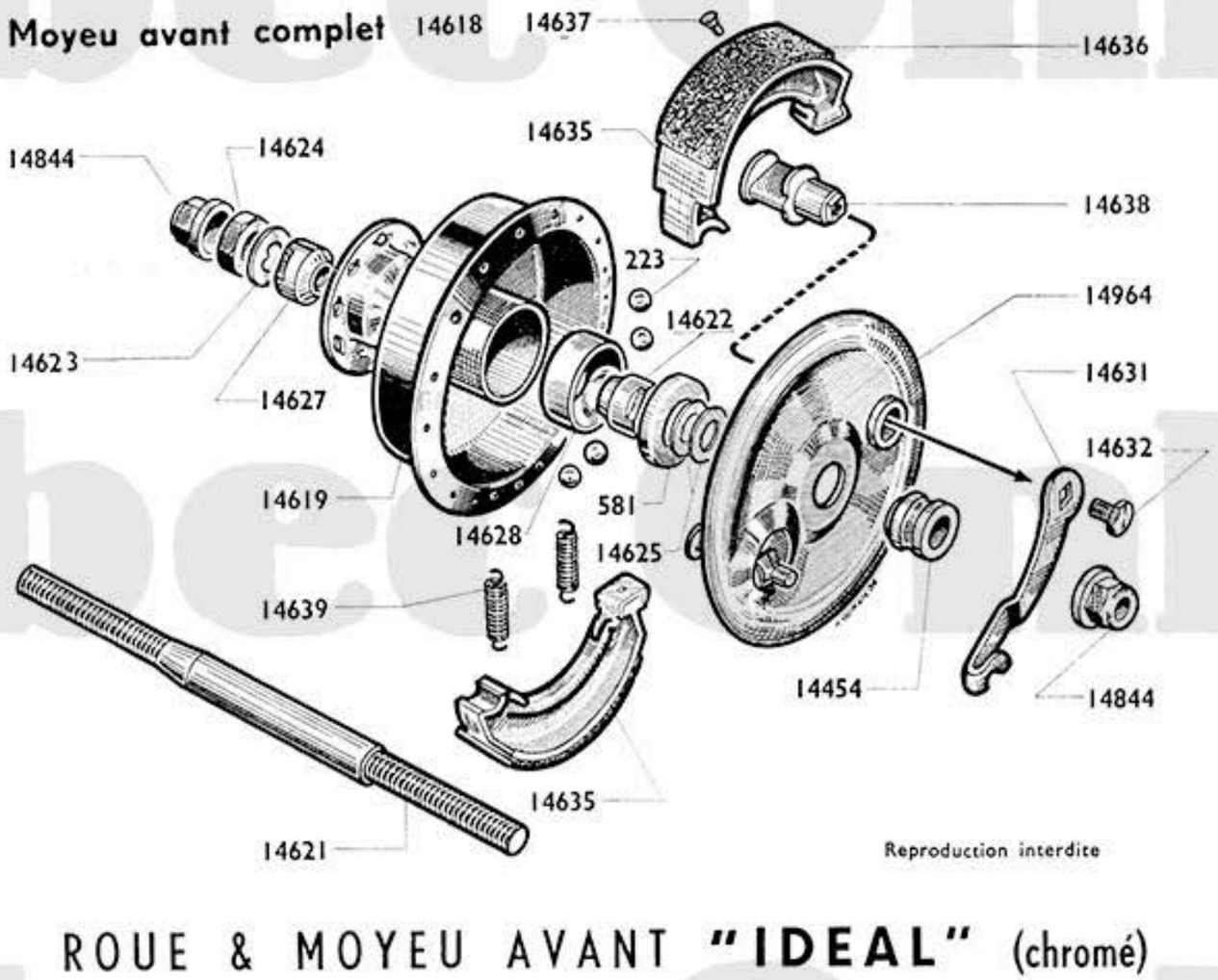

Reproduction interdite

ROUE & MOYEU AVANT "IDEAL" (chromé)

Numéro Pièces	Groupe	Nbre de pièces	DÉSIGNATION	Prix unitaire Vente détail
			ROUE	
14230	1		Enveloppe Michelin blanche de 600×50 B	
14232	1		Chambre à air Michelin de 600×50 B	
14270	1	1	Jante de 600×50 B	
14273	1	1	Enveloppe Hutchinson blanche de 600×50 B	
14274	1	1	Chambre à air Hutchinson de 600×50 B	
14275	5	1	Ruban de jante	
14287	4	18	Rayon L = 250 jauge 15, filetage 16 avec écrou	
14615	1	**S.E.**	Roue avant complète	
14616	4	18	Rayon côté tamb. L = 225 jauge 15, fil. 16, avec écrou	
14989	4	36	Ecrou de rayon jauge 16	
			MOYEU	
223	5	20	Bille de moyeu AV de 6,35 **(Conditionné)**	
581	4	2	Cache-poussière	
14454	4	1	Entretoise de centrage du flasque Ø int. 11 m/m	
14618	4	**S.E.**	Moyeu avant complet	
14619	4	1	Corps de moyeu avant nu	

Numéro pièces	Groupe	Nbre de pièces	DÉSIGNATION	Prix unitaire Vente détail
14620	4	**S.E.**	Axe de moyeu avant complet	
14621	4	1	Axe de moyeu avant nu	
14622	4	1	Cône fixe	
14623	4	1	Rondelle à ergot	
14624	4	1	Contre-écrou côté gauche	
14625	4	2	Rondelle entretoise du flasque	
14627	4	1	Cône réglable	
14628	4	2	Cuvette de moyeu avant	
14631	4	1	Levier de came de frein avant	
14632	4	1	Vis de fixation levier de came avant	
14635	4	2	Mâchoire de Ø 90	
14636	4	2	Férodo	
14637	5	8	Rivet de Férodo **(Conditionné)**	
14638	4	1	Came des mâchoires	
14639	5	2	Ressort des mâchoires	
14844	4	2	Ecrou de roue Ø 11	
14964	4	1	Flasque des mâchoires nu	
15016	4	**S.E.**	Flasque des mâchoires complet	

MOBYLETTE Type AV 54 ou AU 54

GUIDON - COMMANDES - TIMBRELEC A PATTE

Guidon complet 14304

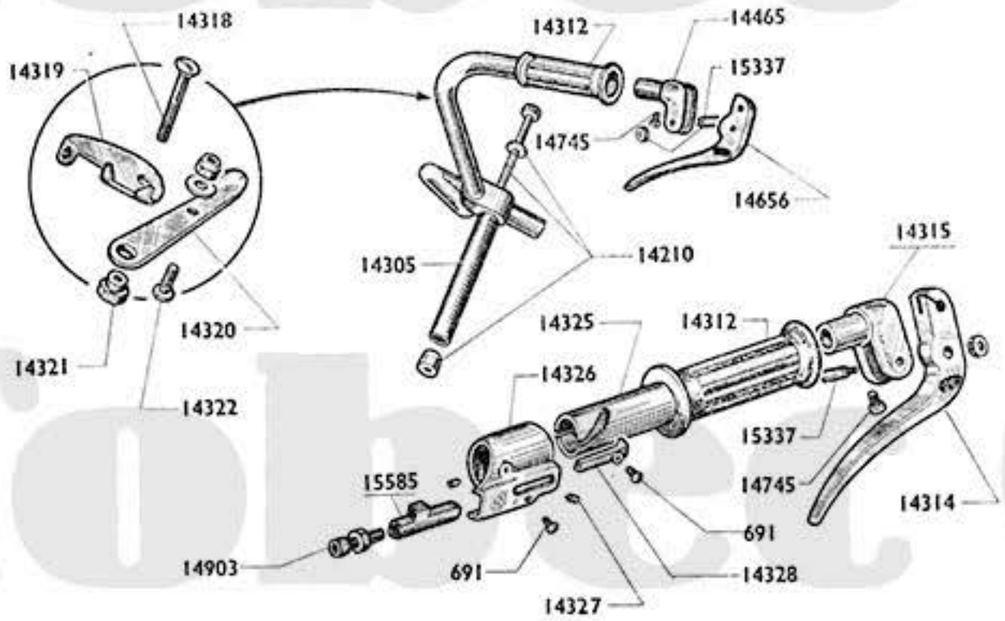

Commande de décompresseur complète 14339

Commande de décompresseur complète 15578

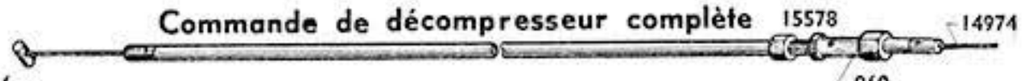

Commande de frein avant complète 14666

Commande de frein arrière complète 14665

Commande des gaz complète 14334

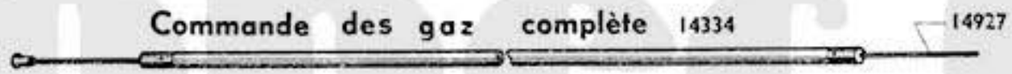

Commande d' air complète 14341

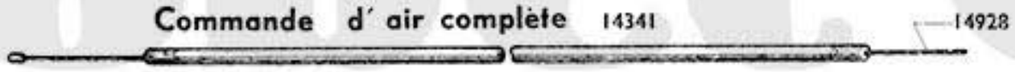

Timbrelec complet 15494

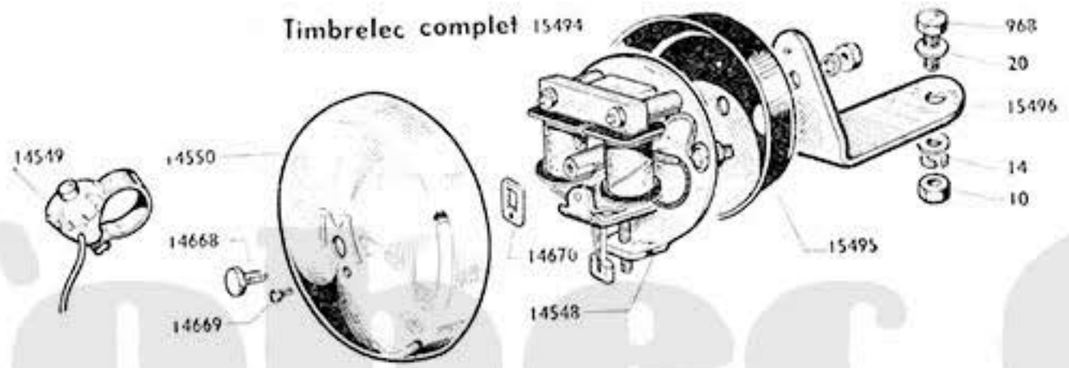

Reproduction interdite

Numéro Pièces	Groupe	Nbre de pièces	DÉSIGNATION	Prix unitaire Vente détail
			GUIDON	
691	4	2	Vis de curseur ..... **(Conditionné)**	
14210	5	1	Vis expandeur avec cône	
14304	1	**S.E.**	Guidon complet	
14305	1	1	Guidon nu	
14312	5	2	Poignée caoutchouc (droite et gauche)	
14313	4	**S.E.**	Poignée de frein droite complète	
14314	4	1	Levier de frein nu droit	
14315	4	1	Embout de guidon droit	
14318	4	1	Axe de levier de starter	
14319	4	1	Patte de levier	
14320	4	1	Levier de starter	
14321	4	1	Ecrou de l'axe de levier de starter	
14322	4	1	Serre-câble de starter ..... **(Conditionné)**	
14323	4	**S.E.**	Manette de starter complète	
14324	4	**S.E.**	Poignée tournante complète	
14325	4	1	Manchon de poignée tournante	
14326	4	1	Casque de poignée tournante	
14327	4	2	Vis de fix. casque poignée tournante **(Condition.)**	
14328	4	1	Curseur des gaz	
14465	4	1	Embout de guidon gauche	
14655	4	**S.E.**	Poignée de frein complète gauche	
14656	4	1	Levier de frein nu gauche	
14745	4	2	Vis d'embout de guidon ..... **(Conditionné)**	
14903	5	1	Barillet réglage décompresseur .... **(Conditionné)**	
15337	4	2	Axe d'articulation des leviers avec écrou **(Cond.)**	
15585	4	1	Curseur de décompresseur	
			COMMANDES	
417	5	1	Serre câble de frein AR ..... **(Conditionné)**	
418	5	2	Barillet réglage frein AV et AR .... **(Conditionné)**	
716	5	1	Serre-câble de frein AV ..... **(Conditionné)**	
960	5	1	Barillet réglage de décompresseur	
14334	5	1	Commande de gaz	
14339	5		Commande de décompresseur **(Ancien montage)**	
14341	5	1	Commande de starter	
14665	5	1	Commande de frein arrière	
14666	5	1	Commande de frein avant	
14824	5	1	Câble de frein avant	
14825	5	1	Câble de frein arrière	
14927	5	1	Câble des gaz	
14928	5	1	Câble de starter	
14930	5		Câble de décompresseur ..... **(Ancien montage)**	
14974	4	1	Câble de décompresseur ... **(Nouveau montage)**	
15578	4	1	Commande de décompresseur **(Nouveau montage)**	
			TIMBRELEC A PATTE	
10	5	2	Ecrou de 6×100	
14	5	2	Rondelle grower de ○ 6	
20	5	2	Rondelle plate de ○ 6	
968	5	1	Boulon de 6×100×20	
14547	3	**S.E.**	Mécanisme avec cloche	
14548	3	1	Mécanisme nu	
14549	3	1	Contacteur avec fils	
14550	3	1	Timbre	
14668	3	1	Vis de cloche	
14669	3	1	Vis de contre-plaque	
14670	3	1	Contre-plaque	
15494	3	**S.E.**	Timbrelec complet	
15495	3	1	Boîtier	
15496	3		Support de timbrelec	

MOBYLETTE Type AV 54 ou AU 54

ECLAIRAGE

Phares VOIR NOTA

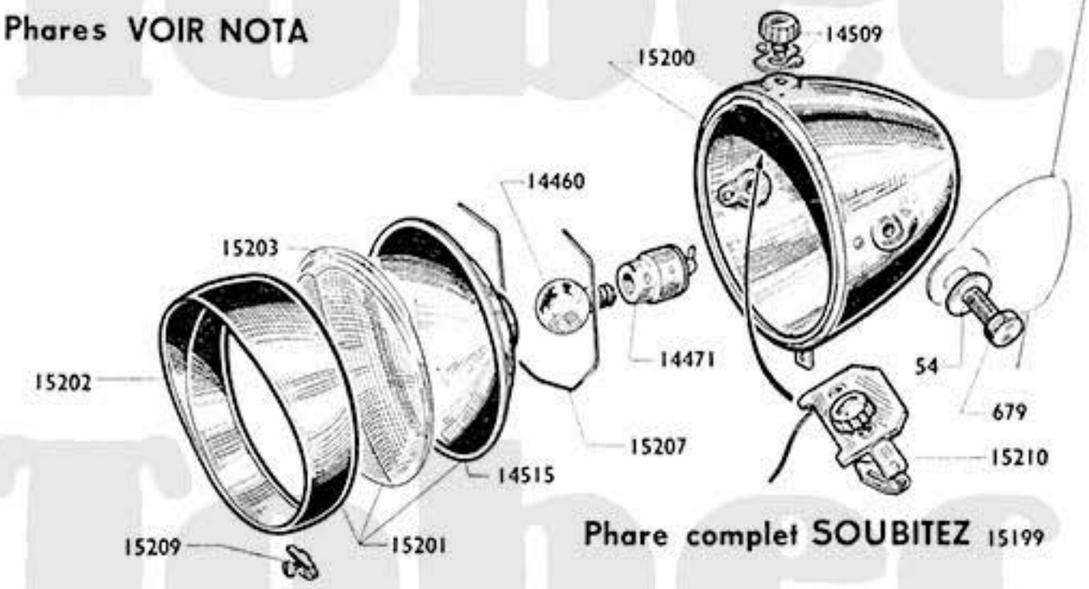

Phare complet SOUBITEZ 15199

Phare complet LUXOR 15252

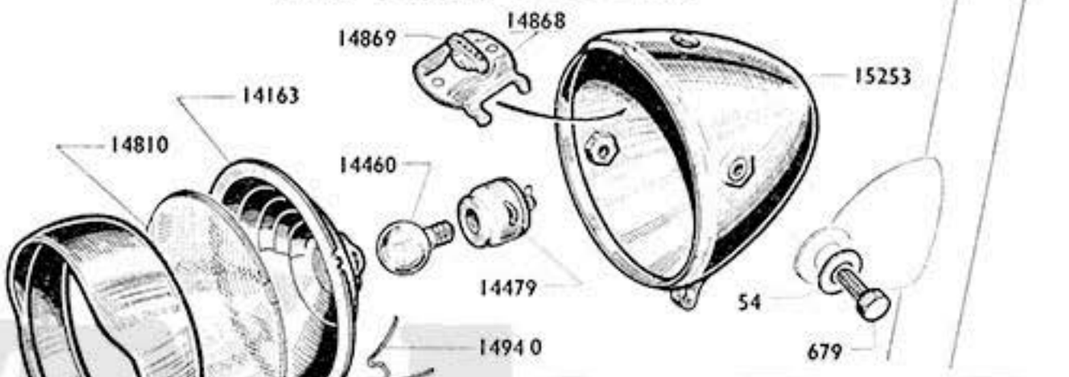

Eclairage arrière MANDUCHER complet 15312

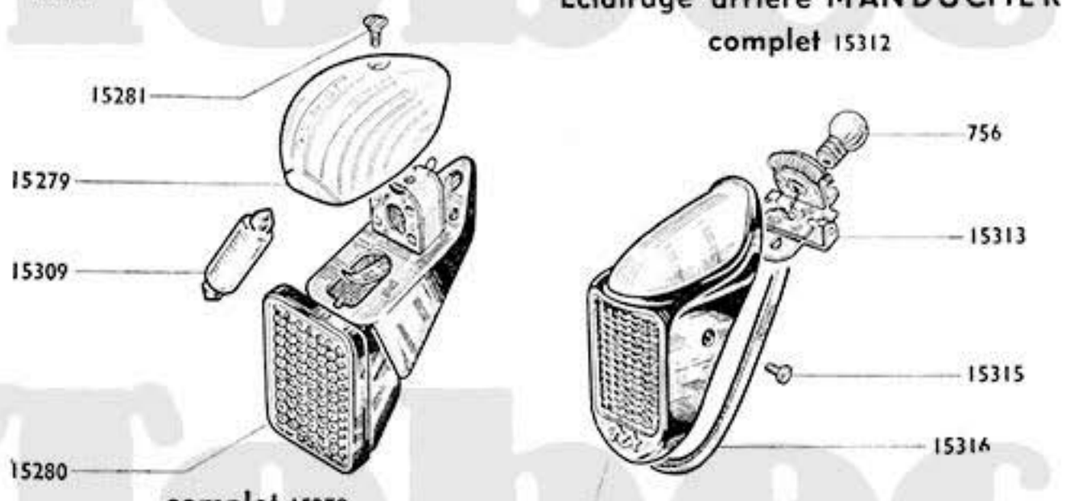

complet 15278

Eclairage arrière LUXOR

Reproduction interdite

Numéro Pièces	Groupe	Nbre de pièces	DÉSIGNATION	Prix unitaire Vente détail
			PHARES	
			Phare SOUBITEZ fixation latérale	
54	3	2	Rondelle de la vis de fix. latérale .. **(Conditionné)**	
679	3	2	Vis de fixation latérale	
14460	3	1	Lampe de phare jaune 6 V - 1 Amp.	
14471	3	1	Douille porte-lampe	
14509	3	1	Bouton d'interrupteur	
14515	3	1	Reflecteur	
15199	3	**S.E.**	Phare complet Soubitez	
15200	3	1	Calotte de phare	
15201	3	**S.E.**	Ensemble optique (plastique)	
15202	3	1	Porte de phare	
15203	3	1	Verre de phare (plastique)	
15207	3	1	Ressort de maintien de réflecteur	
15209	3	1	Agrafe de maintien porte de phare avec vis	
15210	3	**S.E.**	Interrupteur complet	
			Phare LUXOR fixation latérale	
54	3	2	Rondelle de la vis fix. latérale ..... **(Conditionné)**	
679	3	2	Vis de fixation latérale	
14163	3	1	Réflecteur	
14460	3	1	Lampe de phare jaune 6 V - 1 Amp.	
14479	3	1	Douille porte-lampe	
14810	3	1	Verre de phare	
14868	3	**S.E.**	Interrupteur complet	
14869	3	1	Bouton d'interrupteur	
14940	3	3	Ressort de maintien de réflecteur .. **(Conditionné)**	
15252	3	**S.E.**	Phare complet Luxor	
15253	3	1	Calotte de phare	
15254	3	**S.E.**	Ensemble optique	
15255	3	1	Porte de phare	
			Lanterne arrière " LUXOR "	
15278	3	**S.E.**	Lanterne arrière complète	
15279	3	1	Capot de lanterne arrière	
15280	3	1	Socle de lanterne arrière	
15281	3	1	Vis de capot ..... **(Conditionné)**	
15309	3	1	Lampe navette arrière de 12 V - 0,5 Amp.	
			Lanterne arrière " MANDUCHER "	
756	3	1	Lampe de lanterne AR 12 V - 0,5 Amp.	
15312	3	**S.E.**	Lanterne arrière complète	
15313	3	1	Socle de lanterne AR	
15314	3	1	Capot de lanterne AR avec joint	
15315	3	2	Vis de capot ..... **(Conditionné)**	
15316	3	1	Joint de lanterne AR	

NOTA. - D'autres modèles de phares fixation latérale, ayant équipé antérieurement cette machine ne sont pas représentés ci-dessus. Pour les renseignements concernant ceux-ci, se reporter au catalogue AV 36 ou AU 36 page 19 A.

Reproduction interdite

Mobylette

Type AV 34 ou AU 34

(Pièces différentes des types AV 33 et AV 54)

(Pour une plus grande facilité de lecture des dessins, certaines pièces communes aux types précédents sont néanmoins représentées)

Tobec Online

MOBYLETTE Type AV 34 ou AU 34

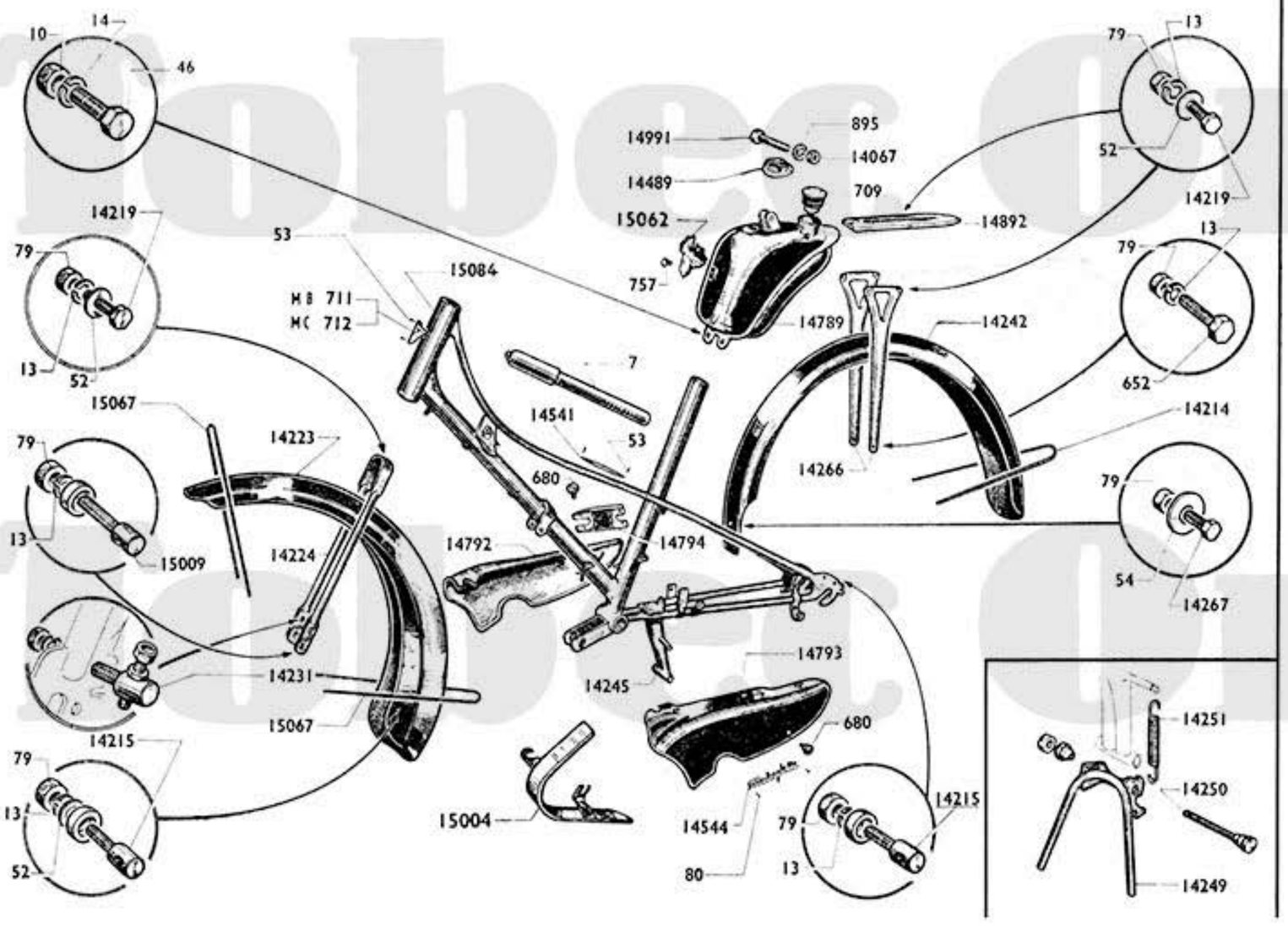

Selle complète Reydel 14981

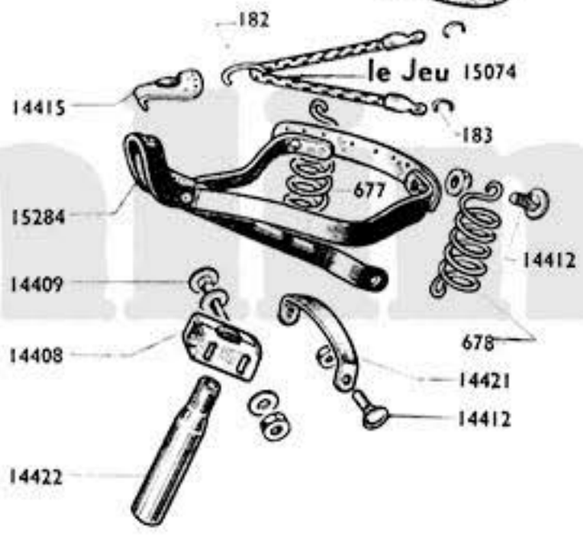

Selle complète Adler 14799

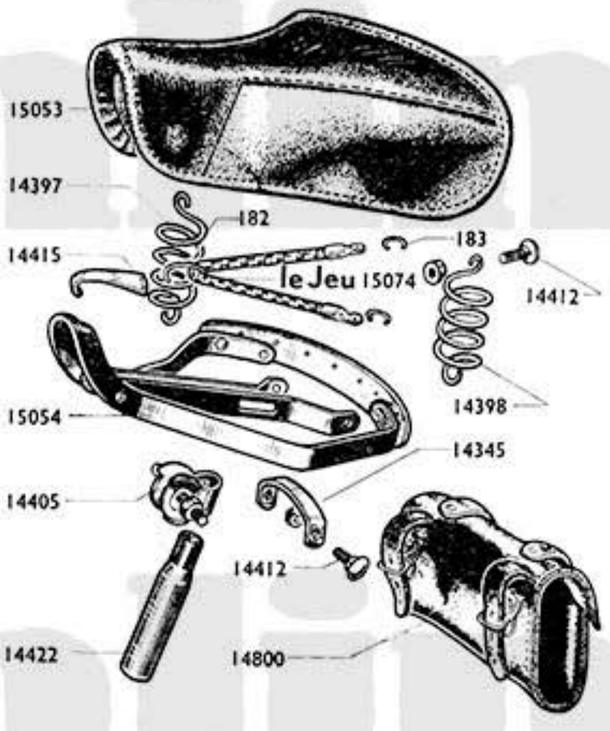

Reproduction interdite

Tobec Online

MOBYLETTE Type AV 34 ou AU 34

CADRE - BÉQUILLE - PORTE-BAGAGES - GARDE-BOUE
CARTERS - RÉSERVOIR ESSENCE - BOULONNERIE CYCLE - SELLE

Numéro pièces	Groupe	Nbre de pièces	DÉSIGNATION	Prix unitaire Vente détail
			CADRE	
7	5	1	Pompe à air L = 300	
53	5	6	Clou cannelé **(Conditionné)**	
711	5	1	Plaque de cadre MB	
712	5		Plaque de cadre MC	
14541	5	2	Protège-longeron	
15084	1	1	Cadre (épuisé, voir Nota)	
15302	1	1	Cadre (remplaçant le 15084, voir Nota)	
			BEQUILLE	
14245	1	1	Support béquille à souder	
14249	1	1	Béquille centrale	
14250	5	1	Axe de béquille avec écrou et contre-écrou	
14251	5	1	Ressort de béquille	
			PORTE-BAGAGES	
14266	1	2	Hauban de porte-bagages	
14892	1	1	Plate-forme de porte-bagages	
14893	1	**S.E.**	Porte-bagages complet	
			GARDE-BOUE AVANT	
14223	1	1	Garde-boue avant nu	
14224	1	1	Pont de garde-boue avant	
14841	1	**S.E.**	Garde-boue avant complet	
15067	1	2	Tringle de garde-boue avant	
			GARDE-BOUE ARRIÈRE	
14214	1	1	Tringle de garde-boue AR pour cadre 15084	
14241	1	**S.E.**	Garde-boue AR complet	
14242	1	1	Garde-boue AR nu	
15303	1	1	Tringle de garde-boue AR pour cadre 15302	
			CARTERS	
80	5	4	Rivet de marque "Mobylette" de carter **(Condit.)**	
680	5	6	Vis de carter de chaine **(Conditionné)**	
14544	5	2	Marque "Mobylette" de carter	
14792	1	1	Carter de chaine côté droit volant)	
14793	1	1	Carter de chaine côté gauche (poulie)	
14794	5	1	Carter latéral intermédiaire	
14795	1	1	Carter de protection de poulie	
			RESERVOIR ESSENCE	
709	5	1	Bouchon plastique de réservoir	
757	5	1	Vis de monogramme de réservoir	
14489	5	1	Collier de fixation réservoir	
14789	1	1	Réservoir essence capacité 3 L 5	
15062	5	1	Monogramme de réservoir "Mobylette"	
15082	5	1	Décalque de réservoir "Castrol"	

Numéro pièces	Groupe	Nbre de pièces	DÉSIGNATION	Prix unitaire Vente détail
			SELLE REYDEL	
182	5	5	Crochet de sandow long **(Conditionné)**	
183	5	9	Crochet de sandow court **(Conditionné)**	
677	5	1	Ressort de selle droit	
678	5	1	Ressort de selle gauche	
14408	5	1	Collier de selle	
14409	5	2	Boulon de serrage du collier de selle	
14412	5	4	Boulon fixation entretoise bâti et ressort de selle	
14415	5	1	Entretoise nez de selle (5 trous)	
14421	5	1	Entretoise de bâti de selle plate L = 110 m/m	
14422	5	1	Tige de selle Ø 25,5	
14981	1	**S.E.**	Selle complète Reydel	
15074	5	1	Jeu de sandows	
15284	1	1	Bâti de selle	
15285	1	1	Housse de selle (havane) Reydel	
			SELLE ADLER	
182	5	5	Crochet de sandow long **(Conditionné)**	
183	5	9	Crochet de sandow court **(Conditionné)**	
14345	5	1	Entretoise de bâti de selle plate L = 90 m/m	
14397	5	1	Ressort de selle droit	
14398	5	1	Ressort de selle gauche	
14405	5	1	Chariot de selle complet	
14412	5	4	Boulon fixation entretoise bâti et ressort de selle	
14415	5	1	Entretoise nez de selle (5 trous)	
14422	5	1	Tige de selle Ø 25.5	
14799	1	**S.E.**	Selle complète Adler	
15053	1	1	Housse de selle (havane) Adler	
15054	1	1	Bâti de selle	
15074	5	1	Jeu de sandows	
			BOULONNERIE CYCLE	
10	5	2	Ecrou de 6×100 **(Conditionné)**	
13	5	22	Rondelle grower de Ø 5 **(Conditionné)**	
14	5	2	Rondelle grower de Ø 6 **(Conditionné)**	
46	5	2	Boulon fix. inf. réservoir au cadre 6×100×13 **(Condit.)**	
52	5	11	Rondelle plate de Ø 5 **(Conditionné)**	
54	5	1	Rondelle plate Ø 6×20 **(Conditionné)**	
79	5	22	Ecrou de 5×90 **(Conditionné)**	
652	5	2	Boulon 5×90×22 fixation hauban au cadre 15084	
895	3	1	Rondelle blocfor Ø 8 du boulon col. réserv. **(Cond.)**	
14067	5	1	Ecrou de 8×100 du boulon de collier réservoir	
14215	5	10	Boulon barillet serre-tringle 5×90×20	
14219	5	9	Boulon fix. garde-boue et porte-bagages 5×90×15	
14231	5	1	Boulon barillet réglage de frein avant	
14267	5	1	Boulon fix. inf. garde-boue AR au cadre 5×90×10	
14991	5	1	Boulon collier réservoir	
15009	5	2	Boulon barillet serre-tringle garde-boue AV 5×90×25	
15287	5	2	Boulon barillet serre-tringle N.Mle pour cadre 15302 6×100×35	

NOTA. - CADRE. Le cadre 15084 1er modèle est abandonné et remplacé par le cadre 15302 nouveau modèle. Pour le remplacement il est nécessaire de prévoir 2 barillets N° 15287 et une tringle longue de garde-boue AR N° 15303.

MOBYLETTE Type AV 34 ou AU 34

FOURCHE ET JEU DE DIRECTION

Fourche complète 14739 **Jeu direction complet** 14204

Numéro Pièces	Groupe	Nbre de pièces	DÉSIGNATION	Prix unitaire Vente détail
			FOURCHE	
34	5	2	Graisseur ..... **(Conditionné)**	
14591	4	4	Bague de fourche	
14592	4	2	Entretoise inférieure de fourreau	
14593	4	2	Ecrou de fourreau	
14594	5	4	Joint anti-fuite	
14601	4	2	Attache supérieure de ressort	
14602	4	2	Ecrou de l'attache supérieure	
14603	5	2	Ressort de fourche	
14604	4	1	Pivot de fourche	
14605	4	1	Vis de pivot	
14606	4	1	Frein de vis de pivot	
14613	1	1	Plongeur droit	
14614	1	1	Plongeur gauche	
14739	1	**S.E.**	Fourche complète	
14740	1	1	Fourreau assemblé	
14947	4	1	Boîtier timbrelec à souder	
15078	5	2	Support de phare à souder	
			JEU DE DIRECTION	
5	5	48	Bille de 3,96 ..... **(Conditionné)**	
14204	4	**S.E.**	Jeu de direction complet	
14205	4	1	Contre-écrou de direction	
14206	4	1	Cuvette supérieure	
14207	4	1	Cône supérieur	
14208	4	1	Cuvette inférieure	
14209	4	1	Cône inférieur	

AVIS IMPORTANT. - Les pièces mentionnées **"Conditionné"** ne sont vendues que par sachet. Voir page spéciale **"Conditionnement"** (Fin catalogue). A commander sous le numéro du sachet conditionné choisi. - **S.E.** = Sous-ensemble (ne figure pas sur le dessin).

Les prix indiqués sont susceptibles de variation sans préavis, ils ne sont donc donnés qu'à titre indicatif.

Reproduction interdite

Reproduction interdite

MOBYLETTE Type AV 34 ou AU 34

Moyeu avant complet 14774

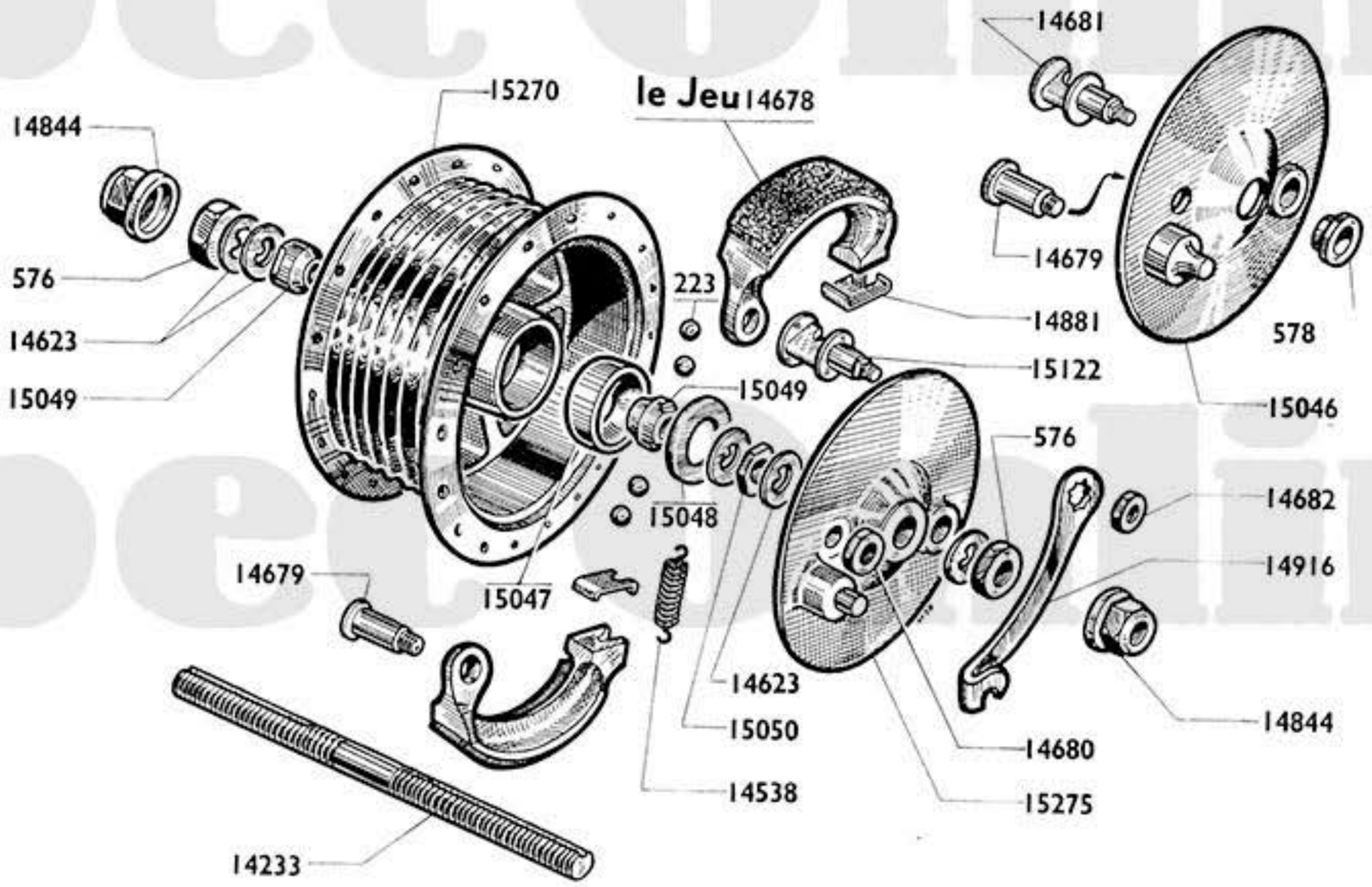

Reproduction interdite

ROUE & MOYEU AVANT "PRIOR"

Numéro Pièces	Groupe	Nbre de pièces	DÉSIGNATION	Prix unitaire Vente détail
			ROUE	
583	4	36	Ecrou de rayon jauge 15	
14230	1		Enveloppe Michelin blanche 600×50 B	
14232	1		Chambre à air Michelin de 600×50 B	
14270	1	1	Jante de 600×50 B	
14273	1		Enveloppe Hutchinson blanche 600×50 B	
14274	1	1	Chambre à air Hutchinson 600×50 B	
14275	5	1	Ruban de jante	
14760	1	**S.E.**	Roue avant complète	
14776	4	36	Rayon de roue avant L = 222 jauge 15 avec écrou	
14790	1		Enveloppe Michelin bi-colore de 600×50 B type Y	
14861	1	1	Enveloppe Hutchinson bi-colore de 600×50 B	
			MOYEU (Flasque alu)	
223	5	20	Bille de moyeu avant de 6,35 **(Conditionné)**	
576	4	2	Ecrou d'écartement	
14233	4	1	Axe de moyeu avant nu	
14538	5	1	Ressort des mâchoires	
14623	4	5	Rondelle à ergot	
14678	4	1	Paire de mâchoires Ø 90	
14679	4	1	Point fixe de frein avant	
14680	4	1	Ecrou du point fixe	
14682	4	1	Ecrou de came des mâchoires	

Numéro Pièces	Groupe	Nbre de Pièces	DÉSIGNATION	Prix unitaire Vente détail
14774	4	**S.E.**	Moyeu avant complet	
14844	4	2	Ecrou de roue Ø 11	
14881	4	2	Plaquette tôle des mâchoires	
14916	4	1	Levier de came de frein avant	
15047	4	2	Cuvette de moyeu avant	
15048	4	2	Cache-poussière Ø 31	
15049	4	2	Cône fixe ou réglable de roue avant	
15050	4	2	Contre-écrou de cône	
15122	4	1	Came des mâchoires avec écrou	
15270	4	1	Corps de moyeu nu	
15274	4	**S.E.**	Flasque des mâchoires complet (alu)	
15275	4	1	Flasque des mâchoires nu (alu)	
15277	4	**S.E.**	Axe de moyeu avant complet Ø 11	
		1	**MOYEU AVANT (Flasque acier)**	
578	4	1	Entretoise de centrage Ø int. 11 ⅝	
14679	4	1	Point fixe	
14680	4	1	Ecrou du point fixe	
14681	4	1	Came bronze	
14682	4	1	Ecrou de came des mâchoires	
15045	4	**S.E.**	Flasque des mâchoires complet (acier)	
15046	4	1	Flasque des mâchoires nu (acier)	

MOBYLETTE Type AV 34 ou AU 34

Moyeu complet avec pignon arrière 54 dents 15077

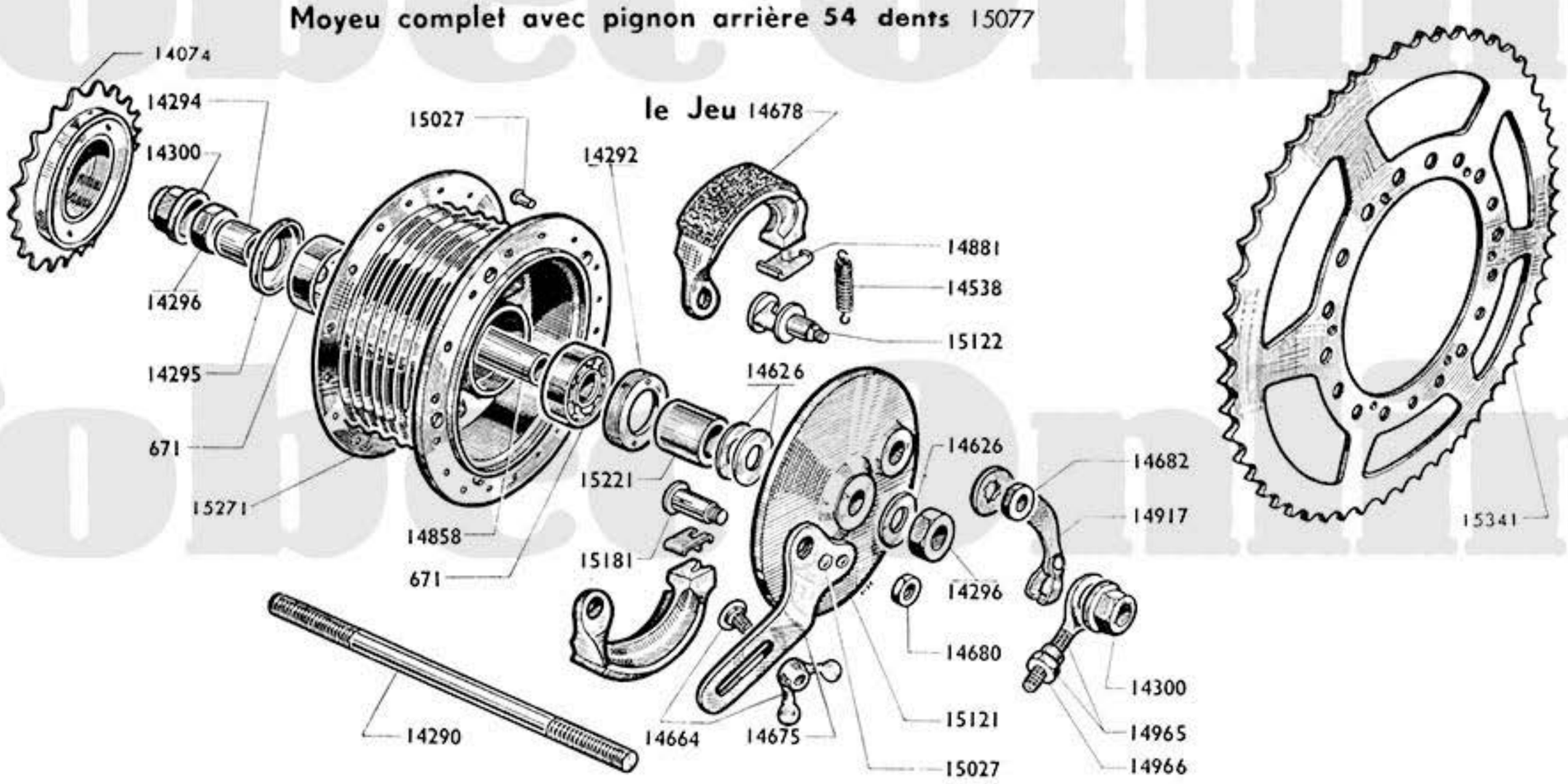

Reproduction interdite

ROUE ET MOYEU ARRIÈRE "PRIOR" 54 DENTS

Numéro pièces	Groupe	Nbre de pièces	DÉSIGNATION	Prix unitaire Vente détail
			ROUE	
14230	1		Enveloppe Michelin blanche de 600×50 B	
14232	1		Chambre à air Michelin de 600×50 B	
14270	1	1	Jante de 600×50 B	
14273	1		Enveloppe Hutchinson blanche de 600×50 B	
14274	1	1	Chambre à air Hutchinson de 600×50 B	
14275	5	1	Ruban de jante	
14790	1		Enveloppe Michelin bi-color de 600×50 B type Y	
14861	1	1	Enveloppe Hutchinson bi-color de 600×50 B	
14962	1	**S.E.**	Roue arrière complète 54 dents	
14988	4	36	Rayon de roue arrière L=222 jauge 15, filetage 16	
14989	4	36	Ecrou de rayon jauge 16	
			MOYEU (Flasque alu)	
671	5	2	Roulement 10×30×9	
14074	4	1	Roue libre 19 dents 34,7×100	
14290	4	1	Axe de moyeu arrière nu ⌀ 10	
14292	4	1	Ecrou de blocage de roulement côté tambour	
14294	4	1	Entretoise de moyeu arrière opposé au tambour	
14295	4	1	Cache-poussière ⌀ 30	
14296	4	2	Ecrou de moyeu	
14300	4	2	Ecrou de roue arrière ⌀ 10	
14538	5	1	Ressorts des mâchoires	

Numéro pièces	Groupe	Nbre de pièces	DÉSIGNATION	Prix unitaire Vente détail
14626	4	3	Rondelle lisse de moyeu	
14664	4	1	Vis de maintien de flasque avec écrou papillon	
14675	4	1	Patte d'ancrage frein AR	
14678	4	1	Paire de mâchoires ⌀ 90	
14680	4	1	Ecrou de point fixe	
14682	4	1	Ecrou de came AR	
14858	4	1	Entretoise des roulements L=48,2	
14881	4	2	Plaquette tôle des mâchoires	
14917	4	1	Levier de came frein AR	
14965	5	2	Tendeur de roue avec écrou	
14966	5	2	Ecrou du tendeur	
15027	5	8	Rivet de pignon arrière et de patte d'ancrage	
15077	4	**S.E.**	Moyeu arrière complet 54 dents	
15120	4	**S.E.**	Flasque des mâchoires complet	
15121	4	1	Flasque des mâchoires nu	
15122	4	1	Came des mâchoires avec écrou	
15181	4	1	Point fixe	
15221	4	1	Entretoise côté tambour, intérieur 10, L=19	
15271	4	1	Corps de moyeu AR nu, avec pignon de 54 dents	
15340	4	**S.E.**	Corps de moyeu AR complet, avec pignon de 54 dts.	
15341	4	1	Pignon AR de 54 dents	

MOBYLETTE Type AV 34 ou AU 34

GUIDON - COMMANDES - TIMBRELEC

Guidon complet 14304

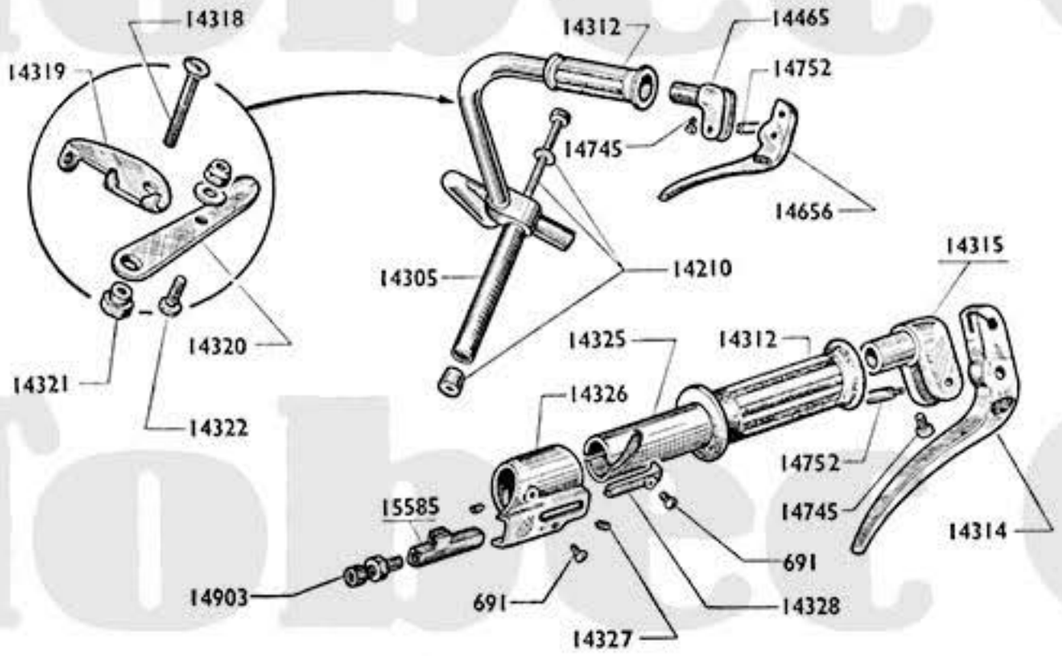

Commande de décompresseur complète 14339

Commande de décompresseur complète 15578

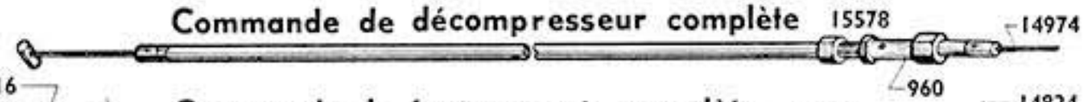

Commande de frein avant complète 14666

Commande de frein arrière complète 14665

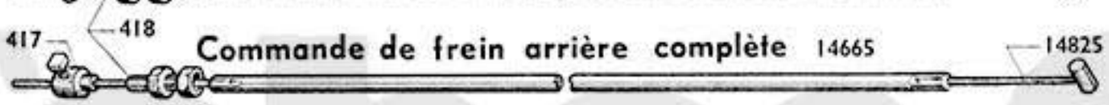

Commande des gaz complète 14334

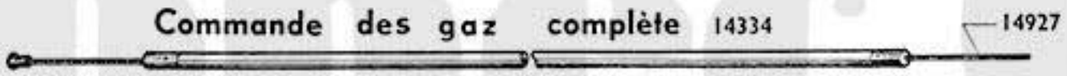

Commande d' air complète 14341

Timbrelec complet 14547

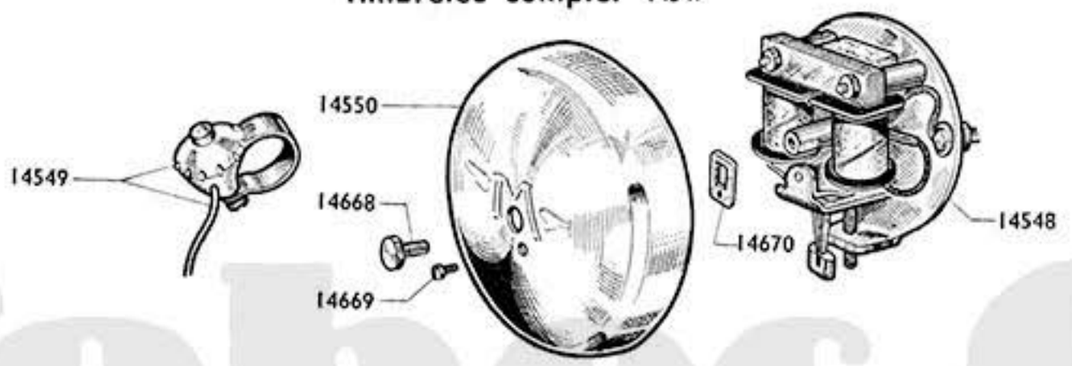

Reproduction interdite

Numéro Pièces	Groupe	Nbre de pièces	DÉSIGNATION	Prix unitaire Vente détail
			GUIDON	
691	4	2	Vis de curseur ..... **(Conditionné)**	
14210	5	1	Vis expandeur avec cône	
14304	1	**S.E.**	Guidon complet	
14305	1	1	Guidon nu	
14312	5	2	Poignée caoutchouc (droite et gauche)	
14313	4	**S.E.**	Poignée de frein droite complète	
14314	4	1	Levier de frein nu droit	
14315	4	1	Embout de guidon droit	
14318	4	1	Axe de levier de starter	
14319	4	1	Patte de levier	
14320	4	1	Levier de starter	
14321	4	1	Ecrou de l'axe de levier de starter	
14322	4	1	Serre câble de starter ..... **(Conditionné)**	
14323	4	**S.E.**	Manette de starter complète	
14324	4	**S.E.**	Poignée tournante complète	
14325	4	1	Manchon de poignée tournante	
14326	4	1	Casque de poignée tournante	
14327	4	2	Vis de fixat. casque poignée tournante **(Conditionné)**	
14328	4	1	Curseur des gaz	
14465	4	1	Embout de guidon gauche	
14655	4	**S.E.**	Poignée de frein complète gauche	
14656	4	1	Levier de frein nu gauche	
14745	4	2	Vis d'embout de guidon ..... **(Conditionné)**	
14752	4	2	Axe d'articulation des leviers ..... **(Conditionné)**	
14903	5	1	Barillet réglage de décompresseur . **(Conditionné)**	
15585	4	1	Curseur de décompresseur	
			COMMANDES	
417	5	1	Serre-câble de frein AR ..... **(Conditionné)**	
418	5	2	Barillet réglage frein AV et AR ..... **(Conditionné)**	
716	5	1	Serre-câble de frein AV ..... **(Conditionné)**	
960	5	1	Barillet réglage de décompresseur	
14334	5	1	Commande de gaz	
14339	5		Commande de décompresseur **(Ancien montage)**	
14341	5	1	Commande de starter	
14665	5	1	Commande de frein arrière	
14666	5	1	Commande de frein avant	
14824	5	1	Câble de frein avant	
14825	5	1	Câble de frein arrière	
14927	5	1	Câble des gaz	
14928	5	1	Câble de starter	
14930	5		Câble de décompresseur ..... **(Ancien montage)**	
14974	4	1	Câble de décompresseur .... **(Nouveau montage)**	
15578	4	1	Commande de décompresseur **(Nouv. montage)**	
			TIMBRELEC	
14547	3	**S.E.**	Mécanisme avec cloche	
14548	3	1	Mécanisme nu	
14549	3	1	Contacteur avec fils	
14550	3	1	Timbre	
14668	3	1	Vis de cloche	
14669	3	1	Vis de contre-plaque	
14670	3	1	Contre-plaque	
14947	4	1	Boîtier à souder	

MOBYLETTE Type AV 34 ou AU 34

Compteur complet Diamètre 60 14894

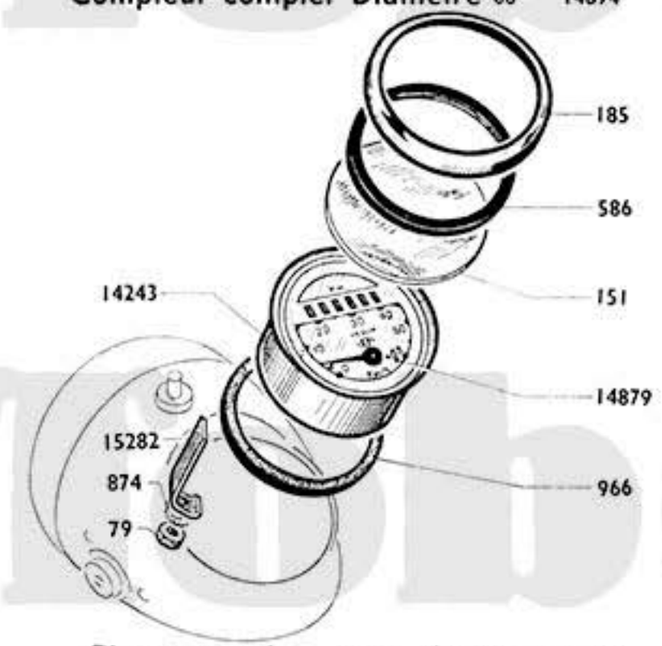

Compteur complet triangulaire 15079

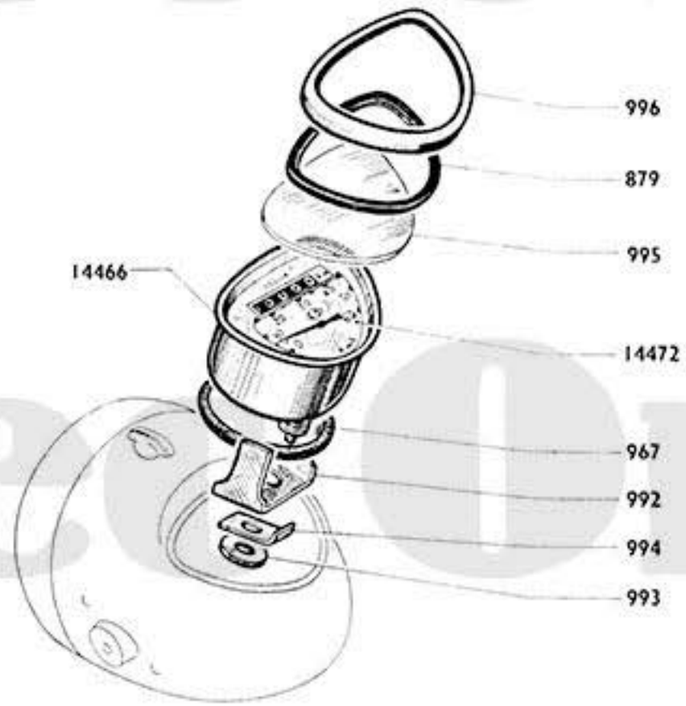

Compteur complet Diamètre 52 14747

Phare complet trou de 60 ≡ 14754

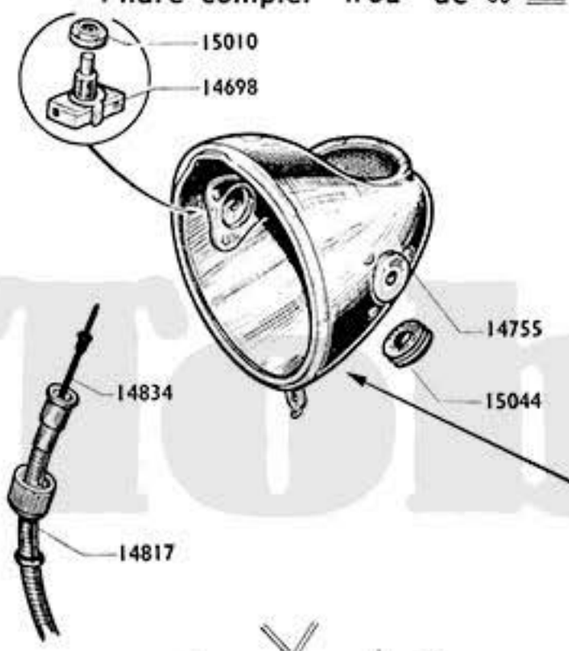

Phare complet LUXOR 14467 trou triangulaire

Phare complet trou de 52 ≡ 14802

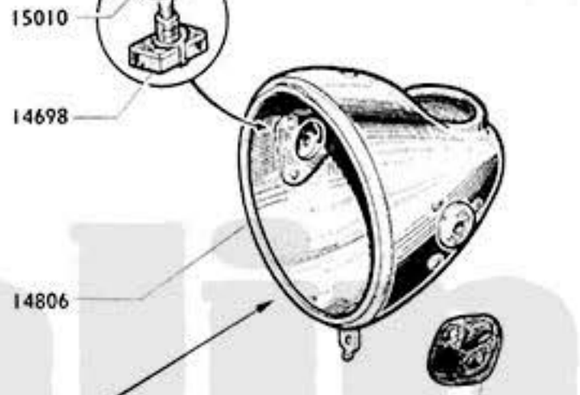

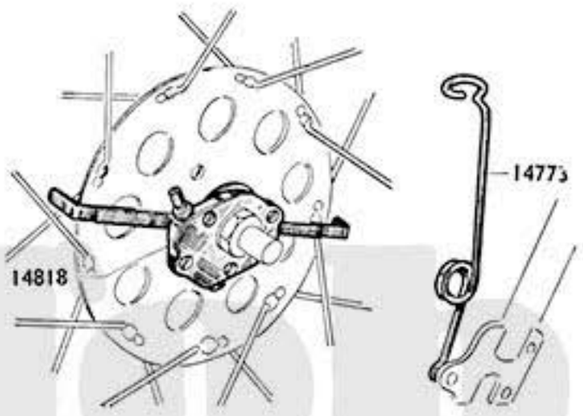

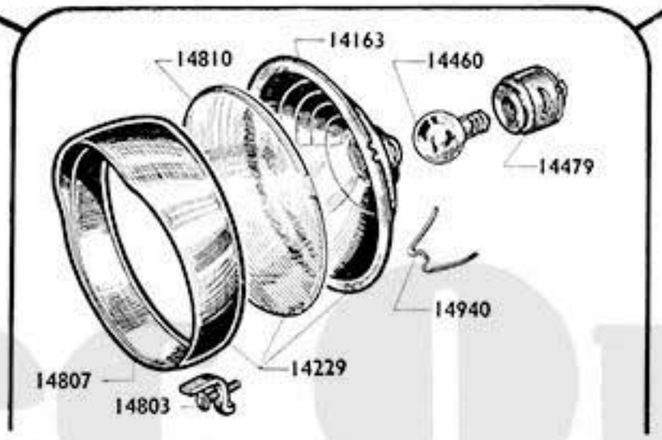

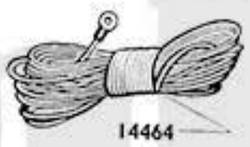

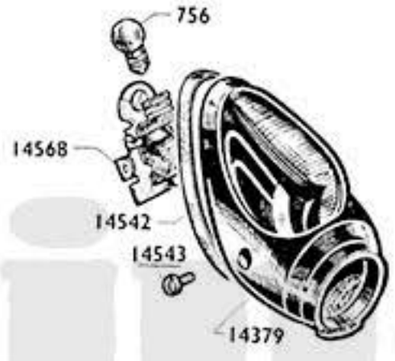

Reproduction interdite

MOBYLETTE Type AV 34 ou AU 34

ECLAIRAGE ET COMPTEUR

Numéro Pièces	Groupe	Nbre de Pièces	DÉSIGNATION	Prix unitaire Vente détail
			PHARE "LUXOR" pour compteur triangulaire	
54	3	2	Rondelle de la vis de fix. latérale .. **(Conditionné)**	
679	3	2	Vis de fixation latérale du phare	
14163	3	1	Réflecteur de phare	
14229	3	S.E.	Ensemble optique	
14460	3	1	Lampe de phare jaune 6 V. 1 Amp.	
14464	3	1	Canalisation 3 fils	
14467	3	S.E.	Phare complet pour compteur triangulaire	
14468	3	1	Calotte de phare pour compteur triangulaire	
14479	3	1	Douille porte-lampe	
14803	3	1	Agrafe de maintien porte de phare avec vis	
14807	3	1	Porte de phare à visière	
14810	3	1	Verre de phare	
14868	3	S.E.	Interrupteur complet	
14869	3	1	Bouton d'interrupteur	
14940	3	3	Ressort de maintien de réflecteur .. **(Conditionné)**	
			PHARE "LUXOR" pour compteur rond ○ 60	
14698	3	S.E.	Interrupteur complet à poussoir	
14754	3	S.E.	Phare complet pour compteur ○ 60	
14755	3	1	Calotte de phare pour compteur ○ 60	
15010	3	1	Ecrou moleté de l'interrupteur	
15044	3	1	Caoutchouc ovale de flexible de compteur	
			PHARE "LUXOR" pour compteur rond ○ 52	
14698	3	S.E.	Interrupteur complet à poussoir	
14802	3	S.E.	Phare complet pour compteur ○ 52	
14806	3	1	Calotte de phare pour compteur ○ 52	
15010	3	1	Ecrou moleté de l'interrupteur	
15026	3	1	Caoutchouc carré de flexible de compteur	
			COMPTEUR TRIANGULAIRE (Dernier montage)	
879	4	1	Joint de verre de compteur	
967	4	1	Joint de compteur	
992	4	1	Bride de compteur	
993	4	1	Ecrou de bride ○ 5×90	
994	4	1	Frein d'écrou de bride	
995	4	1	Verre de compteur triangulaire	
996	4	1	Porte de compteur	
14466	4	1	Compteur triangulaire nu sans transmission	
14472	4	1	Cadran de compteur	
15079	4	S.E.	Compteur triangulaire complet avec transmission	
			COMPTEUR ROND ○ 60 (1e montage)	
79	5	2	Ecrou de bride de compteur	
151	4	1	Verre de compteur rond ○ 60	
185	4	1	Porte de compteur ○ 60	
586	4	1	Joint de verre de compteur	
874	3	2	Rondelle "Acro" de ○ 5 **(Conditionné)**	
966	4	1	Joint de compteur	
14243	4	1	Compteur rond ○ 60 nu sans transmission	
14879	4	1	Cadran de compteur rond ○ 60	
14894	4	S.E.	Compteur rond ○ 60 complet avec transmission	
15282	4	2	Bride de compteur	
			COMPTEUR ROND ○ 52 (2e montage)	
79	5	2	Ecrou de bride de compteur ○ 5×90	
782	4	1	Porte de compteur ○ 52	
786	4	1	Verre de compteur rond ○ 52	
874	3	2	Rondelle "Acro" de ○ 5 **(Conditionné)**	
879	4	1	Joint de verre de compteur	
967	4	1	Joint de compteur	
14747	4	S.E.	Compteur rond ○ 52 complet avec transmission	
14804	4	1	Compteur rond ○ 52 nu sans transmission	
14878	4	1	Cadran de compteur rond ○ 52	
15282	4	2	Bride de compteur	
			ENTRAINEMENT DE COMPTEUR (valable pour les 3 compteurs)	
14773	5	1	Ressort guide de commande de compteur	
14817	5	1	Commande de compteur	
14818	4	1	Démultiplicateur sur roue avant (cowel)	
14834	5	1	Câble nu de commande de compteur	
			LANTERNE ARRIÈRE	
756	3	1	Lampe de lanterne AR 12 V. 05 Amp.	
14347	3	S.E.	Lanterne arrière complète	
14379	3	1	Capot de lanterne arrière	
14542	3	1	Joint de caoutchouc de capot	
14543	3	2	Vis de capot **(Conditionné)**	
14568	3	1	Socle de lanterne arrière	

NOTA. - L'ensemble optique complet N° 14229 est valable pour les trois phares représentés.

AVIS IMPORTANT. - Les pièces mentionnées **"Conditionné"** ne sont vendues que par sachet. Voir page spéciale **"Conditionnement"** (Fin catalogue). A commander sous le numéro du sachet conditionné choisi.

S.E. = Sous-ensemble (ne figure pas sur le dessin).

Les prix indiqués sont susceptibles de variation sans préavis. Ils ne sont donc donnés qu'à titre indicatif.

Reproduction interdite

Tobec Online

Tobec Online
Tobec Online
Tobec Online
Tobec Online
Tobec Online
Tobec Online

TRES IMPORTANT

COMMANDES TELEPHONIQUES

Nous prions instamment nos Agents de n'utiliser le téléphone que pour les commandes de dépannage d'extrême urgence.

1° Toutes les commandes téléphoniques enregistrées avant 15 heures, sont, dans la mesure maximum possible, expédiées le jour même.

2° En raison du caractère exceptionnel de ces commandes, nous regrettons de vous informer qu'aucune réclamation résultant d'une interprétation imparfaite ne pourra être prise en considération.

Afin d'obtenir toute satisfaction auprès de notre Service Pièces Détachées nous vous prions de bien vouloir prendre connaissance des conseils qui vous sont rappelés ci-dessous :

3° Toutefois, sur votre demande, nous pourrons attendre confirmation de votre ordre par écrit, afin de permettre une vérification avant envoi.

ENLEVEMENT DES COMMANDES PIECES DETACHEES EN NOS MAGASINS

1° Les commandes doivent nous parvenir un minimum de 4 jours ouvrables avant enlèvement.

2° N'omettez pas de nous préciser la date et l'heure d'enlèvement probable.

3° Afin de faciliter la répartition, nous vous recommandons de procéder à l'enlèvement, de préférence le matin.

ETABLISSEMENT DES BONS DE COMMANDES

1° Si vous envisagez de faire imprimer des bons de commandes, nous vous recommandons la **disposition suivant modèle ci-contre.**

2° Lors d'une demande de pièce quelle qu'elle soit, n'oubliez pas de bien indiquer :

— Le numéro,
— La désignation exacte,
— Le type exact de la machine intéressée,
— Les numéros cadre et moteur dans le cas d'un dépannage.

3° Attention, votre bon de commande ne devra mentionner aucune correspondance.

Si vous avez à nous entretenir de sujets différents, à savoir :

— Demandes de renseignements techniques,
— Demandes de renseignements commerciaux,
— Commandes de machines,
— Instructions pour réparations,
— Réponses diverses, etc.

Traitez chacun d'eux **sur un feuillet séparé,** joint le cas échéant à votre bon de commande afin d'éviter des frais supplémentaires de correspondance. En procédant ainsi votre commande ne sera pas retardée et il sera donné suite rapidement aux questions diverses, autres, par les services intéressés.

Bon de commande Pièces Détachées du _____ N° _____

MOTOBÉCANE

Société Anonyme au Capital de 1.373.600.000 Francs
SERVICE DES PIÈCES DÉTACHÉES
13, Rue Beaurepaire — PANTIN (Seine)
R. C. Seine 54 B 7011 · VIL. 27-94 27-67 · C.C.P. PARIS 1597-97

Paul DUBOIS
5, Rue de Maubeuge
CAMBRAI (Nord)

GARE

TYPE DE LA MACHINE	N° DE LA PIÈCE	NOMBRE DE PIÈCES	DÉSIGNATION

ATTENTION. — *Il est de votre intérêt, afin d'éviter toute erreur d'interprétation des pièces détachées commandées de respecter les instructions ci-dessous :*

1° **Ecrire lisiblement.**
2° **Respecter les colonnes.**
3° **Ne rien mettre dans les colonnes hachurées,** *celles-ci sont réservées au Service d'Enregistrement des Pièces Détachées. La rapidité d'exécution de vos commandes est dépendante de la clarté de ce bon.*

MOTOBÉCANE

Société Anonyme au Capital de 1.373.600.000 frs
Siège Social : **16, Rue Lesault** — PANTIN (Seine)
ADR. TÉLÉGR.: MOTOBÉCANE PANTIN . R. C. Seine 54 B 7.011
C. C. P. PARIS 1597-97
Adresser la correspondance Boite Postale N° 49 PANTIN
MAGASIN PIÈCES DÉTACHÉES :
13, Rue Beaurepaire — PANTIN (Seine)
ATELIER DE RÉPARATIONS :
35, Rue Baudin — LE PRÉ-St-GERVAIS (Seine)

Les Magasins et Ateliers sont ouverts tous les jours, sauf le Samedi, de 8 h. à 11 h. 30 et de 13 h. 30 à 17 h. Le Vendredi fermeture à 15 h.

Tobec Online