MOTOBÉCANE MOTOCONFORT

PIÈCES DETACHÉES

Type SP 98
CYCLOMOTEUR

Type D ou C 98 SP
VÉLOMOTEUR

obec Online

NOTES GÉNÉRALES

PRIX

Les prix appliqués sont en vigueur le jour de la livraison sans qu'aucune indication antérieure puisse être invoquée comme un engagement.

En conséquence, les prix portés au présent tarif ne sont donnés qu'à titre indicatif et peuvent être modifiés à tout moment sans préavis, suivant les cours de matières premières.

EXPÉDITIONS

Sauf ordre contraire, toutes nos expéditions sont faites, compte tenu de la valeur de la marchandise, en grande vitesse ou postales suivant le mode le plus économique et le plus rapide.

— Les frais de port et emballage sont toujours à la charge du destinataire.

— Les emballages ne sont jamais repris.

Quel que soit le mode de transport utilisé, nos marchandises voyagent aux risques et périls du destinataire. Nous déclinons donc toute responsabilité en cas de perte ou avarie. **En conséquence, nous recommandons à nos clients de vérifier très attentivement leurs colis et d'en contrôler le poids avant d'en prendre livraison, afin de faire, le cas échéant, les réserves nécessaires vis-à-vis du transporteur.**

DÉLAIS

Toute commande de pièces détachées établies correctement comme indiqué en fin de catalogue, sera livrée dans un délai très court. Toutefois, en ce qui concerne les pièces de fabrication ancienne hors-série, nous ne pouvons fixer de délai. Par ailleurs tout retard de livraison, quels qu'en soient les motifs et les conséquences pour le demandeur, ne pourra donner lieu à des dommages ou intérêts.

RETOURS

Les marchandises en retour éventuel doivent nous être adressées **franco de port à domicile après avis préalable.** Aucune marchandise ne sera reprise sans l'indication exacte du numéro de facture.

Aucune réclamation ne sera prise en considération passé un délai de huit jours suivant la réception.

CONDITIONS DE GARANTIE

1° La garantie de nos machines est de 6 mois, elle se limite exclusivement au remplacement ou à la remise en état à notre convenance, des pièces reconnues par notre Service Technique, comme étant défectueuses au point de vue fabrication ou défaut de matière. Cette garantie ne peut entraîner aucune responsabilité de notre part, à raison des accidents de personnes ou de choses ayant pu résulter de tels vices ou défauts.

2° Les frais de main-d'œuvre relatifs aux démontage, remontage et essais, de même ceux d'entretien et de port aller et retour restent à la charge du client.
Par ailleurs, nous ne participons pas, et en aucun cas, aux frais et conséquences dûs à l'immobilisation du véhicule.

3° Les échanges et les remises en état, faits au titre de la garantie, ne peuvent avoir la conséquence de prolonger la durée de celle-ci.

4° Les machines transformées, modifiées ou réparées en dehors de nos Ateliers, ou par des tiers autres que nos agents officiels perdront le bénéfice de la garantie. Il en sera de même si les instructions d'utilisation, de graissage et d'entretien mentionnées sur les notices fournies avec chaque machine, n'ont pas été suivies.

5° En ce qui concerne les organes et accessoires qui ne sont pas de notre fabrication, la garantie se limite intégralement à celle du fournisseur intéressé.

6° Les ressorts, lampes, verres et commandes (câbles et gaines) ne sont ni garantis, ni échangés.

7° Lors d'envoi de pièces ou d'organes à échanger ou à réparer sous garantie, il est nécessaire de nous indiquer :

a) les numéros cadre et moteur de la machine.
b) la date de mise en circulation.
c) le kilométrage effectué.
d) la marque et la qualité d'huile employée.

NOTA. — Un manque de graissage, même momentané, soit par insuffisance, soit par emploi d'huile de mauvaise qualité, un rodage effectué en de mauvaises conditions, de même qu'une utilisation anormale de la machine, et un montage d'une ou plusieurs pièces adaptables sur la machine sont les causes principales de perte du bénéfice de la garantie.

Nous recommandons instamment à nos clients de prendre la pièce détachée et de faire réparer leur machine exclusivement chez nos agents officiels. Par ailleurs d'exiger des pièces d'origine (à faire certifier sur les factures qui leur seront remises) car le montage d'une ou plusieurs pièces adaptables sur leur machine entraînera indiscutablement la perte totale du bénéfice de la garantie.

Tobec Online

Mobylette

SOMMAIRE

Type SP 98

DÉSIGNATION	PAGE
Moteur - Fixation - Volute.	2 A
Changement de vitesses	3 A
Carburateur H 14 (réglage 626)	4 A
Boîte - Relais	5 A
Plan de visserie, Carters, Fixation, Manivelles, Pédales.	6 A
Fourche télescopique - Jeu de direction	7 A
Volant magnétique 12 Watts (ordinaire)	8 A
Volant magnétique 12 Watts (électronique)	9 A
Cadre - Garde-boue - Béquille - Bras oscillant Carters de chaine - Boîte à outils - Selle biplace Echappement - Réservoir - Robinet - Boulonnerie cycle.	10 A
Amortisseurs de susp. AR.	11 A
Roue et moyeu avant "PRIOR" (flasque bombé)	12 A
Roue et moyeu arrière "PRIOR"	13 A
Guidon - Poignée tournante - Commandes	14 A
Eclairage - Avertisseur	15 A
Compteur "ED" et "HURET" 70 kms	16 A

Type D 98 SP ou C 98 SP

Moteur (pièces différentes du SP98)	17 A
Carburateur H15 (réglage 636)	18 A
Compteur "Huret" 100 kms	19 A
Volant magnétique 25+3 Watts (ordinaire)	20 A
Volant magnétique 25+3 Watts (électronique)	21 A
Eclairage - Avertisseur - Rétroviseur - Plaque de Police	22 A
Appariage Piston - Cylindre	23 A

Les Textes et Illustrations non représentés dans la rubrique D 98 SP ou C 98 SP sont identiques à ceux de l'AV 98 SP.

NOMENCLATURE PAR ORDRE NUMÉRIQUE EN FIN DE CATALOGUE

Tobec Online

MOBYLETTE Type SP 98

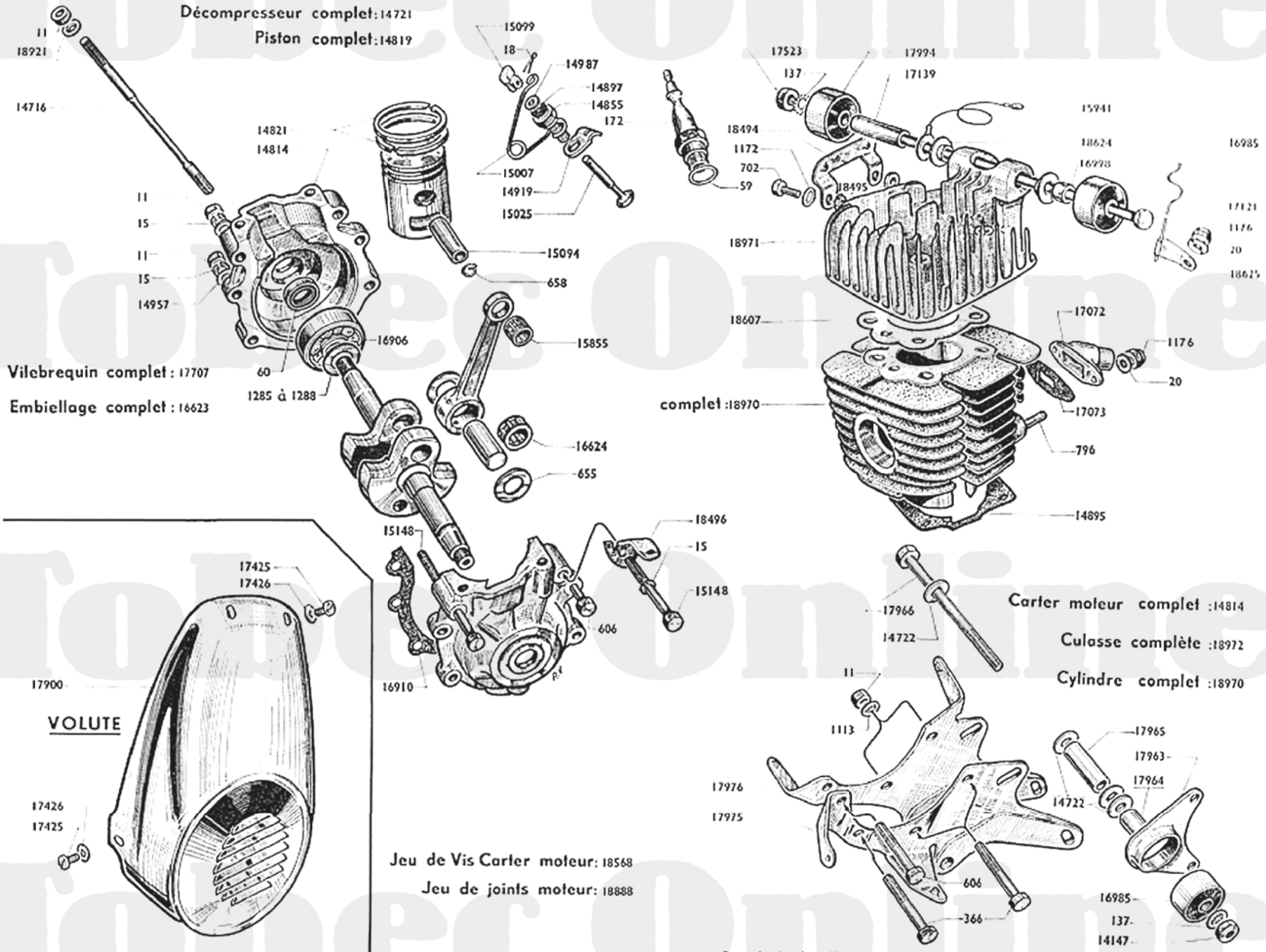

Reproduction interdite

MOBYLETTE Type SP 98

MOTEUR - FIXATION - VOLUTE

Numéro pièces	Nbre de pièces	DÉSIGNATION	Prix unitaire Vente détail
		MOTEUR — FIXATION	
11		Ecrou de 7×100 ..... **(Cond.)**	
15		Rondelle grower de ø 7 ..... **(Cond.)**	
18	1	Goupille de décompresseur ..... **(Cond.)**	
20	2	Rondelle plate ø 6 ..... **(Cond.)**	
59	1	Joint de bougie ..... **(Cond.)**	
60	2	Joint anti fuites (carter moteur) ..... **(Cond.)**	
137	1	Rondelle blocfor de ø 8 ..... **(Cond.)**	
172	1	Bougie de 14 avec joint	
366	3	Boulon de 7×100×47 ..... **(Cond.)**	
606	2	Boulon de 7×100×35 ..... **(Cond.)**	
655	2	Flasque de tête de bielle	
658	2	Frein d'axe de piston ..... **(Cond.)**	
796	2	Goujon de pipe d'admission ..... **(Cond.)**	
1113		Rondelle Nomel ø 7 ..... **(Cond.)**	
1176	2	Ecrou de 6×100 « Nylstop » ..... **(Cond.)**	
1285		Cale régl. vilebrequin ø 18,9×24×1/10 . **(Cond.)**	
1286		Cale régl. vilebrequin ø 18,9×24×2/10 . **(Cond.)**	
1287		Cale régl. vilebrequin ø 18,9×24×3/10 . **(Cond.)**	
1288		Cale régl. vilebrequin ø 18,9×24×5/10 . **(Cond.)**	
14147	1	Ecrou 8×100 fix. support flexibloc ..... **(Cond.)**	
14716	4	Goujon assemblage cylindre et culasse **(Cond.)**	
14721	**S.E.**	Décompresseur complet	
14722	4	Rondelle plate 8,2×17×1,5	
14814	1	Carter moteur avec joints d'étanchéité	
14819	**S.E.**	Piston complet ..... **Nota 1**	
14821	2	Segment largeur 2 m/m ..... **(Cond.)**	
14855	1	Douille ou corps de décompresseur	
14895	1	Joint de cylindre ..... **(Cond.)**	
14897	1	Joint de soupape décompresseur ..... **(Cond.)**	
14919	1	Patte d'ancrage (câble décompresseur)	
14957	1	Rondelle plate ø 7 boulon de carter .... **(Cond.)**	
14987	1	Rondelle du joint de soupape ..... **(Cond.)**	
15007	1	Ressort de décompresseur	
15025	1	Soupape de décompresseur ..... **(Cond.)**	
15094	1	Axe de piston	
15099	1	Chape de soupape..... **(Cond.)**	
15148	2	Vis de 7×125×45	
15855	1	Douille d aiguilles pied de bielle ..... **(Cond.)**	
15941	1	Fil de masse	
16623	**S.E.**	Embiellage complet	
16624	1	Cage à galets de tête de bielle	
16906	2	Roulement de vilebrequin 16×42×13	
16910	1	Joint de carter moteur ..... **(Cond.)**	
16967		Cale alu de cylindre 2/10 ..... **(Cond.)**	
16968		Cale alu de cylindre 4/10 ..... **(Cond.)**	
16985	2	Flexibloc d'articulation sup. et inf. 8×32×23,2×18 (côté gauche)	
16998	1	Entretoise gauche de l'articulation sup. L = 41 m/m	
17072	1	Pipe d'admission ø int. 15. — ext. 22	
17073	1	Joint de pipe d'admission ..... **(Cond.)**	
17121	1	Boulon d'articul. supérieure moteur 8×100×155 m/m	
17139	1	Entretoise droite de l'articulation sup. L = 41 m/m	
17523	1	Ecrou Nylstop d'articul. sup. ø 8×100 ... **(Cond.)**	
17707	**S.E.**	Vilebrequin complet (portée de 16)	
17963	1	Support inf. flexibloc (côté gauche)	
17964	1	Entretoise gauche (support flexib.) ø 8×12×13	
17965	1	Entretoise milieu (support flexib.) ø 8×12×27 .	
17966	1	Boulon de fixation support flexibloc ø 8×100×85	
17975	1	Gousset inférieur moteur (côté gauche)	
17976	1	Gousset inférieur moteur (côté droit) fix. inf. volute	
17994	1	Flexibloc d'articulation sup. 8 × 32 × 23,2 × 18 côté droit	
18496	1	Patte supérieure carter de protection	
18568	**S.E.**	Jeu de vis carter moteur.....	
18607	1	Joint de culasse ..... **(Cond.)**	
18624	2	Rondelle épaulée d'articulation supérieure	
18625	1	Guide canalisation H.T ..... **(Cond.)**	
18888	**S.E.**	Jeu de joints moteur	
18921	4	Rondelle de contact ..... **(Cond.)**	
18970	**S.E.**	Cylindre avec piston complet ajusté	
18971	1	Culasse nue	
18972	**S.E.**	Culasse complète avec décompresseur	
		VOLUTE	
702	2	Vis de fixation patte volute 6×100×13 .... **(Cond.)**	
1172	2	Rondelle éventail ø 6 ..... **(Cond.)**	
17425	4	Vis de fix.-volute ø 5×90×9 ..... **(Cond.)**	
17426	4	Rondelle plastique des vis de fixation ... **(Cond.)**	
17900	1	Volute	
18494	1	Patte fix.-volute sur culasse	
18495	2	Entretoise de fix.-patte volute sur culasse	

APPARIAGE PISTON - CYLINDRE (voir page 23).

Reproduction interdite

MOBYLETTE

Types SP 98 et D 98 SP ou C 98 SP

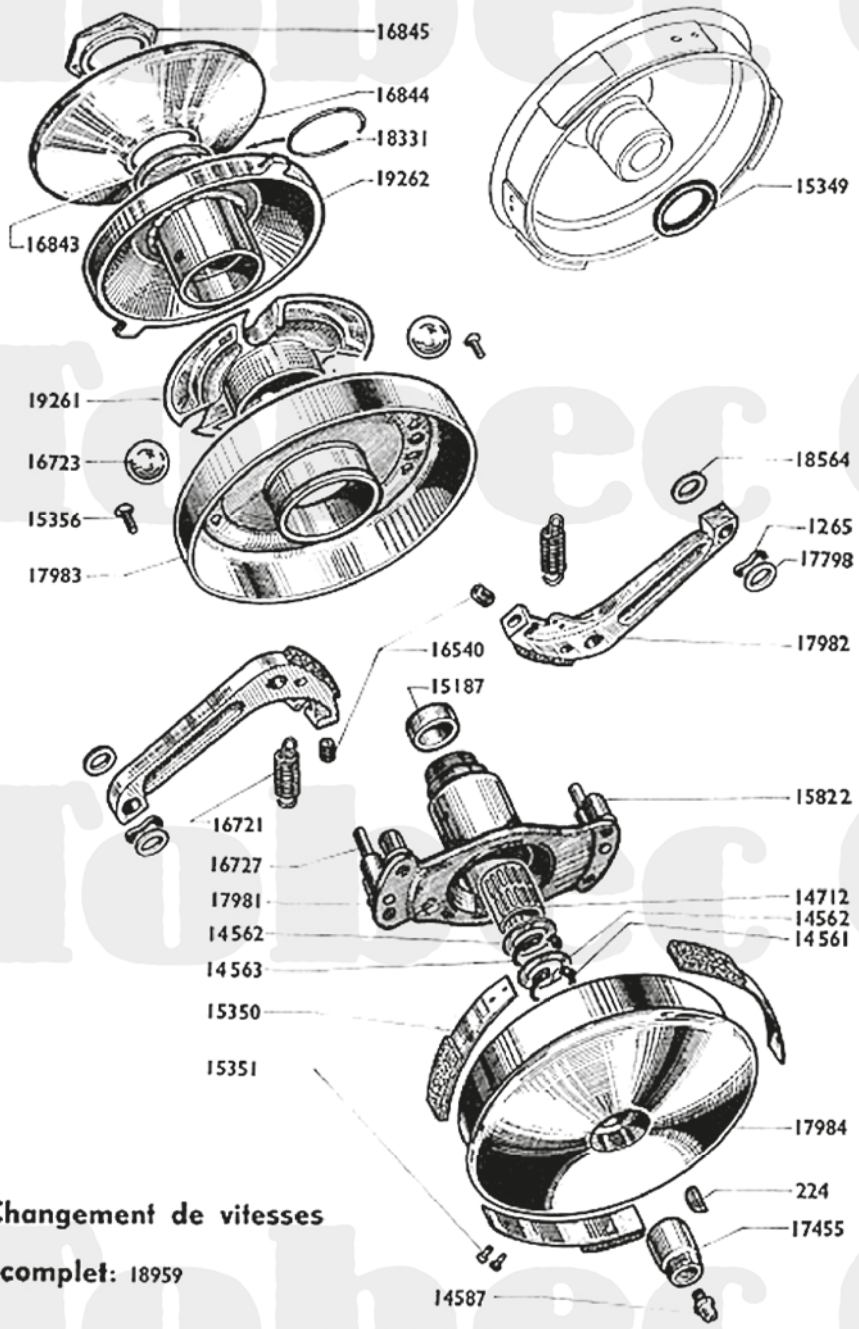

Changement de vitesses complet: 18959

Reproduction interdite

CHANGEMENT DE VITESSES

3 billes

pour cage ø 37,5 - courroie de 18 x 8

montage Juin 1966

AVEC "DIMOBY"

Numéro pièces	Nbre de pièces	DÉSIGNATION	Prix unitaire Vente détail
224	1	Clavette disque tambour embrayage..... **(Cond.)**	
1265	2	Rondelle ressort de colonnette ø int. = 10⅝.....	
14561	1	Truarc extérieur ø 15..... **(Conditionné)**	
14562	2	Joue latérale embrayage..... **(Conditionné)**	
14563	1	Truarc intérieur ø 22..... **(Conditionné)**	
14587	1	Graisseur ..... **(Conditionné)**	
14712	1	Cartouche d'aiguilles 15 x 19 L = 22.....	
15187	1	Bouchon de moyeu d'embrayage.....	
15349	1	Joint du tambour.....	
15350	3	Ressort avec Ferodo.....	
15351	6	Rivet de ressort ..... **(Conditionné)**	
15356	4	Vis de fix. de la joue 4 x 75 x 14.... **(Conditionné)**	
15822	4	Colonnette à river - long. sous collerette 13,5....	
16540	2	Butée de masselotte ..... **(Conditionné)**	
16721	2	Ressort de masselotte ..... **(Conditionné)**	
16723	3	Bille de variateur ø 13,49..... **(Conditionné)**	
16727	2	Butée de joue mobile ø 6 L. 33.....	
16843	1	Rondelle de la joue fixe.....	
16844	1	Joue fixe de poulie (vissée) F.INT = 27 x 100 **(à droite)**	
16845	1	Contre-écr. blocage joue fixe ø 25 x 100 **(à gauche)**	
17455	1	Ecrou de blocage tambour ø 11 x 100. **(à droite)**	
17798	2	Rondelle de colonnette ø 10 x 15 x 2 **(Conditionné)**	
17981	1	Moyeu d'embrayage	
17982	2	Masselotte avec garniture	
17983	1	Joue avec cloche et pare-huile.....	
17984	1	Tambour avec ressorts.....	
18331	1	Jonc de centrage..... **(Conditionné)**	
18564	2	Joue de masselottes ø 8,2 x 13,6 x 1,6 **(Conditionné)**	
18959	S.E.	Changement de vitesse complet	
19261	1	Cage des billes (nylon) 3 billes.....	
19262	1	Joue mobile de poulie nue.....	

S.E. = Sous ensemble (ne figure pas sur le dessin).

Reproduction interdite

MOBYLETTE Type SP 98

CARBURATEUR TYPE H 14

(Réglage 626)

(modèle avec filtre à air intérieur nylon)

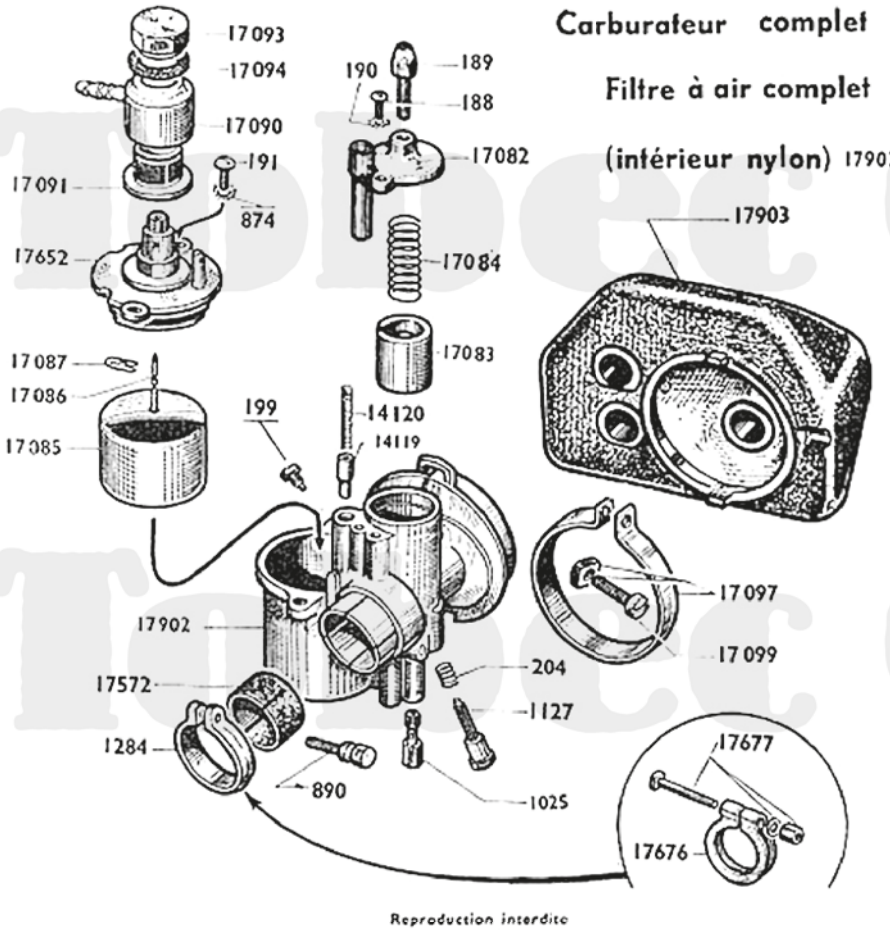

Carburateur complet 17901

Filtre à air complet

(intérieur nylon) 17903

Reproduction interdite

Numéro pièces	Nbre de pièces	DESIGNATION	Prix unitaire Vente détail
		CARBURATEUR H 14 (réglage 626)	
188	1	Vis chapeau chamb. de mélange ⌀ 4x75x12 **(Cond.)**	
189	1	Vis tendeur (sur chapeau de chamb.) ⌀ 6x75 **(Cond.)**	
190	1	Rondelle éventail ⌀ 4	
191	2	Vis de couvercle de cuve ⌀ 5×90×11 **(Cond.)**	
199	1	Vis guide volet des gaz	
204	1	Ressort de vis de ralenti	
874	2	Rondelle éventail ⌀ 5 **(Conditionné)**	
890	1	Vis collier de carburateur **(voir NOTA)**	
1025	1	Gicleur de 25	
1127	1	Vis de butée de ralenti	
1284	1	Collier de carburateur **(voir NOTA)**	
14119	1	Volet de starter (L. totale = 15,5)	
14120	1	Ressort de volet de starter	
17082	1	Chapeau de chambre de mélange	
17083	1	Volet des gaz (Longueur totale = 20 m/m) coupe de 12	
17084	1	Ressort de volet des gaz	
17085	1	Flotteur	
17086	1	Pointeau de flotteur	
17087	1	Goupille de pointeau	
17090	1	Raccord banjo	
17091	1	Filtre à essence	
17093	1	Bouchon de banjo	
17094	1	Rondelle fibre du bouchon **(Cond.)**	
17097	1	Collier avec boulon de filtre à air nouv. modèle	
17099	1	Boulon de collier filtre à air	
17572	1	Bague fibre de réduction	
17652	1	Couvercle cuve nouv. mod. a/joint et rond. sertis	
17653	S.E.	Couvercle de cuve complet (avec raccord banjo, filtre et bouchon)	
17676	1	Collier de carburateur **(voir NOTA)**	
17677	1	Boulon de collier ⌀ 6×100×36 **(voir NOTA)**	
17901	S.E.	Carburateur complet à collier (réglage 626)	
17902	1	Corps de carburateur (chambre)	
17903	S.E.	Filtre à air complet intérieur nylon	

NOTA. - Deux genres de colliers et de boulon ou vis de serrage sont équipé successivement ce type de carburateur. Nous commander, au numéro, le modèle désiré.

Reproduction interdite

Boite de Relais complète avec Pignonnerie et Poulie: 17904

Jeu de Carters de Boite droit et gauche : 17905

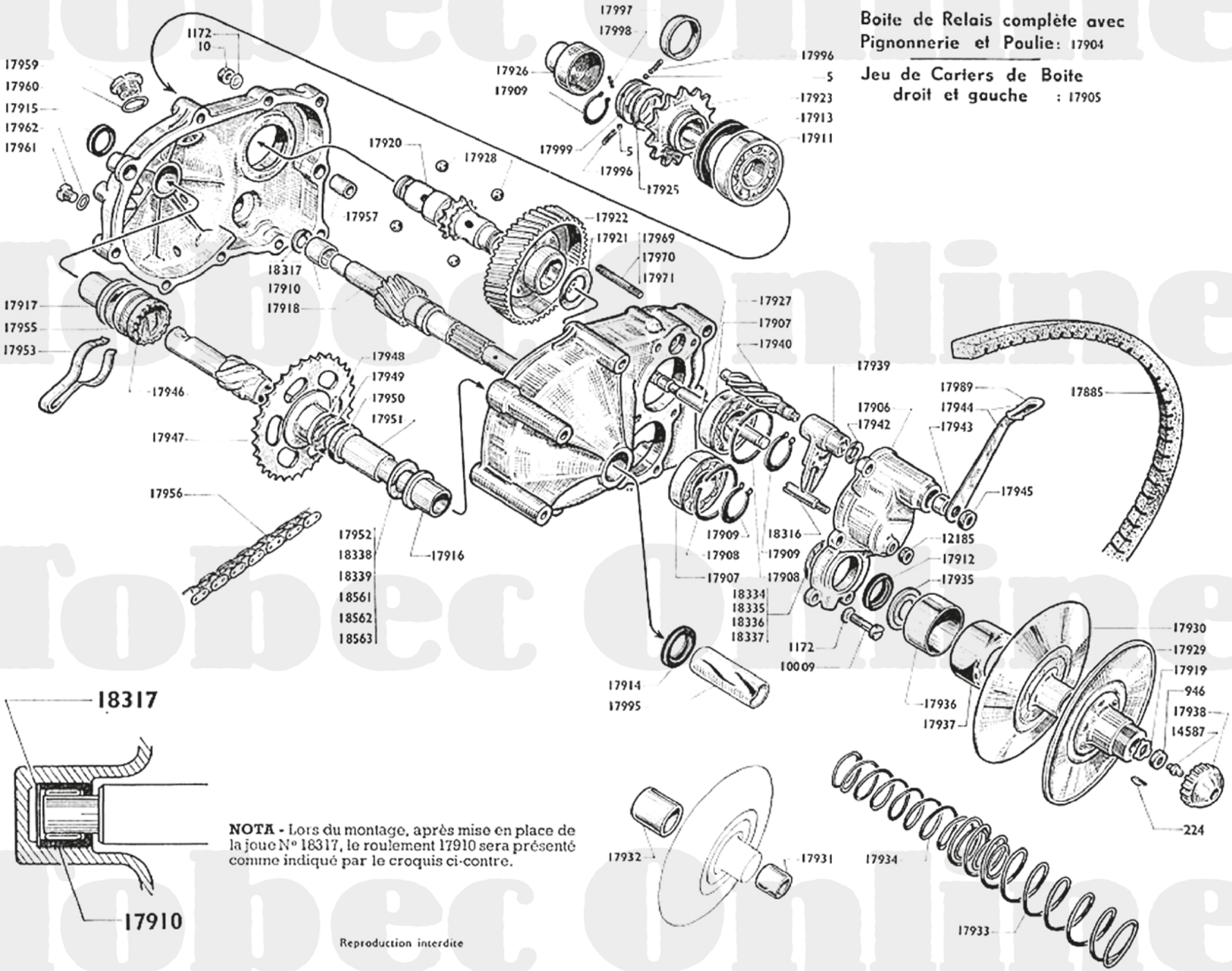

NOTA - Lors du montage, après mise en place de la joue N° 18317, le roulement 17910 sera présenté comme indiqué par le croquis ci-contre.

Reproduction interdite

MOBYLETTE Type SP 98

BOITE-RELAIS

Numéro pièces	Nbre de pièces	DÉSIGNATION	Prix unitaire Vente détail
5	2	Bille de verrouillage ø 4..... **(Cond.)**	
10	5	Ecrou ø 6×100 ..... **(Cond.)**	
224	1	Clavette d'arbre primaire (pour joue de poulie avec moyeu Ext) ..... **(Cond.)**	
946	1	Ecrou de blocage poulie 10×100×17×6.....	
1172	11	Rondelle Nomel ø 6..... **(Cond.)**	
10009	6	Vis de fixation couvercle ø6×100×18 .. **(Cond.)**	
12185	1	Ecrou du doigt de guidage fourchette.....	
14587	1	Graisseur « TECALEMIT » de 4×7S..... **(Cond.)**	
17885	**1**	**Courroie crantée de 18×8**.....	
17904	**S.E.**	Boîte relais complète (avec pignonnerie et poulie)	
17905	**S.E.**	Carter boîte relais (côté gauche+côté droit)....	
17906	1	Couvercle de boîte (côté poulie)	
17907	2	Roulement de 20×42×12 (équipage primaire et secondaire)	
17908	2	Segment d'arrêt de roulement ..... **(Cond.)**	
17909	3	Circlips de 20 ..... **(Cond.)**	
17910	1	Roulement de 10×17×13,5 (arbre primaire).....	
17911	1	Roulement de 25×47×8 (équipage secondaire)...	
17912	1	Joint anti-fuite d'arbre primaire 20×30×4,5.....	
17913	1	Joint anti-fuite d'arbre secondaire 35×47×6.....	
17914	1	Joint anti-fuite d'axe de pédalier 18×24×3 (côté gauche)	
17915	1	Joint anti-fuite d'axe de pédalier 16×25×3 (côté droit)	
17916	1	Bague bronze côté poulie (gauche) L = 19 m/m.....	
17917	1	Bague bronze côté chaîne (droit) L = 25 m/m.....	
17918	1	Arbre primaire	
17919	1	Frein d'écr. d'arbre primaire (blocage poul.) **(Cond.)**	
17920	1	Arbre secondaire	
17921	1	Joue de l'arbre secondaire ø20x30 épais. : 1 m/m **(C)**	
17922	1	Roue de prise directe 51 dents (bronze forgé)...	
17923	1	Pignon de chaîne 14 dents.....	
17925	1	Joue de pignon de chaîne ø17x31,5 épais : 8/10 **(C)**	
17926	1	Cache-poussière du pignon de chaîne.....	
17927	1	Arbre enclencheur	
17928	8	Bille ø 7 m/m ..... **(Cond.)**	
17929	1	Joue de poulie avec moyeu extérieur rivé.....	
17930	1	Joue de poulie avec moyeu intérieur rivé.....	
17931	1	Bague bronze de moyeu de poulie (côté gauche) L = 14 m/m ø 13,5×18	
17932	1	Bague bronze de moyeu de poulie (côté droit) L = 17 m/m ø 17×21.....	
17933	1	Ressort extérieur de poulie.....	
17934	1	Ressort intérieur de poulie	
17935	1	Coupelle de ressort poulie	
17936	1	Cache-ressort droit (alu) (poulie) ø EXT = 38 m/m	
17937	1	Cache-ressort gauche (alu) (poulie) ø EXT = 42 m/m	
17938	1	Bouchon extérieur de moyeu (plastique).....	
17939	1	Fourchette de verrouillage	
17940	1	Arbre de fourchette	
17942	1	Joue d'arbre de fourchette (côté couvercle) ø 10×18 épais. = 6/10 ..... **(Cond.)**	
17943	1	Entretoise de l'arbre de fourchette ø 10×13×7	
17944	1	Levier de commande avec embout plastique.....	
17945	1	Ecrou de l'arbre de fourchette	
17946	**S.E.**	Axe de pédalier avec baladeur.....	
17947	1	Roue de chaîne 33 dents avec moyeu.....	
17948		Joue de roue de chaîne ø20×30 ép. = 8/10 **(Cond.)**	
17949	1	Frein d'écrou de roue de chaîne..... **(Cond.)**	
17950	1	Ecrou de roue de chaîne ø 18×100×26×5.....	
17951	1	Entretoise d'axe de pédalier ø 18×22 L = 28 m/m	
17952	1	Joue d'axe de pédalier (côté poulie) ø 18×30 épais. = 2 m/m ..... **(Cond.)**	
17953	1	Ressort d'entraînement sur baladeur.....	
17955	1	Joue du baladeur ø 17×28 épais. = 8/10 **(Cond.)**	
17956	**1**	**Chaîne primaire de 9,53×6,35×3,94 - 40 maillons**	
17957	2	Pied de centrage carters boîte ø 6×12 L = 15 m/m	
17959	1	Bouchon de remplissage avec filtre.....	
17960	1	Joint de bouchon de remplissage..... **(Cond.)**	
17961	2	Bouchon de vidange et niveau.....	
17962	2	Joint du bouchon de vidange..... **(Cond.)**	
17969	2	Goujon court d'assemblage carter boîte = 6×100 L = 37 m/m ..... **(Cond.)**	
17970	2	Goujon moyen d'assemblage carter boîte = 6×100 L = 41,5 m/m ..... **(Cond.)**	
17971	1	Goujon long d'assemblage carter boîte = 6×100 L = 44 m/m ..... **(Cond.)**	
17989	1	Embout plastique de levier de commande	
17995	1	Gaine de protection axe de pédalier (plastique)..	
17996	2	Ressort de bille verrouillage pignon..... **(Cond.)**	
17997	1	Cage extérieure des ressorts de verrouillage....	
17998	1	Aiguille ergot (clavetage de la bague butée) **(Cond.)**	
17999	1	Bague butée de verrouillage pignon	
18316	1	Doigt de guidage fourchette	
18317	1	Joue d'appui du roulement d'arbre primaire ø 10×16,3 épais : 8/10	
18334		Cale roul. arbre primaire ø 34×42×1/10 **(Cond.)**	
18335		Cale roul. arbre primaire ø 34×42×2/10 **(Cond.)**	
18336		Cale roul. arbre primaire ø 34×42×3/10 **(Cond.)**	
18337		Cale roul. arbre primaire ø 34×42×5/10 **(Cond.)**	
18338		Joue d'axe de pédalier ø 18×30×2,2... **(Cond.)**	
18339		Joue d'axe de pédalier ø 18×30×2,4... **(Cond.)**	
18561		Joue d'axe de pédalier ø 18×30×1,4... **(Cond.)**	
18562		Joue d'axe de pédalier ø 18×30×1,6... **(Cond.)**	
18563		Joue d'axe de pédalier ø 18×30×1,8... **(Cond.)**	

PÉDALES - MANIVELLES - Ces organes sont représentés page 6 A.

Reproduction interdite

MOBYLETTE Type SP 98

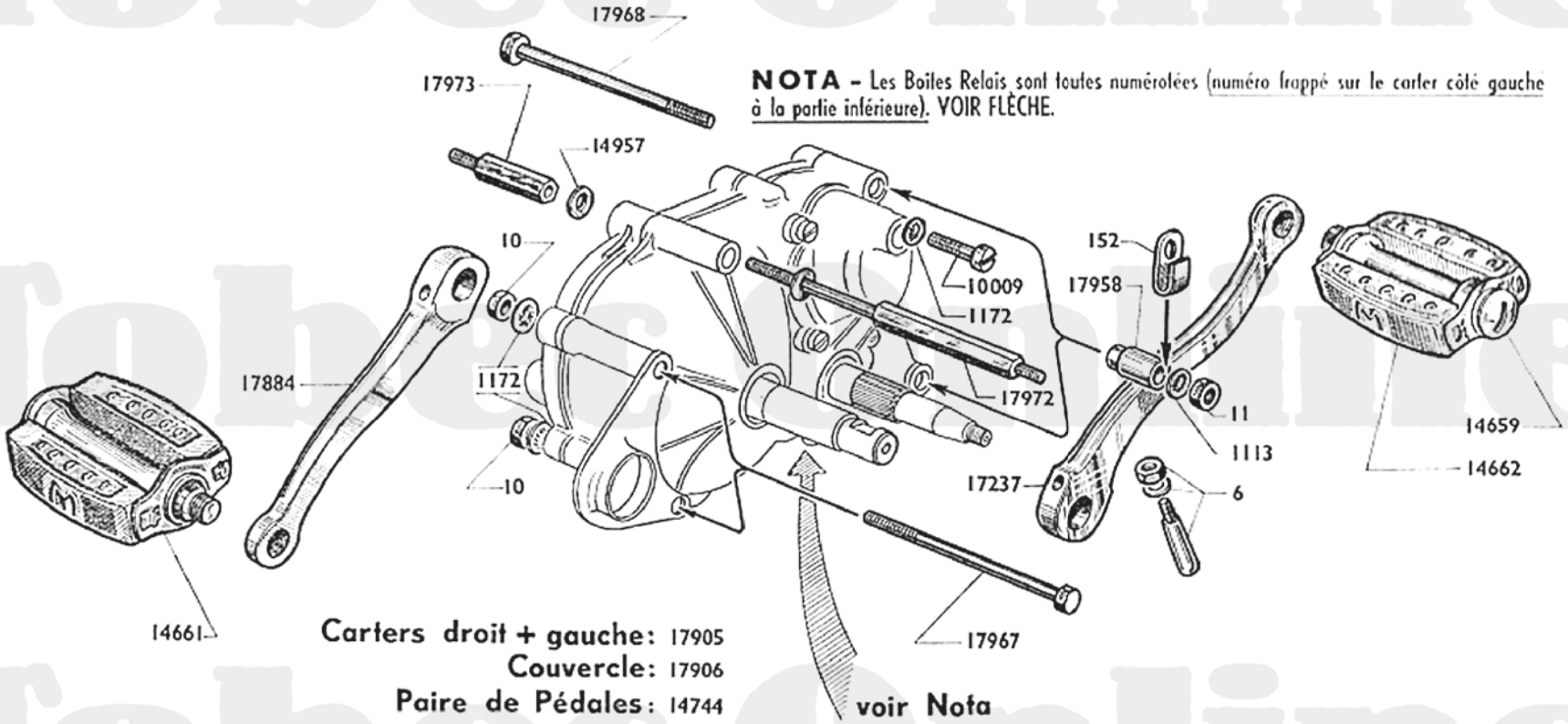

PLAN DE VISSERIE - CARTERS - FIXATION - MANIVELLES - PÉDALES

Numéro pièces	Nbre de pièces	DESIGNATION	Prix unitaire Vente détail
		VISSERIE - FIXATION	
10	7	Ecrou de 6×100 ..... **(Cond.)**	
11	2	Ecrou de 7×100 ..... **(Cond.)**	
152	1	Guide-Gaine	
1113	2	Rondelle Nomel ø 7..... **(Cond.)**	
1172	13	Rondelle Nomel ø 6..... **(Cond.)**	
10009	6	Vis fix. couvercle ø 6×100×17.....	
14957	2	Rondelle plate ø 7,5..... **(Cond.)**	
17958	2	Entretoise (L. totale = 26 m/m).....	
17967	2	Boulon ø 6×100×94	
17968	2	Boulon ø 7×100×90	
17972	1	Colonnette fix. carter 6 pans de 10 m/m L. totale 155	
17973	1	Ecrou de colonnette 6 pans de 10 m/m L. totale 37	

Numéro pièces	Nbre de pièces	DESIGNATION	Prix unitaire Vente détail
		CARTERS	
17905	**S.E.**	Carter boîte relais (côté droit + côté gauche)...	
17906	1	Couvercle de boîte	
		MANIVELLES - PÉDALES	
6	2	Clavette pédalier ..... **(Cond.)**	
14659	2	Bouchon de pédale ..... **(Cond.)**	
14661	1	Pédale droite	
14662	1	Pédale gauche	
14744	**S.E.**	Paire de pédales	
17237	1	Manivelle de pédalier côté gauche.....	
17884	1	Manivelle de pédalier côté droit.....	

Reproduction interdite

MOBYLETTE Types SP 98 et D 98 SP ou C 98 SP

FOURCHE TÉLESCOPIQUE - JEU DE DIRECTION

Ensemble droit de caches de fourche.19548
Ensemble gauche de caches de fourche.19549
Plongeur droit assemblé complet 17827
Plongeur gauche assemblé complet 17828

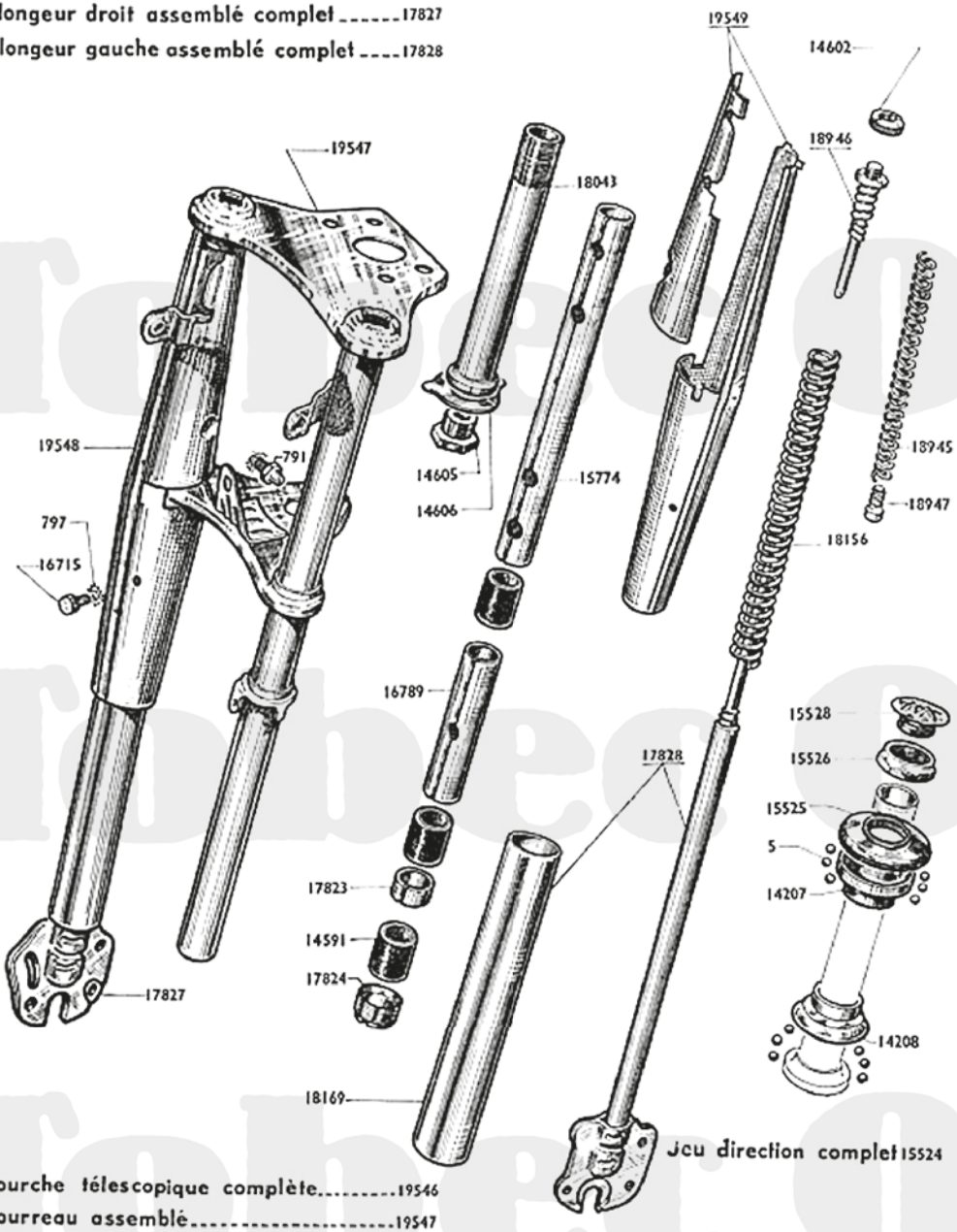

Jeu direction complet 15524

Fourche télescopique complète..... 19546
Fourreau assemblé..... 19547

Numéro pièces	Nbre de pièces	DÉSIGNATION
		FOURCHE
791	2	Graisseur de 6×100 ..... **(Conditionné)**
797	6	Rondelle NOMEL ⌀ 6 ..... **(Conditionné)**
14591	6	Bague de fourche ..... **(Conditionné)**
14602	2	Ecrou de l'attache supérieure ..... **(Conditionné)**
14605	1	Vis de pivot .....
14606	1	Frein de vis de pivot.....
15528	1	Bouchon (nylon) supérieur de pivot.....
15774	2	Entretoise supérieure L = 243 .....
16715	4	Vis de 6×100×6,5 fix. caches de fourche.....
16789	2	Entretoise milieu L = 113 .....
17823	2	Entretoise inf. L = 10 .....
17824	2	Ecrou inf. de fourreau .....
17827	1	Plongeur droit assemblé complet a/tube protecteur
17828	1	Plongeur gauche assemblé comp. a/tube protecteur
18043	1	Pivot de fourche (avec cône inférieur).....
18156	2	Ressort de fourche ⌀ 31/10 - L totale = 243 .....
18169	2	Tube protecteur (avec embout serti).....
18220	2	Support de phare (à souder).....
18945	2	Ressort de butée .....
18946	2	Attache supérieure des ressorts.....
18947	2	Embout de ressort de butée .....
19546	**S.E.**	Fourche télescopique complète .....
19547	1	Fourreau assemblé avec caches .....
19548	**S.E.**	Ensemble droit de caches de fourche.....
19549	**S.E.**	Ensemble gauche de caches de fourche.....
		JEU DE DIRECTION
5	48	Bille de 3,96 ..... **(Conditonné)**
14207	1	Cône supérieur .....
14208	1	Cuvette inférieure .....
15524	**S.E**	Jeu de direction complet .....
15525	1	Cuvette supérieure .....
15526	1	Contre-écrou de direction .....

Reproduction interdite

MOBYLETTE Type SP 98

VOLANT MAGNÉTIQUE 12 watts

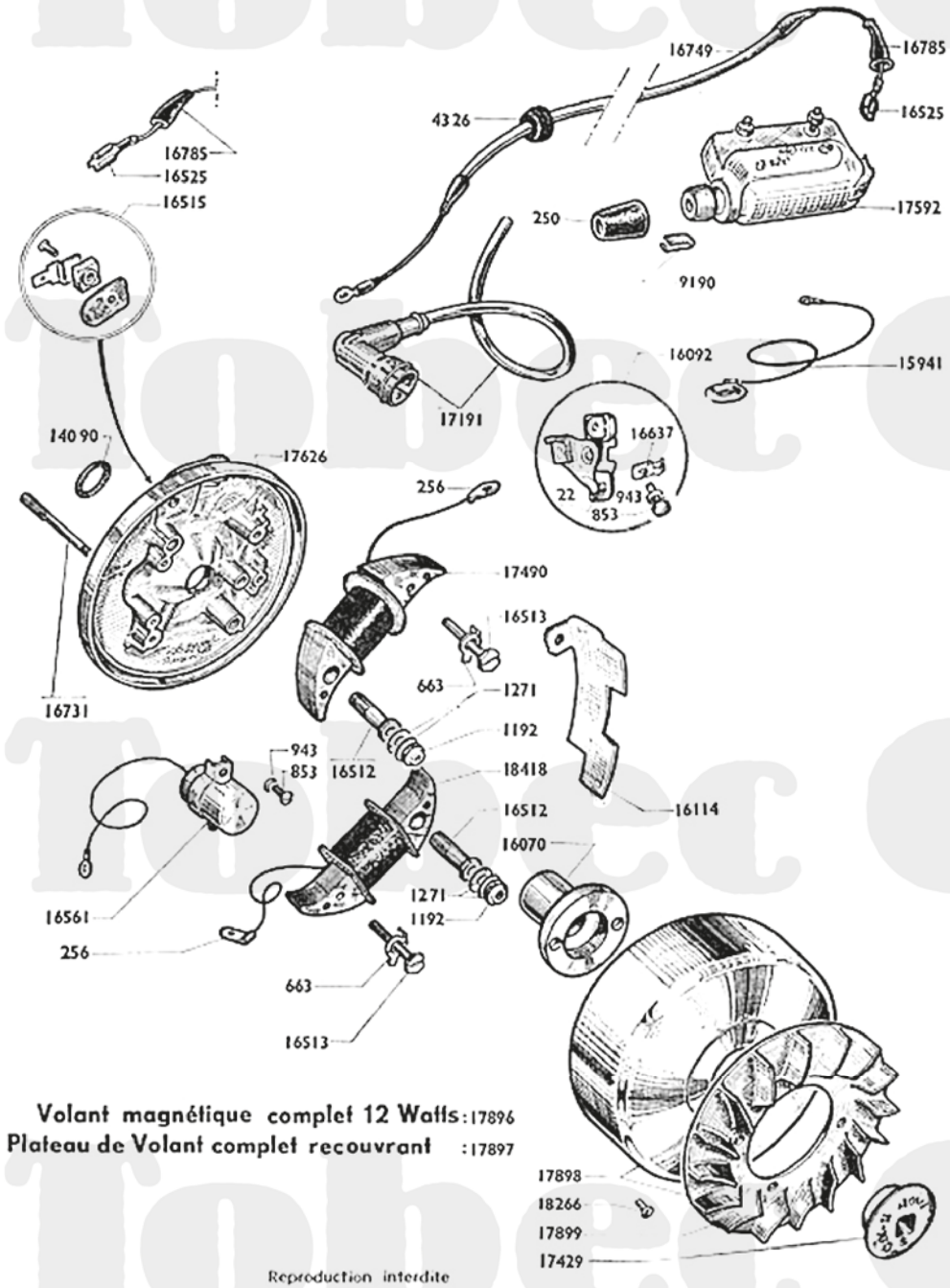

Volant magnétique complet 12 Watts : 17896
Plateau de Volant complet recouvrant : 17897

Numéro pièces	Nbre de pièces	DÉSIGNATION	Prix unitaire Vente détail
22	2	Grain tungstène à river..... **(Conditionné)**	
250	1	Capuchon de prise de courant..... **(Conditionné)**	
256	3	Cosse de fil d'induit..... **(Conditionné)**	
663	2	Frein de vis blocage induit..... **(Conditionné)**	
853	4	Vis de 4×75 L = 10.....	
943	3	Rondelle grower ⌀ 4 ..... **(Conditionné)**	
1192	2	Ecrou « NYLSTOP » ⌀ 5×75..... **(Conditionné)**	
1271	4	Rondelle « Belleville » ⌀ 5..... **(Conditionné)**	
4326	1	Passe-fil caoutchouc ..... **(Conditionné)**	
9190	1	Embout de contact ..... **(Conditionné)**	
14090	1	Rondelle étanchéité volant..... **(Conditionné)**	
15941	1	Fil de masse.....	
16070	1	Came	
16092	S.E.	Rupteur complet	
16114	1	Cache-poussière de rupteur	
16512	2	Vis creuse ⌀ 7,5×100 L = 24 (blocage induit)....	
16513	2	Vis ⌀ 4×75×23 (blocage induit).....	
16515	1	Borne d'éclairage complète	
16525	1	Cosse pour borne éclairage et bobine ext. **(Cond.)**	
16561	1	Condensateur	
16637	1	Levier de réglage	
16731	2	Goujon fix. plat. de volant L = 59 m/m..... **(Cond.)**	
16749	1	Fil de jonction rupteur-bobine.....	
16785	2	Embout caoutchouc ..... **(Cond.)**	
17191	1	Anti-parasite avec fil	
17429	1	Ecrou de blocage volant ⌀ 11×100 à gauche.....	
17490	1	Induit d'éclairage	
17592	1	Bobine allumage extérieure	
17626	1	Plateau de volant nu	
17896	S.E.	Volant magnétique complet	
17897	S.E.	Plateau de volant complet	
17898	1	Rotor avec turbine	
17899	1	Turbine	
18266	4	Rivet pour fixation turbine sur rotor..... **(Cond.)**	
18418	1	Induit d'alimentation	
18966	1	Joint papier (entre carter moteur et vol. magnétique) (non représenté au dessin) ..... **(Cond.)**	

Reproduction interdite

Reproduction interdite

MOBYLETTE Type SP 98

VOLANT MAGNETIQUE (12 watts) " ELECTRONIC "

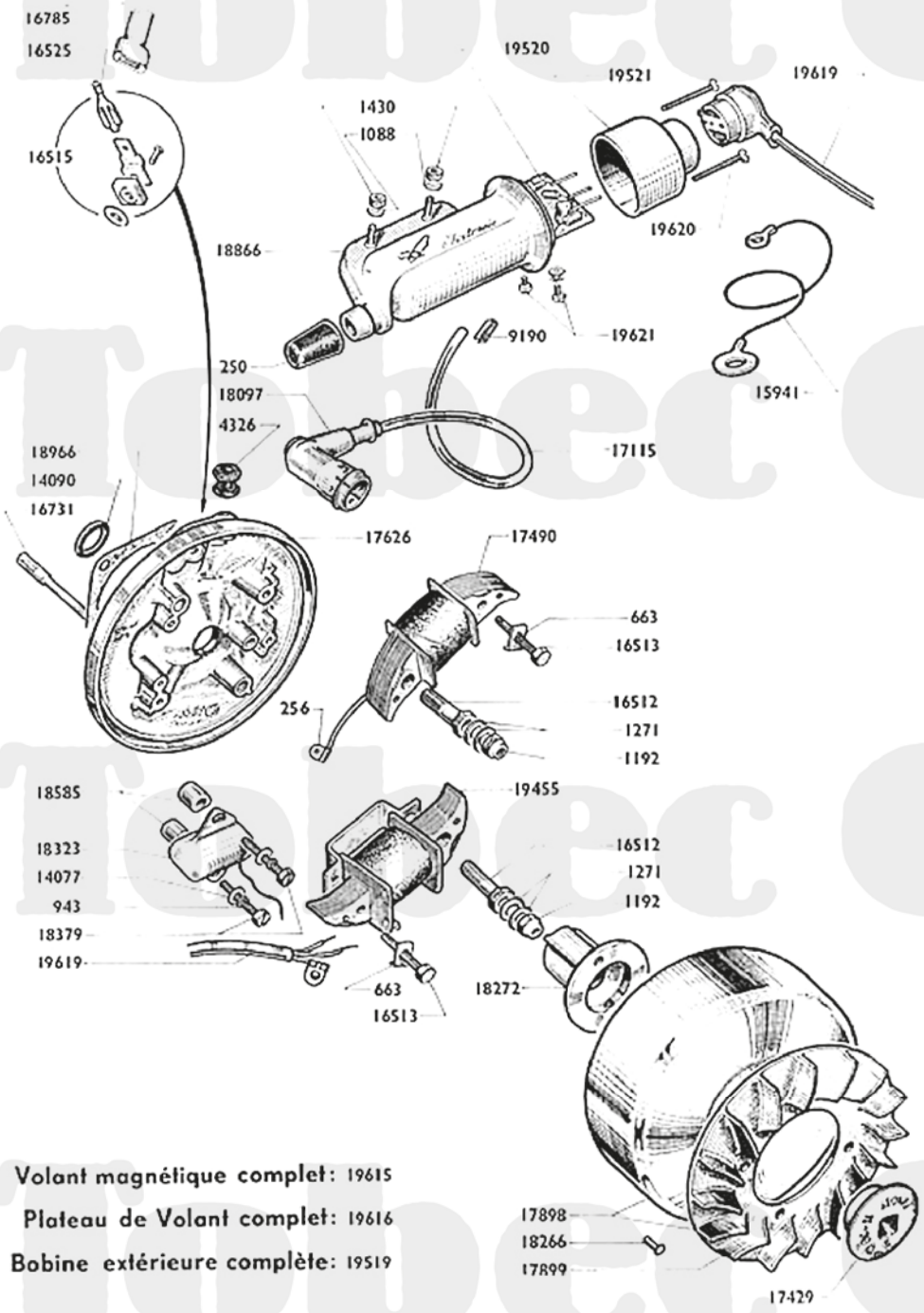

Volant magnétique complet: 19615

Plateau de Volant complet: 19616

Bobine extérieure complète: 19519

Numéro pièces	Nbre de pièces	DÉSIGNATION	Prix unitaire Vente détail
250	1	Capuchon de prise de courant ..... **(Cond.)**	
256	2	Cosse de fil d'induit ..... **(Cond.)**	
663	2	Frein de vis de blocage induit ..... **(Cond.)**	
943	2	Rondelle Grower ø 4 ..... **(Cond.)**	
1088	2	Rondelle éventail ø 4 ..... **(Cond.)**	
1192	2	Ecrou "Nylstop" - ø 5×75 ..... **(Cond.)**	
1271	4	Rondelle "Belleville" ø 5 ..... **(Cond.)**	
1430	2	Ecrou fix. bobine extérieure ø 4×70... **(Cond.)**	
4326	1	Passe-fil caoutchouc ..... **(Cond.)**	
9190	1	Embout de contact ..... **(Cond.)**	
14077	2	Rondelle plate ø 4 ..... **(Cond.)**	
14090	1	Rondelle étanchéité de volant ..... **(Cond.)**	
15941	1	Fil de masse	
16512	2	Vis creuse ø 7,5×100 - L = 24	
16513	2	Vis ø 4×75×23	
16515	1	Borne d'éclairage cpte (languette de 6,35)	
16525	1	Cosse pour fil d'éclairage (largeur 6,35)	
16731	2	Goujon fix. plateau de volant L = 59/100... **(Cond.)**	
16785	1	Embout caoutchouc ..... **(Cond.)**	
17115	1	Fil H.T.	
17429	1	Ecrou de blocage volant ø 11×100 à gauche....	
17490	1	Induit d'éclairage	
17626	1	Plateau volant nu	
17898	1	Rotor avec turbine	
17899	1	Turbine de refroidissement	
18097	1	Antiparasites	
18266	4	Rivet pour fix. turbine sur rotor..... **(Cond.)**	
18272	1	Came	
18323	1	Capteur	
18379	2	Vis de fix. capteur ø 4×75×18	
18585	2	Entretoise avec méplat fix. capteur ø 4x90 ép. 7,5	
18866	1	Corps de bobine électronique (sans fil ni tête)..	
18966	1	Joint papier carter volant ..... **(Cond.)**	
19454	2	Etrier pour induit alimentation	
19455	1	Induit alimentation	
19519	**S.E.**	Bobine electronique complète (sans fil de liaison).	
19520	1	Tête à circuit imprimé	
19521	1	Capot (nu) pour tête de bobine	
19615	**S.E.**	Volant complet	
19616	**S.E.**	Plateau complet	
19619	1	Fil de liaison volant-bobine (L = 570/100).....	
19620	2	Vis de fix. capot sur corps ø 3×50 - L = 26.....	
19621	2	Vis fix. tête à circuit ø 3×60 - L = 6/10.....	

Reproduction interdite

10 A

PARTIE CYCLE

SP 98 et D 98 SP ou C 98 SP

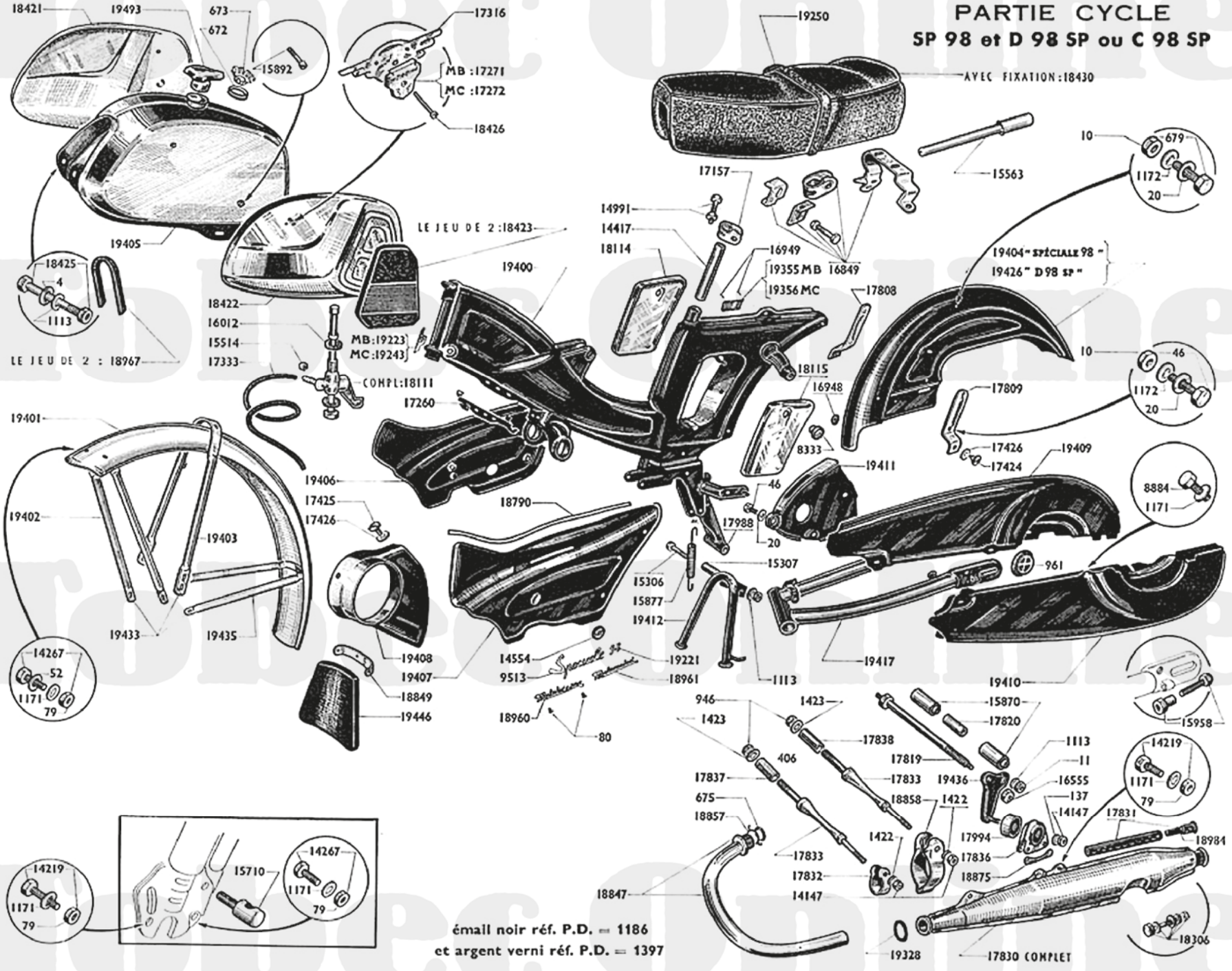

N° pièces	Nb piec.	DÉSIGNATION	Px unit. - Vte dét.
		CADRE	
8333	2	Bouton de boite à outils ..... **(Cond.)**	
15563	1	Pompe à air L = 250 mm.....	
16949	2	Clou cannelé ⌀ 2,5 fixation plaque constructeur **(C.)**	
17260	1	Pont attache gaine amovible.....	
18114	1	Couvercle de boite à outils côté droit.....	
18115	1	Couvercle de boite à outils côté gauche.....	
19223	1	Plaque de cadre « MOTOBÉCANE » (autocollante)	
19243	1	Plaque de cadre « MOTOCONFORT»(autocollante)	
19355	1	Plaque constructeur « MOTOBÉCANE » (D 98 SP)	
19356	1	Plaque constructeur « MOTOCONFORT » (C 98 SP)	
19400	1	Cadre	
		RÉSERVOIR - ROBINET - TUBULURE	
672	1	Joint du bouchon de réservoir	
673	1	Ressort du bouchon de réservoir.....	
15452	2	Monogr. de réserv. «MOBYLETTE» (SP 98) **(Cond.)**	
15514	1	Collier de tubulure essence	
15892	2	Vis de fix. enjoliveur 3×60 L = 9..... **(Cond.)**	
16012	2	Joint fibre de robinet essence	
17271	2	Monogramme de réservoir « MOTOBÉCANE » (D 98 SP) ..... **(Cond.)**	
17272	2	Monogramme de réservoir « MOTOCONFORT » (C 98 SP) ..... **(Cond.)**	
17316	2	Monogramme de réservoir (DURALINOX) **(Cond.)**	
17333	1	Tubulure essence « PERBURNA » L = 590/m.....	
18111	S.E.	Robinet essence complet	
18421	1	Enjoliveur de réservoir côté droit	
18422	1	Enjoliveur de réservoir côté gauche	
18423	1	Jeu de grippe genoux.....	
18426	2	Vis de fix. monogramme ⌀ 3×60 L = 18,5 **(Cond.)**	
18967	1	Jeu de 2 bandes adhésives antivibratoires.....	
19405	1	Réservoir essence nu	
19493	1	Bouchon de réservoir	
		BÉQUILLE	
15306	1	Boulon de béquille avec écrou..... **(Cond.)**	
15307	1	Entretoise du boulon de béquille ..... **(Cond.)**	
15877	1	Ressort de béquille ..... **(Cond.)**	
17988	1	Support de béquille (à souder).....	
19412	1	Béquille centrale	
		GARDE - BOUE	
16948	1	Passe-fil caoutchouc sur Garde-boue AR . **(Cond.)**	
18849	1	Secteur de fixation bavette	
19401	1	Garde boue avant chromé	
19402	1	Tringle supérieure chromée garde boue AV.....	
19403	1	Pont de garde boue avant chromé	
19404	1	Garde boue arrière (SP 98).....	
19426	1	Garde boue arrière (D 98 SP).....	
19433	S.E.	Jeu de tringles de garde boue avant	
19435	1	Tringle inférieure chromée de garde boue avant..	
19446	1	Bavette caoutchouc de garde boue avant.....	
		CARTERS	
80	2	Rivets de marque de carters ..... **(Cond.)**	
961	1	Bouchon de caoutchouc regard chaîne	
9513	2	Marque de carters « SPÉCIALE ».....	
14554	4	Ecrou moleté de carters de chaîne ⌀ 6×100 **(Cond.)**	
17424	2	Vis moleté de carter de chaîne ..... **(Cond.)**	
17425	3	Vis de carter de protection « DIMOBY » . **(Cond.)**	
17426	5	Rondelle plastique des vis de carter..... **(Cond.)**	
17808	1	Patte fix. supérieure carter droit.....	
17809	1	Patte fix. supérieure carter gauche	
18130	S.E.	Ens. de marque «ELECTRONIC» pour carters **(C.)**	
18790	2	Jonc plastique carter de chaîne (gris)	
18960	2	Marque de carters « MOTOBÉCANE».... **(Cond.)**	
18961	2	Marque de carters « MOTOCONFORT ».. **(Cond.)**	

N° pièces	Nb piec.	DÉSIGNATION	Px unit. - Vte dét.
19221	2	Marque de carters « 98 » ..... **(Cond.)**	
19406	1	Carter de chaîne côté droit.....	
19407	1	Carter de chaîne côté gauche.....	
19408	1	Carter de protection « DIMOBY ».....	
19409	1	Demi-carter supérieur chaîne moteur.....	
19410	1	Demi carter inférieur chaîne moteur.....	
19411	1	Carter de pignon de chaîne	
		BRAS ARRIÈRE OSCILLANT	
15870	2	Silentbloc de bras	
15958	2	Vis de réglage de roue AR ⌀ 5×90×30 **(Cond.)**	
16555	1	Ecrou « Nylstop » ⌀ 10×100 ..... **(Cond.)**	
17819	1	Axe d'articulation du bras	
17820	1	Entretoise de silentblocs	
19417	1	Bras arrière oscillant	
		SELLE BIPLACE - FIXATION	
14417	1	Tige de selle ⌀ 25,5	
14991	1	Boulon de collier tige de selle ⌀ 8×100×46 **(Cond.)**	
16849	S.E.	Fixation complète de selle biplace	
17157	1	Collier de serrage tige de selle.....	
18430	S.E.	Selle biplace complète avec fixation.....	
19250	1	Sangle de selle biplace	
		ECHAPPEMENT	
675	1	Joint d'échappement ..... **(Cond.)**	
17830	S.E.	Pot d'échappement complet	
17831	1	Chicane avec sortie embout d'échappement.....	
17832	1	Collier avant de pot d'échappement.....	
17833	2	Axe des colliers de pot d'échappement.....	
17836	1	Boîtier complet de flexibloc (sur pot d'échappem.)	
17837	1	Entretoise de ⌀ 10,5×14,5×26,5.....	
17838	1	Entretoise ⌀ 10,5×14,5×23,5	
17994	1	Flexibloc de pot d'échappement 8×32×23,8×18	
18306	1	Boulon à rondelles et écrous fix. chicane ⌀ 4x75x35,5	
18847	1	Cintre échappement avec écrou prisonnier.....	
18857	1	Frein d'écrou de pot d'échappement..... **(Cond.)**	
18858	1	Collier milieu pot échappement	
18875	1	Plaquette entretoise pot boîtier flexibloc.. **(Cond.)**	
18984	1	Sortie embout pour chicane	
19328	1	Joint torique échappement (section ⌀ 5)	
19436	1	Support de pot échappement	
		BOULONNERIE CYCLE	
4	1	Rondelle plate ⌀ 7 ..... **(Cond.)**	
10	10	Ecrou ⌀ 6×100 ..... **(Cond.)**	
11	1	Ecrou ⌀ 7×100..... **(Cond.)**	
20	10	Rondelle plate ⌀ 6..... **(Cond.)**	
46	4	Boulon de 6×100×11..... **(Cond.)**	
52	8	Rondelle plate ⌀ 5..... **(Cond.)**	
79	18	Ecrou de 5×90 ..... **(Cond.)**	
137	3	Rondelle BLOCFOR ⌀ 8 ..... **(Cond.)**	
406	4	Rondelle plate ⌀ 10 ..... **(Cond.)**	
679	4	Boulon 6×100×16 ..... **(Cond.)**	
946	2	Ecrou ⌀10×100	
1113	1	Rondelle « NOMEL» ⌀ 7 ..... **(Cond.)**	
1171	5	Rondelle « NOMEL » ⌀ 5..... **(Cond.)**	
1172	16	Rondelle « NOMEL » ⌀ 6..... **(Cond.)**	
1422	2	Rondelle « NOMEL » ⌀ 8 ..... **(Cond.)**	
1423	2	Rondelle « NOMEL » ⌀ 10 ..... **(Cond.)**	
8884	1	Vis de 5×90×8 fix carter sur bras.....	
14147	2	Ecrou ⌀ 8×100 faux-borgne	
14219	8	Boulon ⌀ 5×90 L = 15/m ..... **(Cond.)**	
14267	10	Boulon ⌀ 5×90 L =10/m ..... **(Cond.)**	
15710	1	Barillet embout gaine frein avant ..... **(Cond.)**	
18306	1	Boulon à rondelle et écroux fix. chic. ⌀ 4×75×35,5	
18425	2	Boulon fix réservoir sur cadre ⌀7×100 L = 70/m.	

MOBYLETTE Type SP 98

Amortisseur de Suspension arrière complet 19437 / 19441

AMORTISSEURS DE SUSPENSION AR

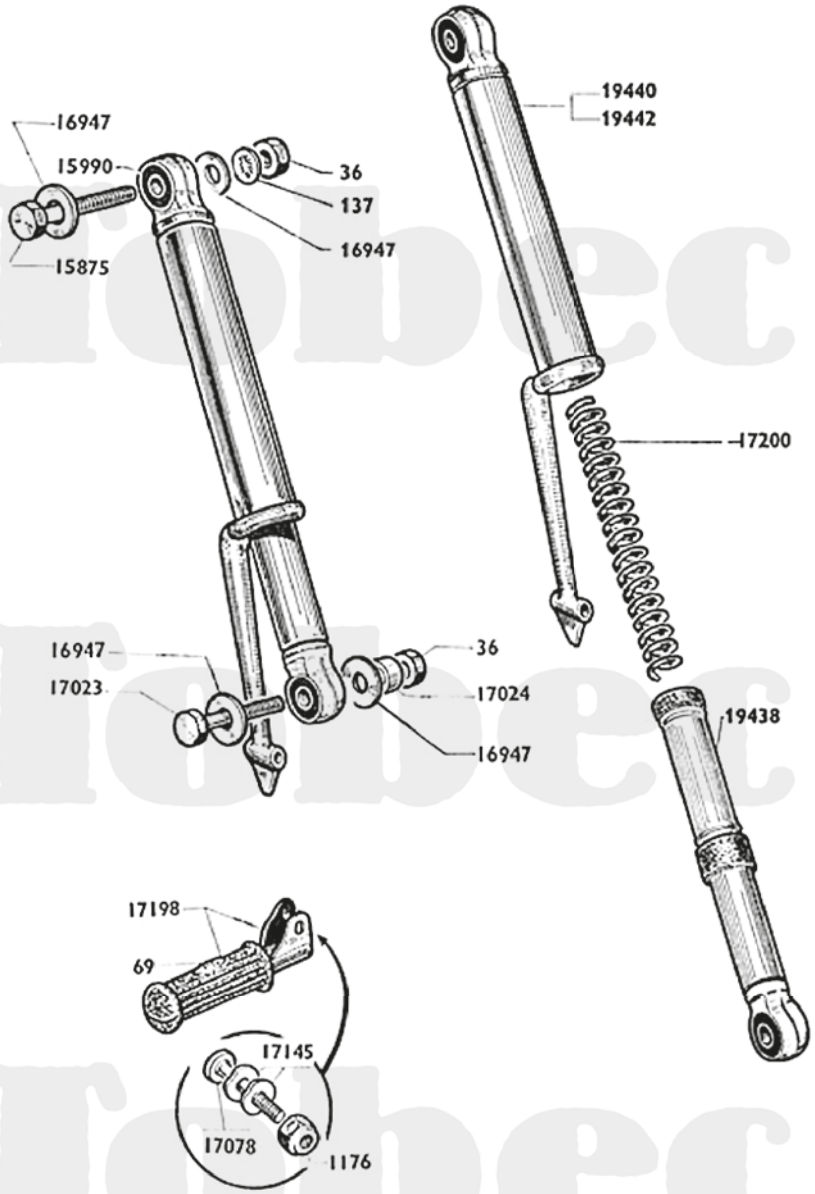

Numéro pièces	Nbre de pièces	DÉSIGNATION	Prix unitaire Vente détail
		AMORTISSEUR (Suspension AR)	
36	4	Ecrou de 8×100..... **(Cond.)**	
69	2	Patin caoutchouc de repose-pied.....	
137	2	Rondelle « BLOCFOR » ⌀ 8..... **(Cond.)**	
1176	2	Ecrou « NYLSTOP » ⌀ 6..... **(Conditionné)**	
15875	2	Axe sup. d'amortis. (avec écrou) 8x100x56 **(Cond.)**	
15990	4	Silentbloc avec entretoise d'amortisseur.....	
16947	8	Rondelle 8,5×24×1,5..... **(Conditionné)**	
17023	2	Axe inf. d'amortisseur (avec écrou) 8x10x39 **(Cond.)**	
17024	2	Entretoise de l'axe inf. ⌀ 8×16 épais. = 5/m....	
17078	2	Axe de repose-pied ⌀ 6×100×30..... **(Cond.)**	
17145	4	Rondel. « ONDUFLEX » ⌀6,4x12 ép.=5/10 **(Cond.)**	
17198	**S.E.**	Repose-pied complet (avec patin et axe).....	
17200	2	Ressort d'amortisseur (type biplace).....	
19437	**S.E.**	Amortisseur compl. de suspension AR c. droit...	
19438	2	Elément inférieur de suspension AR.....	
19440	1	Elément supérieur de suspension c. droit.....	
19441	**S.E.**	Amortisseur cpt de susp. AR (c. gauche).....	
19442	1	Elément supérieur de susp. (c. gauche).....	

REMPLACEMENT DU RESSORT D'AMORTISSEUR MUNI DE REPOSE-PIEDS.

1° Dévisser l'ensemble des deux parties constituant l'amortisseur.

Au cas où le ressort serait rompu, extraire les fragments avec un autre ressort vissé dans la partie à extraire.

2° Replacer le nouveau ressort enduit de graisse spéciale BP ENERGREASE C 3 C.

3° Visser sur le ressort la seconde partie de l'amortisseur.

S.E. - = Sous-ensemble (ne figure pas sur le dessin).

Reproduction interdite

Reproduction interdite

MOBYLETTE Type SP 98

Moyeu Avant complet "Prior" Ø 100 (Flasque bombé) : 19623

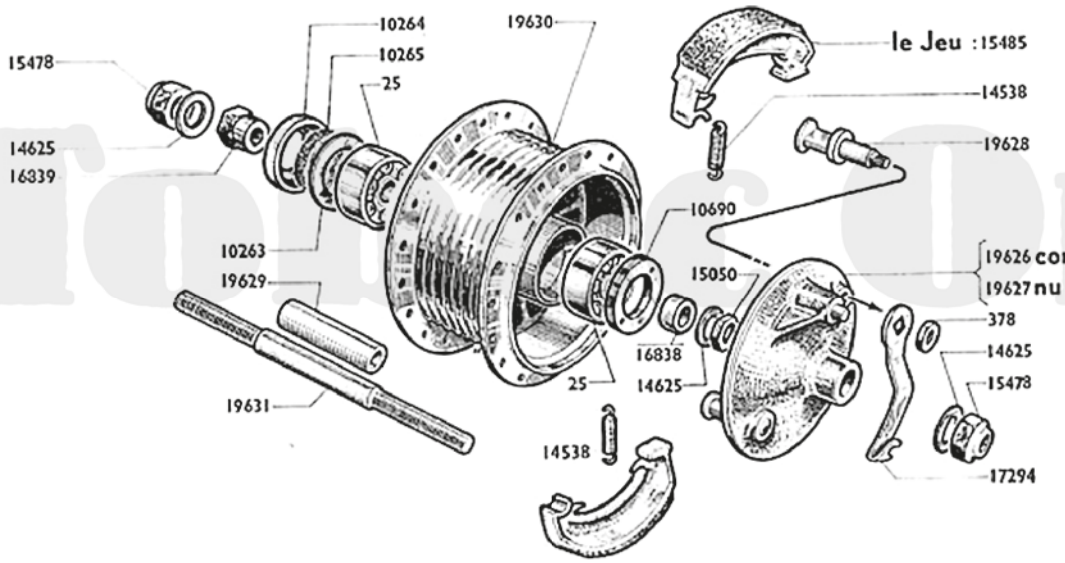

ROUE ET MOYEU AVANT "PRIOR"

Ø 100 m/m (flasque bombée)

Reproduction interdite

Numéro pièces	Nbre de pièces	DÉSIGNATION	Prix unitaire Vente détail
		ROUE AVANT	
17851	1	Ruban de jante	
17852	1	Chambre à air de 2,75×17	
17859	36	Ecrou de rayon, jauge 18 ..... **(Cond.)**	
19596	1	Enveloppe de 2,75×17 « LIGNÉE »	
19625	36	Rayon de 17×17×18 L = 166 ..... **(Cond.)**	
19633	S.E.	Roue avant complète (jante nouveau profil) **(Nota)**	
19634	1	Jante de 17×1,50 (nouveau profil) ..... **(Nota)**	
		MOYEU	
25	2	Roulement 12×32×10	
378	1	Ecrou de came ø 7×100	
10263	1	Joue de roulement	
10264	1	Cache poussière ø 32	
10265	1	Feutre	

Numéro pièces	Nbre de pièces	DÉSIGNATION	Prix unitaire Vente détail
10690	1	Ecrou de blocage roulement (filetage à gauche)	
14538	2	Ressort des mâchoires ..... **(Cond.)**	
14625	3	Rondelle plate ø 11 m/m	
15050	1	Ecrou INT, ø 11×100	
15478	2	Ecrou de roue ø 11	
15485	1	Paire de mâchoires ø 100	
16838	1	Entretoise pour flasque ø 12×17 L = 6 m/m	
16839	1	Ecrou blocage moyeu ø filet = 11, embrevé à 12 m/m	
17294	1	Levier de came	
19623	S.E.	Moyeu avant complet ø 100	
19626	S.E.	Flasque des mâchoires complet	
19627	1	Flasque des mâchoires nu	
19628	1	Came des mâchoires avec écrou	
19629	1	Entretoise des roulements ø 12,5×16 L = 39,5	
19630	1	Corps de moyeu avant nu	
19631	1	Axe de moyeu avant nu ø 12, filetage 11×100 ...	

NOTA. — Pour roue et moyeu ancien montage, se reporter au catalogue AV98 page 12 A.

Reproduction interdite

MOBYLETTE Type SP 98

Chaîne 94 Maillons = Voir NOTA

Moyeu arrière complet "PRIOR" Ø 115 mm. 40 Dents : 17860

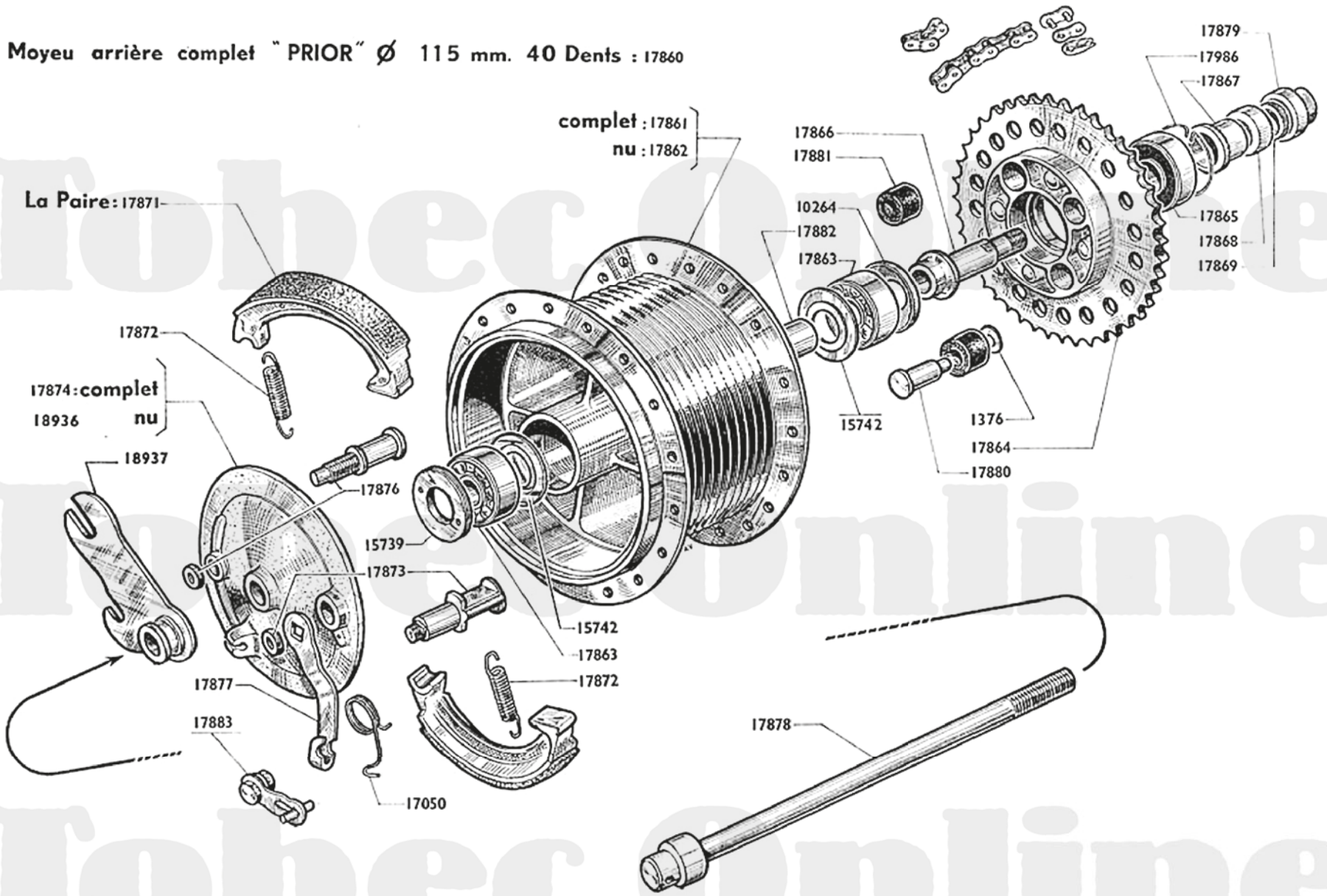

Reproduction interdite

MOBYLETTE Type SP 98

ROUE - MOYEU ARRIÈRE "PRIOR" - CHAINE SECONDAIRE

Numéro pièces	Nbre de pièces	DÉSIGNATION	Prix unitaire Vente détail
		ROUE	
775	1	Bouchon réducteur pour valve	
17851	1	Ruban de jante	
17852	1	Chambre à air de 2,75×17	
17853	1	Enveloppe de 2,75×17	
17858	36	Rayon de 17×17×18 L = 162 **(Cond.)**	
17859	S.E.	Ecrou de rayon jauge 18 **(Cond.)**	
19634	1	Jante de 17× 1,50 (nouveau profil)	
19637	S.E.	Roue arrière complète	
		MOYEU ARRIERE	
48	1	Ecrou de came ø 8×100	
948	1	Ecrou de point fixe ø 10×100	
1376	4	Rond. pour Toc entraîneur ø 6,2x14x10/10 **(Cond.)**	
10264	1	Cache-poussière de moyeu AR	
15739	1	Ecrou de blocage roulement	
15742	2	Joue de maintien entretoise de roulements	
17050	1	Ressort rappel de levier de came **(Cond.)**	
17860	S.E.	Moyeu arrière complet « PRIOR » ø 115 40 dents	
17861	S.E.	Corps de moyeu AR complet (sans pignon)	
17862	1	Corps de moyeu AR nu (sans pignon)	
17863	2	Roulement de 12×32×10	
17864	1	Pignon arrière avec moyeu rivé 40 dents	
17865	1	Roulement de 17×40×12	
17866	1	Faux axe	
17867	1	Entretoise de faux axe	
17868	1	Rondelle de faux axe	
17869	1	Ecrou de faux axe	
17871	S.E.	Paire de mâchoires ø 115	
17872	2	Ressort de mâchoire **NOTA 1 (Cond.)**	
17873	1	Came de frein AR avec écrou **(Cond.)**	
17874	S.E.	Flasque des mâchoires frein AR complet ø 115	
17876	1	Point fixe des mâchoires	
17877	1	Levier de came de frein AR	
17878	1	Broche de roue ø 12 L = 190 m/m	
17879	1	Ecrou de broche ø 12	
17880	4	Toc entraîneur pignon AR **NOTA 2 (Cond.)**	
17881	4	Amortisseur caoutchouc pignon AR **(Cond.)**	
17882	1	Entretoise de roulement ø 13×16 L = 56 m/m	
17883	S.E.	Patte d'ancrage complète (avec téton et serre-câble) commande frein AR	
17986	1	Jonc de maintien roulement de roue de chaîne	
18936	1	Flasque des mâchoires frein AR nu ø 115	
18937	1	Patte d'ancrage avec entretoise	
		CHAINE SECONDAIRE (12,7×4,88×7,75) NOTA	
14364		Faux maillon SEDIS **(Cond.)**	
14367		Attache-rapide SEDIS **(Cond.)**	
14565		Faux maillon Brampton (MAXIVIE) **(Cond.)**	
14875		Attache-rapide Brampton (MAXIVIE) **(Cond.)**	
17691		Faux maillon IRIS **(Cond.)**	
17695		Attache rapide IRIS **(Cond.)**	
17886		Chaîne de transmission 94 maillons SEDIS	
17887		Chaîne de trans. 94 maillons Brampton (MAXIVIE)	
18294		Chaîne de trans.94maillonsSEDIS (DELTA-RECORD)	
18304		Attache-rapide SEDIS (DELTA-RECORD) **(Cond.)**	
18305		Faux maillon SEDIS (DELTA-RECORD) **(Cond.)**	
18367		Chaîne de transmission 94 maillons IRIS	

NOTA 1 - Il n'existe qu'une seule référence pour 2 mâchoires de présentation différente. Mâchoire 17871 à trou d'accrochage de ressort, reçoit le ressort 17872 (représenté au dessin). Mâchoire 17871 à téton d'accrochage de ressort, reçoit le ressort 19614 (œil fermé) non représenté au dessin.

NOTA 2 - TOC ENTRAINEUR PIGNON AR - La pièce N° 17880 faisait 22,5 m/m (longueur partie lisse sous tête). Cette pièce fait maintenant 27,5 m/m (longueur partie lisse sous tête) elle porte le N° 19599.

NOTA CHAINE - Nous commander selon la marque désirée. Ces chaines sont malgré tout interchangeables entre elles.

S.E. — Sous-ensemble (ne figure pas sur le dessin).

Reproduction interdite

MOBYLETTE Type SP 98

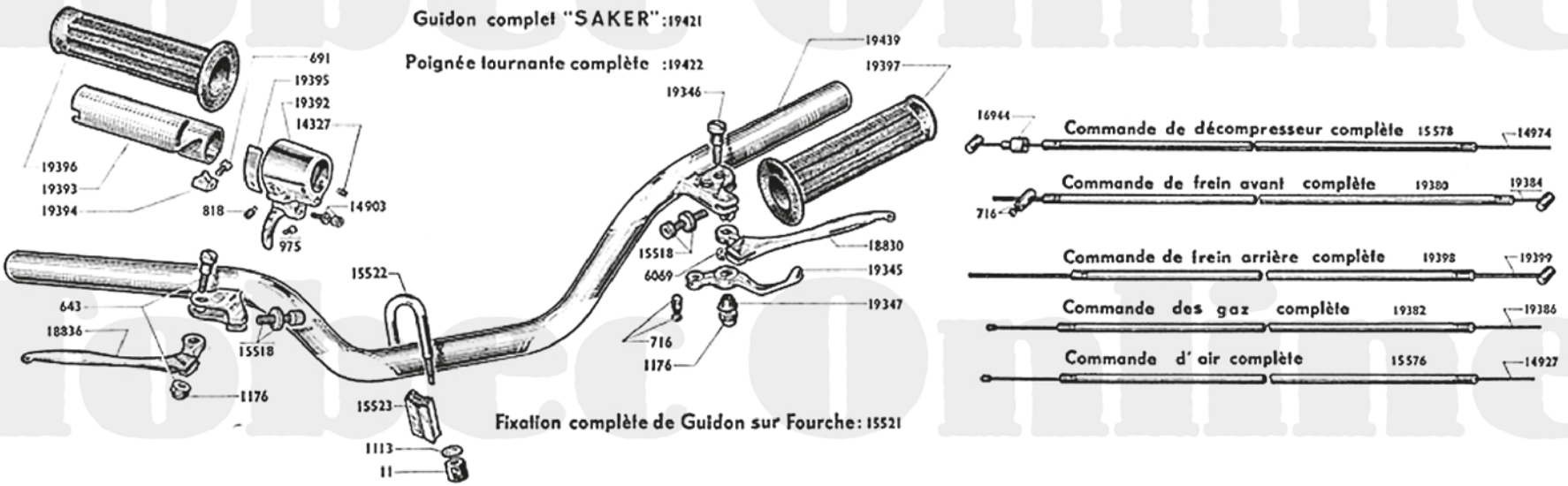

GUIDON "SAKER" - COMMANDES - POIGNÉE TOURNANTE

Numéro pièces	Nbre de pièces	DESIGNATION	Prix unitaire Vente détail
		GUIDON ET POIGNÉE TOURNANTE	
11	4	Ecrou ⌀ 7×100 fix étrier de guidon ..... **(Cond.)**	
643	1	Axe levier de frein AV. avec écrou ⌀ 6×100 ...	
691	1	Vis de curseur des gaz ⌀ 4×75×9 ..... **(Cond.)**	
716	1	Barillet serre câble de starter ..... **(Cond.)**	
818	2	Vis à téton ⌀ 5×90	
975	1	Vis serrage câble décompresseur ⌀ 4×75×7	
1113	2	Rondelle Nomel ⌀ 7 ..... **(Cond.)**	
1176	2	Ecrou Nylstop ⌀ 6×100 ..... **(Cond.)**	
6069	1	Ecrou de 6×100 (levier d'air) ..... **(Cond.)**	
14327	2	Vis de serrage corps de P.T. ⌀ 5×90×7 .. **(Cond.)**	
14903	1	Vis tendeur commande décomp. ⌀ 5×90 **(Cond.)**	
15518	2	Barillet à écrou, réglage frein AV et AR	
15521	S.E.	Fixation complète guidon sur fourche	
15522	2	Etrier de fixation guidon	
15523	2	Cale d'étrier	
18830	1	Levier de frein AR (c. droit)	
18836	1	Levier de frein AV (c. droit)	
19345	1	Levier d'air au guidon	
19346	1	Axe levier d'air et frein AR	
19347	1	Entretoise cônique de levier d'air	
19392	1	Corps de poignée tourn. à gachette décompresseur	
19393	1	Manchon de poignée tournante	
19394	1	Curseur des gaz	
19395	1	Ressort de durcissement poignée tournante	
19396	1	Poignée caoutchouc côté droit	
19397	1	Poignée caoutchouc côté gauche	
19421	S.E.	Guidon cpt « SAKER »	
19422	S.E.	Poignée tournante complète	
19439	1	Cintre de guidon nu « SAKER »	
		COMMANDES	
716	1	Barillet embout de câble avec vis ..... **(Cond.)**	
14927	1	Câble de starter ..... **(Cond.)**	
14974	1	Câble de décompresseur ..... **(Cond.)**	
15576	1	Commande de starter	
15578	1	Commande de décompresseur	
16944	1	Butée gaine décompresseur ..... **(Cond.)**	
19380	1	Commande de frein avant	
19382	1	Commande des gaz	
19384	1	Câble de frein avant ..... **(Cond.)**	
19386	1	Câble des gaz ..... **(Cond.)**	
19398	1	Commande de frein arrière	
19399	1	Câble de frein arrière ..... **(Cond.)**	

Reproduction interdite

MOBYLETTE Type SP 98

ÉCLAIRAGE - "TIMBRELEC"

Phare complet LUXOR émail Noir : 19556

Canalisation Electrique complète : 14464

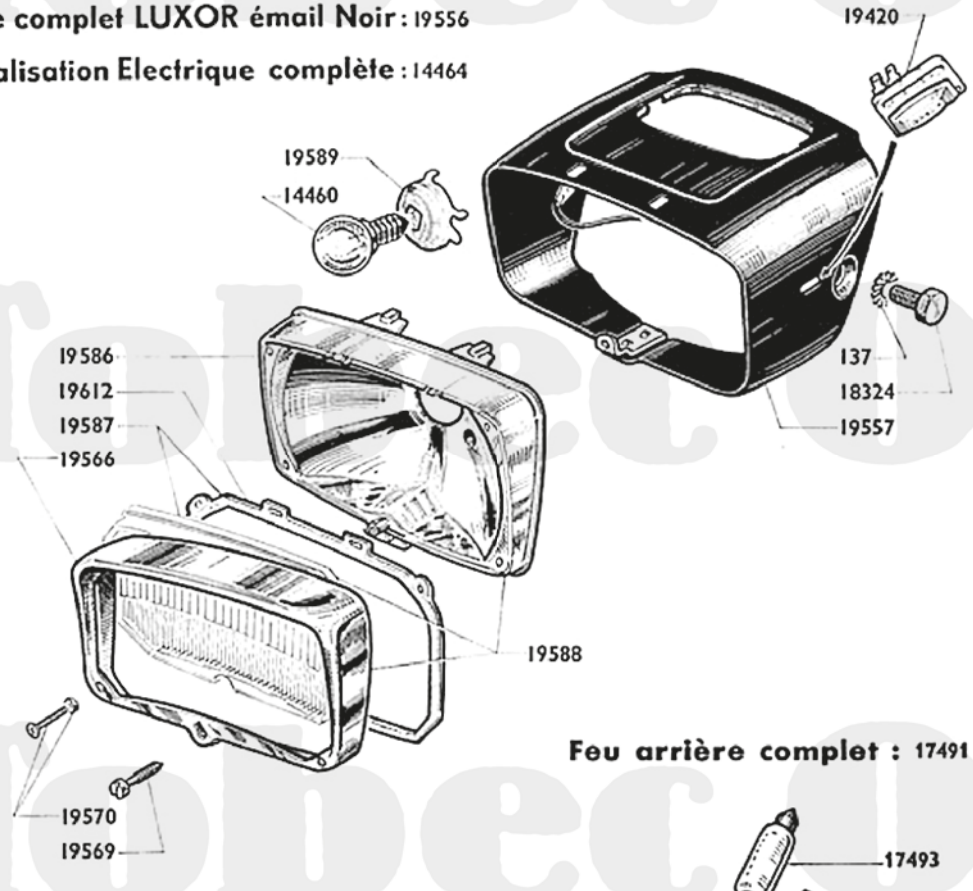

Feu arrière complet : 17491

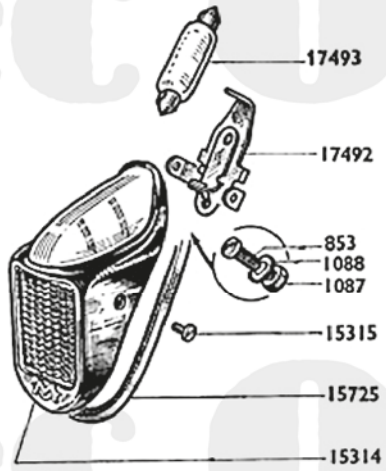

"TIMBRELEC"

Numéro pièces	Nbre de pièces	DESIGNATION
		PHARE LUXOR
137	2	Rondelle "Blocfor" ⌀ 8 ..... **(Cond.)**
14460	1	Lampe jaune 6 V - 1 A .....
14464	**1**	**Canalisation électrique**.....
18324	2	Vis de fix. phare - ⌀ 8×125×12..... **(Cond.)**
19420	1	Commutateur complet .....
19556	S.E.	Phare complet rectangulaire .....
19557	1	Corps de phare .....
19566	1	Porte de phare .....
19569	1	Vis de fix. ensemble optique ..... **(Cond.)**
19570	4	Boulon fix. - porte - ⌀ 3×60 L = 20 .... **(Cond.)**
19586	1	Réflecteur .....
19587	1	Verre de phare avec joint.....
19588	S.E.	Ensemble optique .....
19589	1	Douille porte lampe .....
19612	1	Joint de verre de phare ..... **(Cond.)**
		LANTERNE A.R. (12 watts)
853	1	Vis de fix. socle de lanterne AR ⌀ 4x75x10 **(Cond.)**
1083	1	Cosse clips largeur 5⁵⁄₁₆ ..... **(Cond.)**
1087	1	Ecrou ⌀ 4×75 ..... **(Cond.)**
1088	1	Rondelle éventail ⌀ 4 ..... **(Cond.)**
15314	1	Capot de lanterne AR avec joint .....
15315	2	Vis de capot ⌀ 3×60 - L = 8 ..... **(Cond.)**
15725	1	Joint de lanterne AR .....
17491	S.E.	Lanterne AR complète .....
17492	1	Socle de lanterne AR .....
17493	1	Lampe (navette 12 V - 15 W).....
		TIMBRELEC
16525	2	Cosse pour fil timbrelec..... **(Cond.)**
17164	1	Timbrelec avec 2 fils et contacteur .....
17165	1	Timbrelec (sans fil).....
17166	1	Ensemble 2 fils et contacteur.....
17704	S.E.	Vis de cloche ⌀ 5×90 L = 6 ..... **(Cond.)**

Reproduction interdite

Reproduction interdite

MOBYLETTE Type SP 98

Compteur "HURET" et "ED" 70 kms

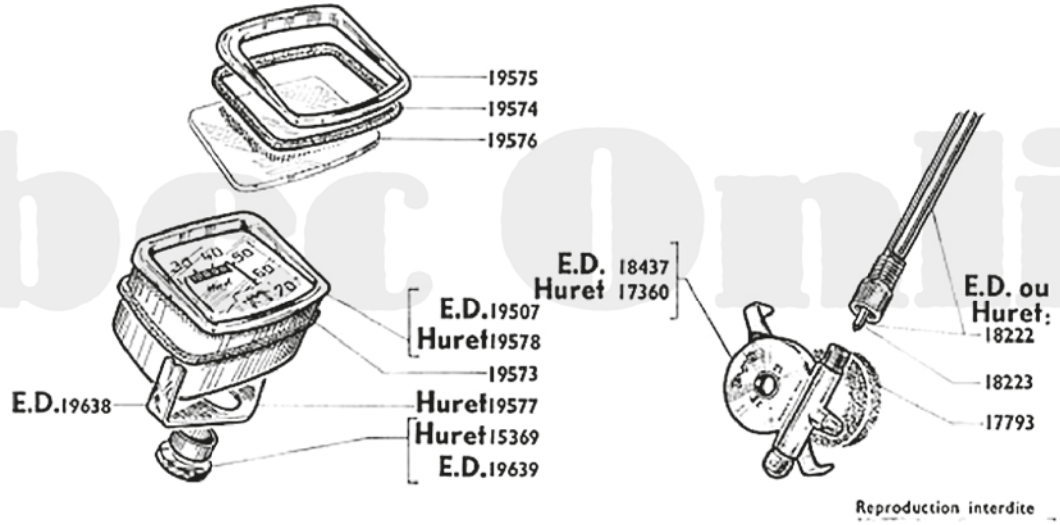

Reproduction interdite

Compteur HURET complet 70 Km.h: 19579 — Compteur E.D. complet 70 Km.h: 19508

Numéro pièces	Nbre de pièces	DÉSIGNATION	Prix unitaire Vente détail
		COMPTEUR "HURET" 70 KMS	
15369	1	Ecrou de fixation compteur 10×100	
17360	1	Démultiplicateur sur roue AV	
17793	1	Joint pour démultiplicateur (mousse nylon)	
18222	1	Commande de compteur L = 0,576 m.	
18223	1	Câble de compteur L = 0,596 m.	
19573	1	Joint de compteur	
19574	1	Joint de verre de compteur	
19575	1	Porte de compteur	
19576	1	Verre de compteur	
19577	1	Patte de fixation compteur	
19578	1	Compteur nu	
19579	S.E.	Compteur complet	

Numéro pièces	Nbre de pièces	DESIGNATION	Prix unitaire Vente détail
		COMPTEUR "E.D." 70 KMS	
17793	1	Joint pour démultiplicateur (mousse nylon)	
18222	1	Commande de compteur L = 0,576 m.	
18223	1	Câble de compteur L = 0,596 m.	
18437	1	Démultiplicateur sur roue AV	
19507	1	Compteur nu	
19508	S.E.	Compteur complet	
19573	1	Joint de compteur	
19574	1	Joint de verre de compteur	
19575	1	Porte de compteur	
19576	1	Verre de compteur	
19638	1	Patte de fixation compteur	
19639	1	Ecrou de fixation compteur 10×100 (embrevé)	

Reproduction interdite

Tobec Online

VELOMOTEUR

Type D 98 SP ou C 98 SP

PIÈCES DIFFÉRENTES

du Type SP 98

Numéro pièces	Nbre de pièces	DÉSIGNATION	Prix unitaire Vente détail
		MOTEUR	
18241	1	Pipe admission ø 17×22	
19214	S.E.	Cylindre avec piston complet	

NOTA PISTONS - Pour toutes commandes concernant ces pistons, nous préciser la lettre frappée sur le cylindre (face d'appui de culasse)

VELOMOTEUR Type D 98 SP ou C 98 SP

Carburateur complet 18239

Filtre à air complet (intérieur nylon) 17903

CARBURATEUR TYPE H 15

(Réglage 636)

(modèle avec filtre à air intérieur nylon)

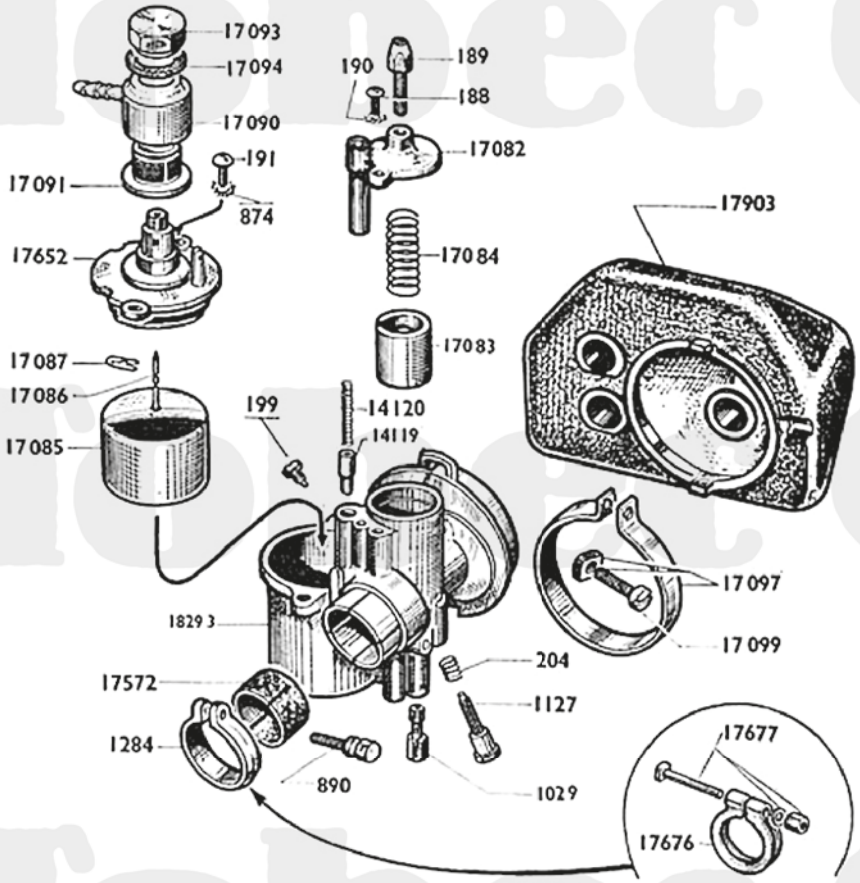

Reproduction interdite

Numéro pièces	Nbre de pièces	DÉSIGNATION	Prix unitaire Vente détail
		CARBURATEUR H 15 (réglage 636)	
188	1	Vis chapeau chamb. de mélange ⌀4x75x12 **(Cond.)**	
189	1	Vis tendeur (sur chapeau de chamb.) ⌀ 6x75 **(Cond.)**	
190	1	Rondelle éventail ⌀ 4	
191	2	Vis de couvercle de cuve ⌀5×90×11... **(Cond.)**	
199	1	Vis guide volet des gaz	
204	1	Ressort de vis de ralenti	
874	2	Rondelle éventail ⌀ 5 **(Conditionné)**	
890	1	Vis de collier carburateur **(Voir NOTA)**	
1029	1	Gicleur de 29	
1127	1	Vis de butée de ralenti	
1284	1	Collier de carburateur **(Voir NOTA)**	
14119	1	Volet de starter (L Totale = 15,5)	
14120	1	Ressort de volet de starter	
17082	1	Chapeau de chambre de mélange	
17083	1	Volet des gaz (L. totale = 20/m coupe de 12)	
17084	1	Ressort de volet des gaz	
17085	1	Flotteur	
17086	1	Pointeau de flotteur	
17087	1	Goupille de pointeau	
17090	1	Raccord banjo	
17091	1	Filtre à essence	
17093	1	Bouchon de banjo	
17094	1	Rondelle fibre du bouchon **(Cond.)**	
17097	1	Collier avec boulon de filtre à air	
17099	1	Boulon de collier filtre à air	
17572	1	Bague fibre de réduction	
17652	1	Couvercle cuve N. Mle a/joint et rondelle sertie	
17653	1	Couvercle de cuve complet (avec raccord banjo, filtre et bouchon)	
17676	1	Collier de carburateur **(voir NOTA)**	
17677	1	Boulon de collier ⌀6×100×36 **(voir NOTA)**	
17903	S.E.	Filtre à air complet intérieur nylon	
18239	S.E.	Carburateur complet à collier (réglage 636)	
18293	1	Corps de carburateur (chambre)	

NOTA. - Deux genres de colliers et de boulons ou vis de serrage ont équipé successivement ce type de carburateur. Nous commander, au numéro, le modèle désiré.

Reproduction interdite

VELOMOTEUR Type D 98 SP ou C 98 SP

Compteur "HURET" 100 kms

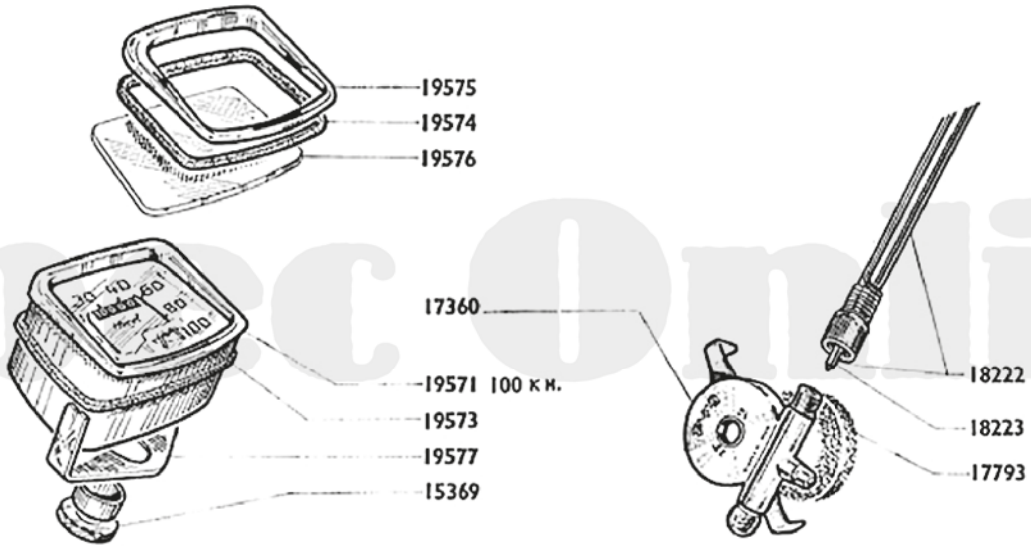

NOTA. - Les cadrans de compteur ne se détaillent pas.

Reproduction interdite

Compteur HURET 100 KM.
avec transmission : 19572

Numéro pièces	Nbre de pièces	DÉSIGNATION	Prix unitaire Vente détail
		COMPTEUR "HURET" 100 KMS	
15369	1	Ecrou de fixation compteur 10×100	
17360	1	Démultiplicateur sur roue AV	
17793	1	Joint pour démultiplicateur (mousse nylon)	
18222	1	Commande de compteur L = 0,576 m.	
18223	1	Câble de compteur L = 0,596 m.	
19571	1	Compteur nu	
19572	S.E.	Compteur complet	
19573	1	Joint de compteur	
19574	1	Joint de verre de compteur	
19575	1	Porte de compteur	
19576	1	Verre de compteur	
19577	1	Patte fixation compteur	

Reproduction interdite

VELOMOTEUR Type D 98 SP ou C 98 SP

VOLANT MAGNETIQUE (25 + 3 watts)

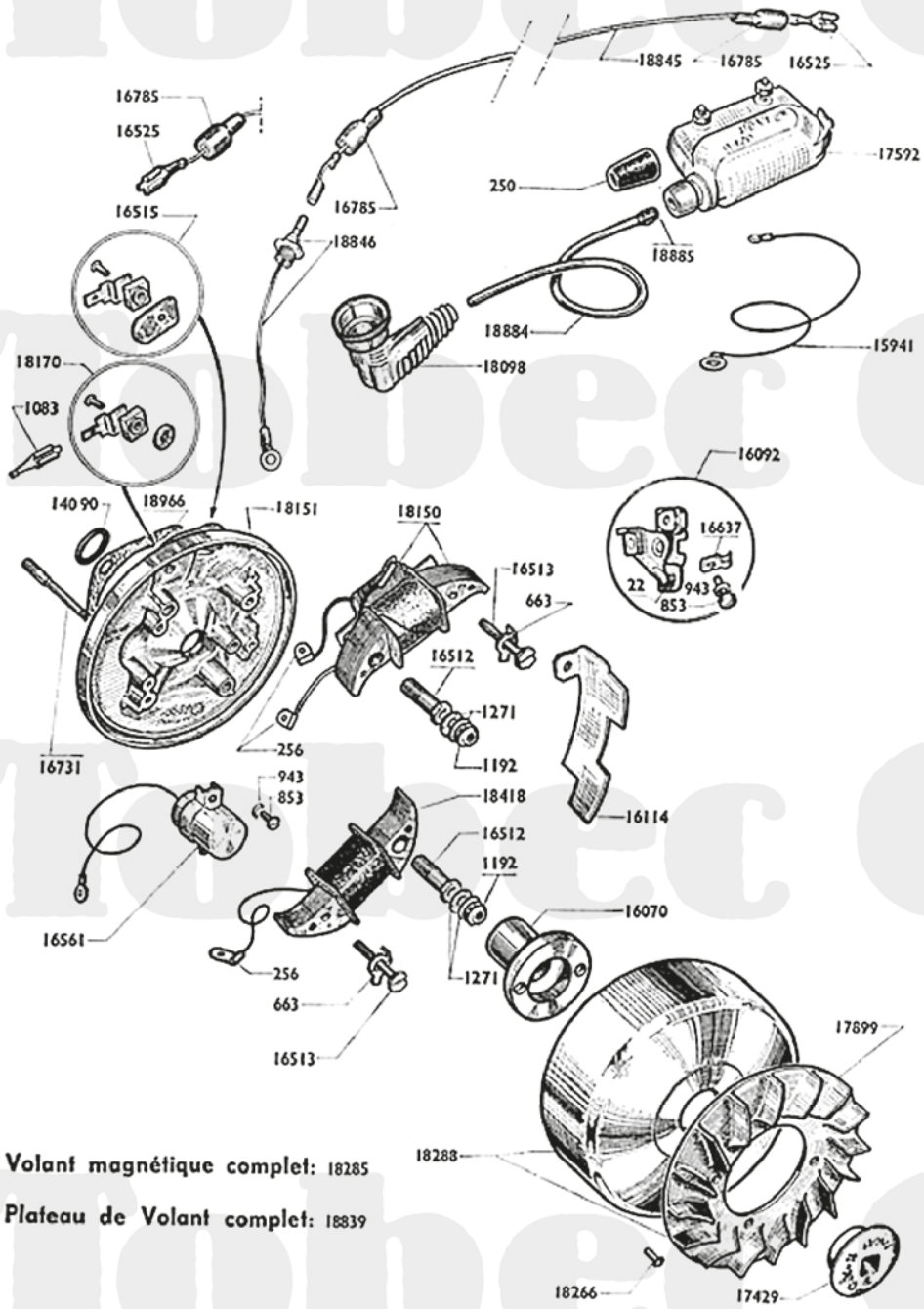

Volant magnétique complet: 18285

Plateau de Volant complet: 18839

Numéro pièces	Nbre de pièces	DESIGNATION	Prix unitaire Vente détail
22	2	Grain tungstène à river ..... **(Conditionné)**	
250	1	Capuchon de prise de courant .. **(Conditionné)**	
256	3	Cosse de fil d'induit ..... **(Conditionné)**	
663	2	Frein de vis blocage induit ..... **(Conditionné)**	
853	4	Vis de 4×75 L = 10 m/m	
943	3	Rondelle grower ø 4 m/m ..... **(Conditionné)**	
1083	1	Cosse pour borne éclairage (L = 5 m/m) **(Conditionné)**	
1192	2	Ecrou « NYLSTOP » ø 5×75 m/m .. **(Conditionné)**	
1271	4	Rondelle « Belleville » ø 5 m/m ... **(Conditionné)**	
14090	1	Rondelle étanchéité volant ..... **(Conditionné)**	
15941	1	Fil de masse	
16070	1	Came	
16092	S.E.	Rupteur complet	
16114	1	Cache-poussière de rupteur	
16512	2	Vis creuse ø 7,5×100 L = 24 m/m	
16513	2	Vis ø 4×75×23	
16515	1	Borne d'éclairage complète (languette de 6,35 m/m)	
16525	1	Cosse pour borne éclairage et bobine extérieure l = 6,35 m/m ..... **(Conditionné)**	
16561	1	Condensateur	
16637	1	Levier de réglage	
16731	2	Goujon fix. plat. de volant L = 59 m/m .... **(Cond.)**	
16785	2	Embout catouchouc	
17429	1	Ecrou de blocage volant ø 11×100 m/m à gauche	
17592	1	Bobine allumage extérieure	
17899	1	Turbine de refroidissement	
18098	1	Anti-parasite pour fil ø 5 m/m	
18150	1	Induit d'éclairage	
18151	1	Plateau de volant nu	
18170	1	Borne éclairage complète (languette de 5 m/m)	
18266	4	Rivet pour fix. turbine sur rotor	
18285	S.E.	Volant magnétique complet	
18288	1	Rotor avec turbine	
18418	1	Induit d'alimentation.....	
18839	S.E.	Plateau de volant complet	
18845	1	Fil liaison volant-bobine	
18846	1	Borne alimentation a/fil	
18884	1	Câble H.T. nu ø 5 m/m L = 160 m/m	
18885	1	Embout de contact	
18966	1	Joint (papier) entre carter et volant ... **(Cond.)**	

Reproduction interdite

VELOMOTEUR Type D 98 SP ou C 98 SP

VOLANT MAGNÉTIQUE (25 + 3 watts) "ELECTRONIC"

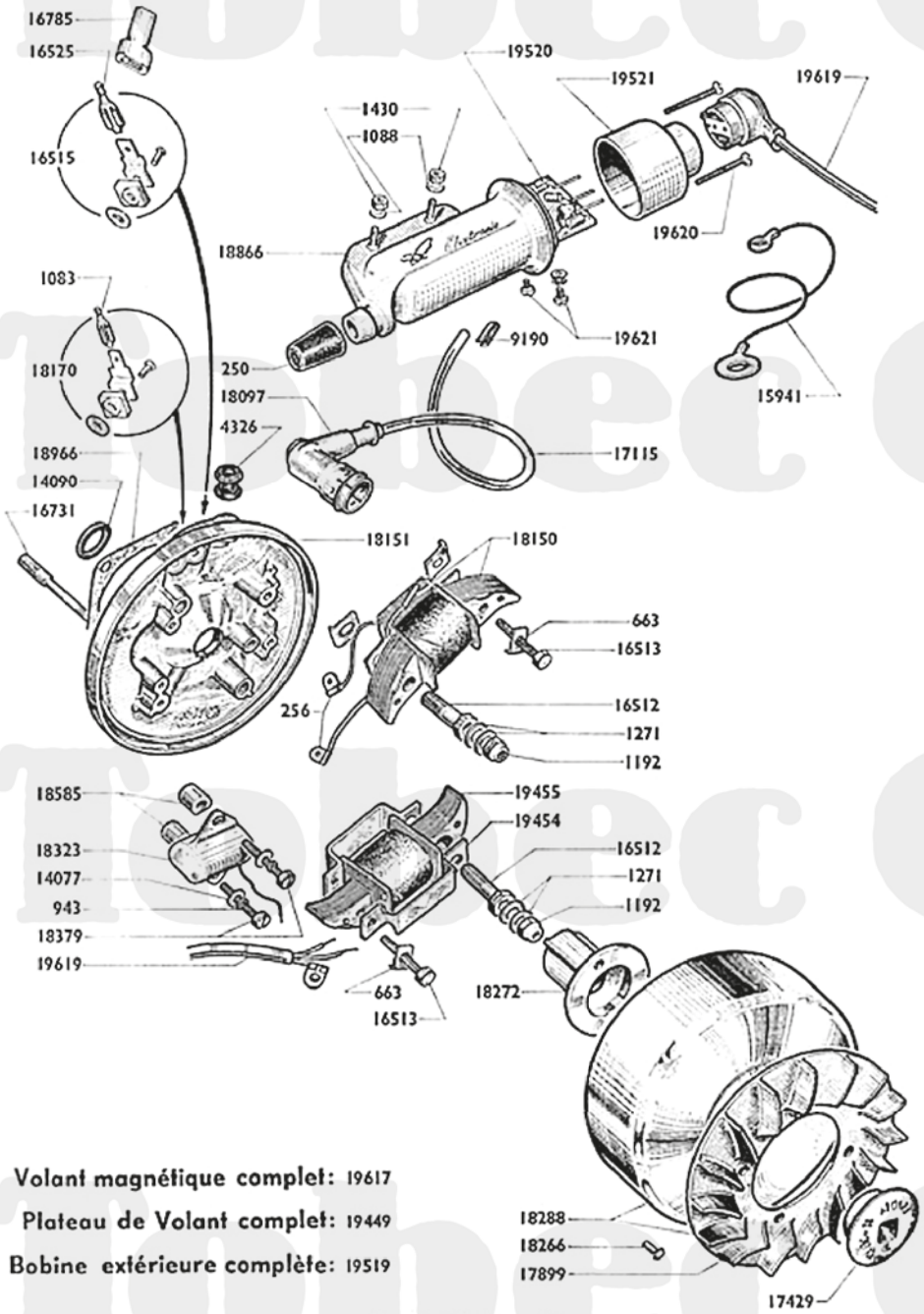

Volant magnétique complet: 19617

Plateau de Volant complet: 19449

Bobine extérieure complète: 19519

Numéro pièces	Nbre de pièces	DÉSIGNATION	Prix unitaire Vente détail
250	1	Capuchon de prise de courant..... **(Cond.)**	
256	2	Cosse de fil d'Induit..... **(Cond.)**	
663	2	Frein d'écrou de vis blocage d'induit.... **(Cond.)**	
943	2	Rondelle grower ⌀ 4..... **(Cond.)**	
1083	1	Cosse pour fil éclairage (largeur 5m/m).... **(Cond.)**	
1088	2	Rondelle éventail ⌀ 4..... **(Cond.)**	
1192	2	Ecrou « Nylstop » ⌀5×75 ..... **(Cond.)**	
1271	4	Rondelle « Belleville » ⌀5 ..... **(Cond.)**	
1430	2	Ecrou fix bobine ext. ⌀ 4×70..... **(Cond.)**	
4326	1	Passe-fil caoutchouc ..... **(Cond.)**	
9190	1	Embout de contact ..... **(Cond.)**	
14077	2	Rondelle plate ⌀4 ..... **(Cond.)**	
14090	1	Rondelle étanchéité de volant..... **(Cond.)**	
15941	1	Fil de masse	
16512	2	Vis creuse ⌀ 7,5×100 L = 24.....	
16513	2	Vis ⌀4×75×23	
16515	1	Borne d'éclairage complète (languette de 6,35)..	
16525	1	Cosse pour fil éclairage (largeur 6,35).....	
16731	2	Goujon fix - plateau de volant L = 59m/m... **(Cond.)**	
16785	2	Embout caoutchouc ..... **(Cond.)**	
17115	1	Fil H.T.	
17429	1	Ecrou de blocage volant ⌀ 11×100 à gauche.....	
17899	1	Turbine de refroidissement	
18097	1	Antiparasites	
18150	1	Induit d'éclairage	
18151	1	Plateau de volant nu	
18170	1	Borne éclairage complète (languette de 5m/m).....	
18266	4	Rivet pour fix-turbine sur rotor..... **(Cond.)**	
18272	1	Came	
18288	1	Rotor avec turbine	
18323	1	Capteur	
18379	2	Vis de fix capteur ⌀ 4×75×18	
18585	2	Entretoise avec méplat fix capteur ⌀ 4x9 épais. = 7,5	
18866	1	Corps de bobine électronique (sans fil ni tête)...	
18966	1	Joint papier carter volant ..... **(Cond.)**	
19449	S.E.	Plateau complet	
19454	2	Etrier pour induit alimentation.....	
19455	1	Induit alimentation	
19519	S.E.	Bobine électronique complète (sans fil de liaison).	
19520	1	Tête à circuit imprimé	
19521	1	Capot (nu) pour tête de bobine	
19617	S.E.	Volant complet électronic	
19619	1	Fil liaison volant-bobine (L = 570m/m).....	
19620	2	Vis fix capot sur corps ⌀3×50 L = 26.....	
19621	2	Vis fix tête à circuit imprimé ⌀ 3×60 L = 6.....	

Reproduction interdite

Reproduction interdite

VELOMOTEUR Type D 98 SP ou C 98 SP

ÉCLAIRAGE

RETROVISEUR - PLAQUE DE POLICE - AVERTISSEUR

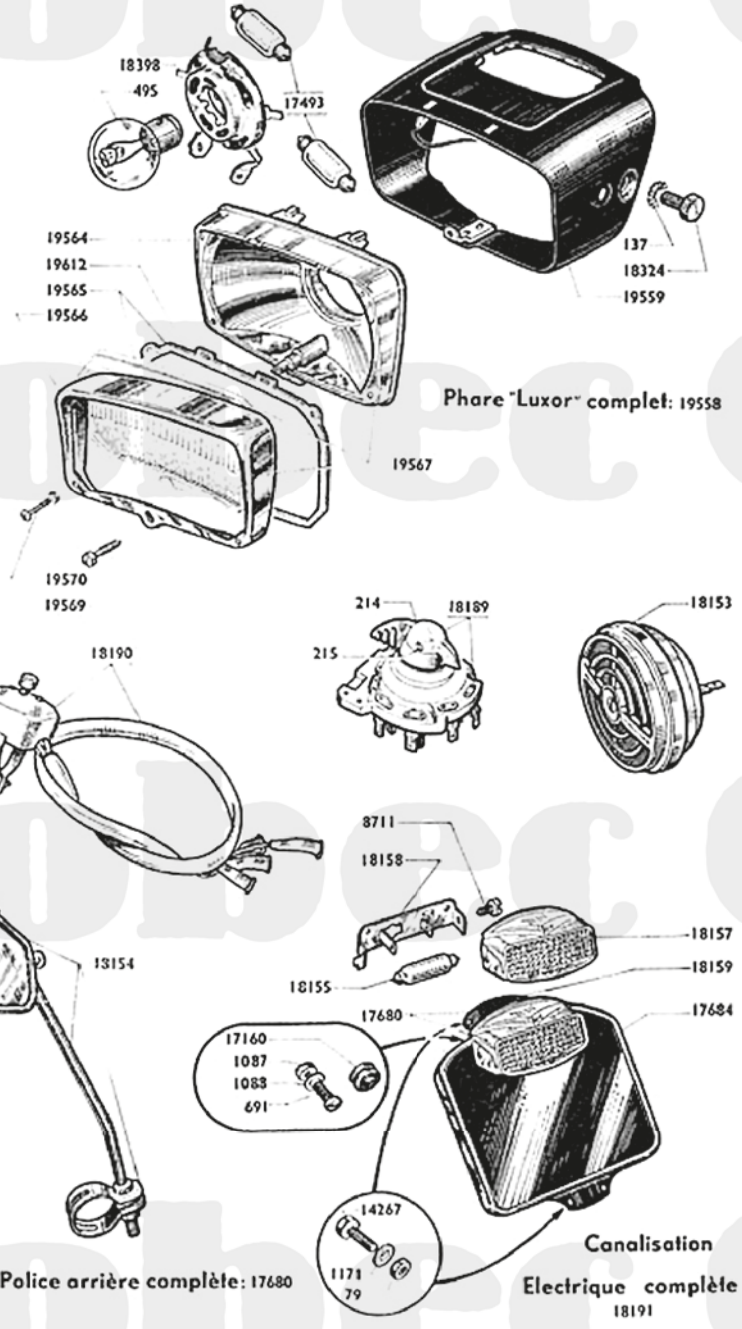

Numéro pièces	Nbre de pièces	DÉSIGNATION	Prix unitaire Vente détail
		PHARE	
137	2	Rondelle Blocfor ø 8 ..... (Cond.)	
214	1	Bouton de commutateur général.....	
215	1	Vis de fix. Bouton de commutateur	
495	1	Lampe jaune phare code 6 V-25/25.....	
17493	2	Lampe navette 12 V - 15 W.....	
18189	1	Commutateur général sur phare	
18190	1	Inverseur au guidon avec canalisation	
18191	1	Canalisation électrique complète.....	
18324	2	Vis de fix. latérale du phare ø 8×125×12 (Cond.)	
18398	1	Douille porte lampe	
19558	S E	Phare complet	
19559	1	Corps de phare	
19564	1	Réflecteur	
19565	1	Verre de phare avec joint.....	
19566	1	Porte de phare	
19567	S.E.	Ensemble optique	
19569	1	Vis de fix ensemble optique ..... (Cond.)	
19570	4	Boulon fix. Porte sur réflecteur ø 3×60 L=20 (C.)	
19612	1	Joint de verre de phare ..... (Cond.)	
		ECLAIRAGE AR - Plaque de police	
79	4	Ecrou ø 5×90 ..... (Cond.)	
691	2	Vis fix. hauban sur plaque 5×75×9 ..... (Cond.)	
1087	2	Ecrou de ø 4×75 ..... (Cond.)	
1088	2	Rondelle éventail ø 4..... (Cond.)	
1171	4	Rondelle éventail ø 5..... (Cond.)	
8711	1	Vis de fixation capot de lanterne AR	
14267	4	Boulon fix. plaque ø 5×90×10..... (Cond.)	
17160	1	Passe fil caoutchouc de plaque..... (Cond.)	
17680	S.E.	Plaque de police AR complète avec lanterne.....	
17684	1	Plaque de police AR nue.....	
18155	1	Lampe navette 6 V. 4 W.....	
18157	1	Capot de lanterne AR avec catadioptre.....	
18158	1	Socle de lanterne AR.....	
18159	1	Hauban de plaque de police.....	
		AVERTISSEUR - RÉTROVISEUR	
18153	1	Avertisseur Transval	
18154	1	Rétroviseur avec fixation (HUGPALL).....	

Reproduction interdite

Reproduction interdite

APPARIAGE PISTON - CYLINDRE

L'appariage "Piston-cylindre" des Mobylettes est fait suivant un code représenté par une lettre frappée sur la face supérieure du cylindre.

Pour toute commande de piston seul, il est nécessaire de nous donner la lettre avec le N° (voir tableau).

Les cylindres ne sont jamais fournis seuls.

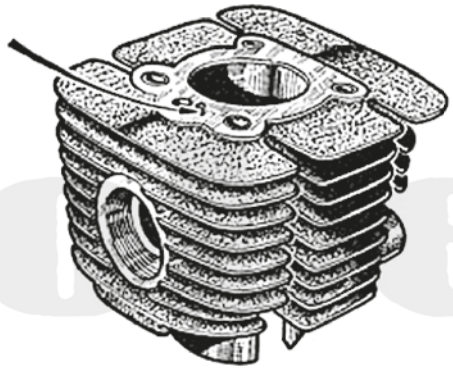

Emplacement du repère sur le cylindre

EXEMPLE :

Pour le cylindre marqué L, nous commander le piston N° 16858

REPÈRE	Ø PISTON	NUMÉRO P.D.
A	— - 940	16.853
C	— - 950	16.854
E	— - 960	16.855
G	— - 970	16.856
J	— - 980	16.857
L	— - 990	16.858
N	39 - 000	14.819
P	— - 010	16.859

Tobec Online

Tobec Online
Tobec Online
Tobec Online
Tobec Online

Tobec Online

nomenclature

par

ordre numérique

NOMENCLATURE PAR ORDRE NUMÉRIQUE

Référence	Page	Prix	Référence	Page	Prix	Référence	Page	Prix	Référence	Page	Prix	Référence	Page	Prix	Référence	Page	Prix
4	10		663	21		1423	10		14895	2		16513	8		17090	4	
5	5		672	10		1430	21		14897	2		16513	9		17090	18	
5	7		673	10		4326	8		14903	14		16513	20		17091	4	
6	6		675	10		4326	9		14919	2		16513	21		17091	18	
10	5		679	10		4326	21		14927	14		16515	8		17093	4	
10	6		691	14		6069	14		14957	2		16515	9		17093	18	
10	10		691	22		8333	10		14957	6		16515	20		17094	4	
11	2		702	2		8711	22		14974	14		16515	21		17094	18	
11	6		716	14		8884	10		14987	2		16516	8		17097	4	
11	10		775	13		9190	8		14991	10		16525	8		17097	18	
11	14		791	7		9190	9		15007	2		16525	9		17099	4	
15	2		796	2		9190	21		15025	2		16525	15		17099	18	
18	2		797	7		9513	10		15050	12		16525	20		17115	9	
20	2		818	14		10009	5		15094	2		16525	21		17115	21	
20	10		853	8		10009	6		15099	2		16540	3		17121	2	
22	8		853	15		10263	12		15148	2		16555	10		17139	2	
22	20		853	20		10264	12		15187	3		16561	8		17145	11	
25	12		874	4		10264	13		15306	10		16561	20		17157	10	
36	11		874	18		10265	12		15307	10		16623	2		17160	22	
46	10		890	4		10690	12		15314	15		16624	2		17164	15	
48	13		890	18		12185	5		15315	15		16637	8		17165	15	
52	10		943	8		14077	9		15349	3		16637	20		17166	15	
59	2		943	9		14077	21		15350	3		16715	7		17191	8	
60	2		943	20		14090	8		15351	3		16721	3		17198	11	
69	11		943	21		14090	9		15356	3		16723	3		17200	11	
79	10		946	5		14090	20		15369	16		16727	3		17237	6	
79	22		946	10		14090	21		15369	19		16731	8		17260	10	
80	10		948	13		14119	4		15452	10		16731	9		17271	10	
137	2		961	10		14119	18		15478	12		16731	20		17272	10	
137	10		975	14		14120	4		15485	12		16731	21		17294	12	
137	11		1025	4		14120	18		15491	9		16749	8		17316	10	
137	15		1029	18		14147	2		15514	10		16785	8		17333	10	
137	22		1083	20		14147	10		15518	14		16785	9		17360	16	
152	6		1083	21		14207	7		15521	14		16785	20		17360	19	
172	2		1087	15		14208	7		15522	14		16785	21		17424	10	
188	4		1087	22		14219	10		15523	14		16789	7		17425	2	
188	18		1088	15		14267	10		15524	7		16838	12		17425	10	
189	4		1088	21		14267	22		15525	7		16839	12		17426	2	
189	18		1088	22		14327	14		15526	7		16843	3		17426	10	
190	4		1113	2		14364	13		15528	7		16844	3		17429	8	
190	18		1113	6		14367	13		15563	10		16845	3		17429	9	
191	4		1113	10		14417	10		15576	14		16849	10		17429	20	
191	18		1113	14		14460	15		15578	14		16906	2		17429	21	
199	4		1127	4		14464	15		15710	10		16910	2		17455	3	
199	18		1127	18		14538	12		15725	15		16944	14		17490	8	
204	4		1171	10		14554	10		15739	13		16947	11		17490	9	
204	18		1171	22		14561	3		15742	13		16948	10		17491	15	
214	22		1172	2		14562	3		15774	7		16949	10		17492	15	
215	22		1172	5		14563	3		15822	3		16967	2		17493	15	
224	3		1172	6		14565	13		15855	2		16968	2		17493	22	
224	5		1172	10		14587	3		15870	10		16985	2		17497	11	
250	8		1176	2		14587	5		15875	11		16998	2		17523	2	
250	9		1176	11		14591	7		15892	10		17023	11		17572	4	
250	20		1176	14		14602	7		15941	2		17024	11		17572	18	
250	21		1192	8		14605	7		15941	8		17050	13		17592	8	
256	8		1192	9		14606	7		15941	20		17072	2		17592	20	
256	9		1192	21		14625	12		15941	21		17073	2		17626	8	
256	20		1265	3		14659	6		15958	10		17070	11		17652	4	
256	21		1271	8		14661	6		15990	11		17082	4		17652	18	
366	2		1271	9		14662	6		16012	10		17082	13		17653	4	
378	12		1271	20		14712	3		16070	8		17083	4		17653	18	
406	10		1271	21		14716	2		16070	20		17083	18		17676	4	
495	22		1284	4		14721	2		16092	8		17084	4		17676	18	
606	2		1284	18		14722	2		16092	20		17084	18		17677	4	
643	14		1285	2		14744	6		16114	8		17085	4		17677	18	
655	2		1286	2		14814	2		16114	20		17085	18		17680	22	
658	2		1287	2		14819	2		16512	8		17086	4		17684	22	
663	8		1288	2		14821	2		16512	9		17086	18		17691	13	
663	9		1376	13		14855	2		16512	20		17087	4		17695	13	
663	20		1422	10		14875	13		16512	21		17087	18		17704	15	

Référence	Page	Prix
17707	2	
17793	16	
17793	19	
17798	3	
17808	10	
17819	10	
17820	10	
17823	7	
17824	7	
17827	7	
17828	7	
17830	10	
17831	10	
17832	10	
17833	10	
17836	10	
17837	10	
17838	10	
17851	12	
17852	12	
17852	13	
17853	13	
17854	12	
17858	13	
17859	12	
17859	13	
17860	13	
17861	13	
17862	13	
17863	13	
17864	13	
17865	13	
17866	13	
17867	13	
17868	13	
17869	13	
17871	13	
17872	13	
17873	13	
17874	13	
17876	13	
17877	13	
17878	13	
17879	13	
17880	13	
17881	13	
17882	13	
17883	13	
17884	6	
17885	5	
17886	13	
17887	13	
17896	8	
17897	8	
17898	8	
17898	9	
17899	8	
17899	9	
17899	20	
17899	21	
17900	2	
17901	4	
17902	4	
17903	4	
17903	18	
17904	5	
17905	5	
17905	6	
17906	5	
17906	6	
17907	5	
17908	5	
17909	5	
17910	5	
17911	5	
17912	5	
17913	5	
17914	5	
17915	5	
17916	5	
17917	5	
17918	5	
17919	5	
17920	5	
17921	5	
17922	5	
17923	5	
17925	5	
17926	5	
17927	5	
17928	5	
17929	5	
17930	5	
17931	5	
17932	5	
17933	5	
17934	5	
17935	5	
17936	5	
17937	5	
17938	5	
17939	5	
17940	5	
17942	5	
17943	5	
17944	5	
17945	5	
17946	5	
17947	5	
17948	5	
17949	5	
17950	5	
17951	5	
17952	5	
17953	5	
17955	5	
17956	5	
17957	5	
17958	6	
17959	5	
17960	5	
17961	5	
17962	5	
17963	2	
17964	2	
17965	2	
17966	2	
17967	6	
17968	6	
17969	5	
17970	5	
17971	5	
17972	6	
17973	6	
17975	2	
17976	2	
17981	3	
17982	3	
17983	3	
17984	3	
17986	13	
17988	10	
17989	5	
17994	2	
17994	10	
17995	5	
17996	5	
17997	5	
17998	5	
17999	5	
18043	7	
18097	9	
18097	21	
18098	20	
18111	10	
18114	10	
18115	10	
18130	10	
18150	20	
18150	21	
18151	20	
18151	21	
18153	22	
18154	22	
18155	22	
18156	7	
18157	22	
18158	22	
18159	22	
18169	7	
18170	20	
18170	21	
18189	22	
18190	22	
18191	22	
18220	7	
18222	16	
18222	19	
18223	16	
18223	19	
18239	18	
18266	8	
18266	9	
18266	20	
18266	21	
18272	9	
18272	21	
18285	20	
18288	20	
18288	21	
18293	18	
18294	13	
18304	13	
18305	13	
18306	10	
18316	5	
18317	5	
18323	9	
18323	21	
18324	15	
18324	22	
18331	3	
18334	5	
18335	5	
18336	5	
18337	5	
18338	5	
18339	5	
18367	13	
18379	9	
18379	21	
18398	22	
18418	8	
18418	20	
18421	10	
18422	10	
18423	10	
18425	10	
18426	10	
18430	10	
18437	16	
18494	2	
18495	2	
18496	2	
18561	5	
18562	5	
18563	5	
18564	3	
18568	2	
18585	9	
18585	21	
18607	2	
18624	2	
18625	2	
18790	10	
18830	14	
18836	14	
18839	20	
18840	20	
18845	20	
18847	10	
18849	10	
18857	10	
18858	10	
18866	9	
18866	21	
18875	10	
18884	20	
18885	20	
18888	2	
18921	2	
18936	13	
18937	13	
18945	7	
18946	7	
18947	7	
18959	3	
18960	10	
18961	10	
18966	8	
18966	9	
18966	20	
18966	21	
18967	10	
18970	2	
18971	2	
18972	2	
18984	10	
19221	10	
19223	10	
19243	10	
19250	10	
19261	3	
19262	3	
19328	10	
19345	14	
19346	14	
19347	14	
19355	10	
19356	10	
19380	14	
19382	14	
19384	14	
19392	14	
19393	14	
19394	14	
19395	14	
19396	14	
19397	14	
19398	14	
19399	14	
19400	10	
19401	10	
19402	10	
19403	10	
19404	10	
19405	10	
19406	10	
19407	10	
19408	10	
19409	10	
19410	10	
19411	10	
19412	10	
19417	10	
19420	15	
19421	14	
19422	14	
19426	10	
19433	10	
19435	10	
19436	10	
19437	11	
19438	11	
19440	11	
19441	11	
19442	11	
19446	10	
19449	21	
19454	9	
19454	21	
19455	9	
19455	21	
19493	10	
19507	16	
19508	16	
19519	9	
19519	21	
19520	9	
19520	21	
19521	9	
19521	21	
19546	7	
19547	7	
19548	7	
19549	7	
19556	15	
19557	15	
19558	22	
19559	22	
19564	22	
19565	22	
19566	15	
19566	22	
19567	22	
19569	15	
19569	22	
19570	15	
19570	22	
19571	19	
19572	19	
19573	16	
19573	19	
19574	16	
19574	19	
19575	16	
19575	19	
19576	16	
19576	19	
19577	16	
19577	19	
19578	16	
19579	16	
19586	15	
19587	15	
19588	15	
19589	15	
19596	12	
19612	15	
19612	22	
19615	9	
19616	9	
19617	21	
19619	9	
19619	21	
19620	9	
19620	21	
19621	9	
19621	21	
19623	12	
19625	12	
19626	12	
19627	12	
19628	12	
19629	12	
19630	12	
19631	12	
19633	12	
19634	12	
19634	13	
19637	13	
19638	16	
19639	16	

Tobec Online
Tobec Online
Tobec Online
Tobec Online

TRÈS IMPORTANT

Afin d'obtenir toute satisfaction auprès de notre Service Pièces Détachées, nous vous prions de bien vouloir prendre connaissance des conseils qui vous sont rappelés ci-dessous :

COMMANDES TÉLÉPHONIQUES

Nous prions instamment nos Agents de n'utiliser le téléphone que pour des petites commandes de dépannnage d'extrême urgence.

1° Toutes les commandes téléphoniques enregistrées avant 15 heures, sont, dans la mesure maximum possible, expédiées le jour même.

2° En raison du caractère exceptionnel de ces commandes, nous regrettons de vous informer qu'aucune réclamation résultant d'une interprétation imparfaite ne pourra être prise en considération.

3° Toutefois, sur votre demande, nous pourrons attendre confirmation de votre ordre par écrit, afin de permettre une vérification avant envoi.

ENLÈVEMENT DES COMMANDES PIÈCES DÉTACHÉES EN NOS MAGASINS

1° Les commandes doivent nous parvenir un minimum de 5 jours ouvrables avant enlèvement.

2° N'omettez pas de nous préciser la date et l'heure de l'enlèvement probable.

3° Afin de faciliter la répartition, nous vous recommandons de procéder à l'enlèvement, de préférence le matin.

ÉTABLISSEMENT DES BONS DE COMMANDES

1° Si vous envisagez de faire imprimer des bons de commandes, nous vous recommandons la **disposition suivant modèle ci-contre.**

2° Lors d'une commande de pièce quelle qu'elle soit, n'oubliez pas de bien indiquer :

— Le numéro,
— La désignation exacte,
— Le type exact de la machine intéressée,
— Les numéros cadre et moteur dans le cas d'un dépannage.

3° Attention, votre bon de commande ne devra mentionner aucune correspondance.

Si vous avez à nous entretenir de sujets différents, à savoir :

— Demandes de renseignements techniques,
— Demandes de renseignements commerciaux,
— Commandes de machines,
— Instructions pour réparations,
— Réponses diverses, etc...

Traitez chacun d'eux SUR UN FEUILLET SÉPARÉ, joint le cas échéant à votre bon de commande afin d'éviter des frais supplémentaires de correspondance. En procédant ainsi, votre commande ne sera pas retardée et il sera donné suite rapidement aux questions diverses, autres, par les services intéressés.

1

CACHET AGENT

Paul DUBOIS
5, Rue de Maubeuge
CAMBRAI (Nord)

Bon de Commande Pièces Détachées du

MOTOBÉCANE

SERVICE DES PIÈCES DÉTACHÉES
13, Rue Beaurepaire — PANTIN (Seine)

GARE :

TYPE DE MACHINE				NUMÉRO DE LA PIÈCE	NOMBRE DE PIÈCES		DÉSIGNATION	

ATTENTION. - *Il est de votre intérêt, afin d'éviter toute erreur d'interprétation des pièces détachées commandées de respecter les instructions ci-dessous :*

1° Ecrire lisiblement.

2° Respecter les colonnes.

3° Ne rien mettre dans les colonnes hachurées, *celles-ci sont réservées au Service d'Enregistrement des Pièces Détachées. La rapidité d'exécution de vos commandes est dépendante de la clarté de ce bon.*

Tobec Online

MOTOBÉCANE

SOCIÉTÉ ANONYME AU CAPITAL DE 34.088.900 Frs
R.C. SEINE 54 B 7011 — C. C. P. PARIS 1597-97

MOTOCONFORT

SOCIÉTÉ ANONYME AU CAPITAL DE 6.313.400 Frs
R.C. SEINE 54 B 7009 — C. C. P. PARIS 1597-98

Siège Social **16, Rue Lesault — 93-PANTIN**

Tél. : 845-27-94 - 845-27-67

Adresser la correspondance Boite Postale N° 202 PANTIN

L'atelier de réparations 35, rue Baudin, 93 - Le Pré-Saint-Gervais est ouvert tous les jours, sauf le Samedi, de 8 h. à 11 h. 30 et de 13 h. 30 à 17 h. Le Vendredi fermeture à 15 heures.

Le Service Pièces Détachées 13, rue Beaurepaire à 93 - Pantin est ouvert tous les jours, sauf le Samedi, de 8 h. à 11 h. 30 et de 13 h. 30 à 17 h. Le Vendredi fermeture à 15 heures.

IMPRIMÉ EN FRANCE - J. CIAVALD PARIS