MOTOBÉCANE MOTOCONFORT

PIÈCES DÉTACHÉES

Mobylette

92

Tobec Online

MOBYLETTE Type 92

La Mobylette 92 étant dans sa conception très proche de la SP 93 la présente documentation tient lieu de catalogue Pièces Détachées

PARTIE - MOTEUR

Moteur identique au catalogue P.D. type SP 93 page 2A sauf :

20840 Pot échappement complet aluminium (gris) .....
20964 Embout sortie pot échappement gris aluminium .....

CHANGEMENT DE VITESSES

Identique au catalogue P.D. type SP 93 page 3A

CARBURATEUR

Identique au catalogue P.D. type SP 93 page 4A sauf :

20969 Couvercle de cuve .....
20970 Carburateur complet type AR 2.13 réglage 726 c .....
Voir éclaté ci-contre.

ROBINET ESSENCE

Identique au catalogue P.D. types AV85.88.65.68 page 4A

BOITE - RELAIS

Identique au catalogue P.D. type SP 93 page 5A

VOLANT MAGNÉTIQUE

Identique au catalogue P.D. type SP 93 page 8A, plus les 3 pièces désignées ci-dessous :

20397 Capot plast que cache volant avec caoutchouc fix. .....
20398 Attache caoutchouc fixation capot plastique .....
20459 Décor autocollant de capot plastique .....

PLAN DE VISSERIE - CARTERS - FIXATION - MANIVELLES - PÉDALES

Identique au catalogue P.D. type SP 93 page 6A

FOURCHE TÉLESCOPIQUE JEU DE DIRECTION

20816 Fourche télescopique complète, émail tango .....
20817 Fourreau assemblé avec caches, émail tango .....
20818 Ensemble de caches de fourche côté d., émail tango .....
20819 Ensemble de caches de fourche côté g., émail tango .....
20836 Fourche télescopique complète, émail blanc .....
20837 Fourreau assemblé avec caches, émail blanc .....
20838 Ensemble de caches de fourches côté d., émail blanc .....
20839 Ensemble de caches de fourche côté g., émail blanc .....
(ces fourches sont prévues pour antivol)
Pour autres pièces de détail, voir notre Documentation n° 442.

GUIDON - POIGNÉE TOURNANTE - COMMANDES

20822 Etrier de fixation de guidon sur fourche (cond-2) .....
20971 Fixation complète de guidon sur fourche .....
Autres pièces de détail identiques au catalogue P.D. type SP 93, page 9A

ROUE ET MOYEU AVANT (PRIOR ⌀ 80)

Identique au catalogue P.D. type AV 88 page 12A sauf :

20821 Enveloppe de 2,25×18 **NOIRE** .....

ROUE ET MOYEU ARRIÈRE (PRIOR ⌀ 100 - JANTE AV 88 MOYEU SP 93)

Moyeu arrière identique au catalogue P.D. type SP 93 page 12A

ROUE ARRIÈRE PRIOR ⌀ 100

20820 Roue arrière complète « Prior ⌀ 100 » pignon 39 dents (sans pneu ni chambre) .....
20821 Enveloppe de 2,25×18 **NOIRE** .....
15897 Chambre à air .....
19991 Rayon avec écrou J = 17×17×18 L = 178/m ..... **(Cond. 50)**
17859 Ecrou de rayon jauge 18 ..... **(Cond. 20)**
16841 Ruban de jante .....
16975 Jante de 18×1,42 .....

Tobec Online

MOBYLETTE Type 92

CARBURATEUR AR 2-13 - réglage 726 C (VOIR NOTA)

à diffuseur démontable

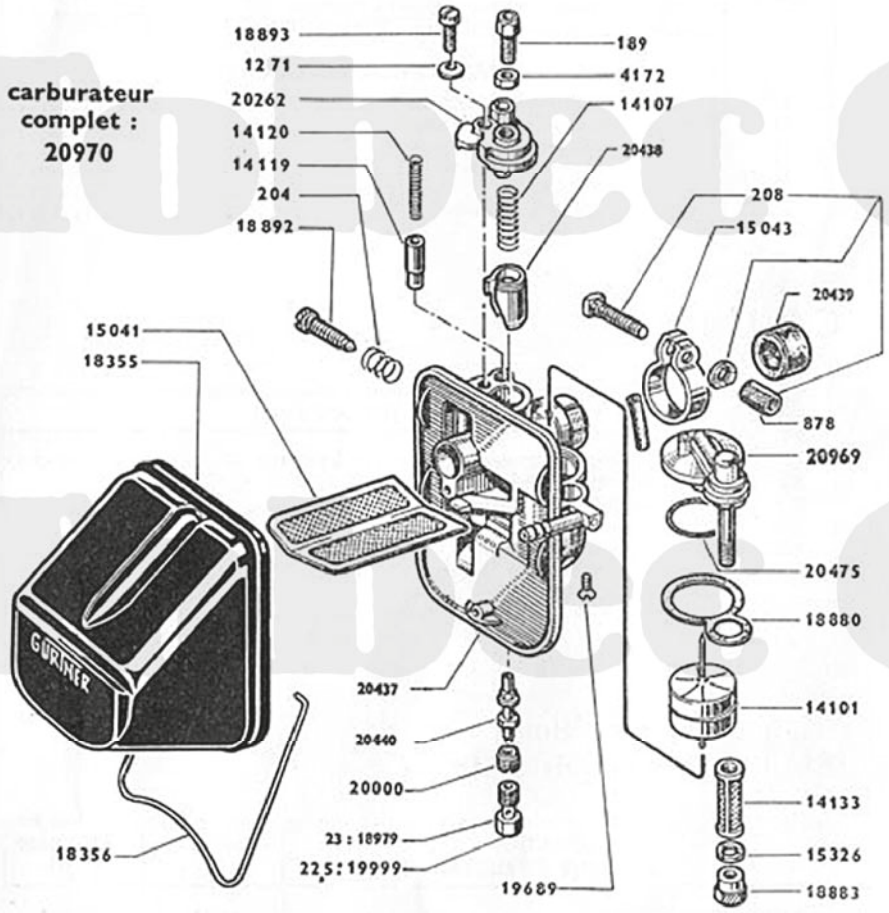

Numéro Pièces	Nbre de pièces	DESIGNATION	Prix unitaire Vente détail
		CARBURATEUR	
189	1	Vis tendeur (sur chap. chambre) ∅ 6×75 L = 17,5 **(Cond.)**	
204	1	Ressort vis butée volet	
208	1	Boulon de collier carbu. ∅ 6×100 L = 21 **(Cond.)**	
878	1	Ecrou du boulon de collier ∅ 6×100 **(Cond.)**	
1271	1	Rondelle « BELLEVILLE » ∅ 5 **(Cond.)**	
4172	1	C. écrou vis tend. chap. chambre ∅ 6×75 **(Cond.)**	
14101	1	Flotteur	
14107	1	Ressort de volet des gaz	
14119	1	Volet de starter	
14120	1	Ressort de volet starter	
14133	1	Filtre essence	
15041	1	Treillis filtre du boîtier	
15043	1	Collier de carburateur **(Cond.)**	
15326	1	Joint de l'écrou borgne inférieur **(Cond.)**	
18355	1	Capot bakélite de filtre à air	
18356	1	Ressort maintien capot filtre à air **(Cond.)**	
18883	1	Ecrou borgne inf. fix. couvercle cuve	
18892	1	Vis butée de volet	
18893	1	Vis de chapeau chambre ∅ 5×80 L = 12	
18979	1	Gicleur de 23	
19999	1	Gicleur de 22,5	
20000	1	Bague d'étanchéité de diffuseur	
20262	1	Chapeau de chambre de mélange	
20437	1	Corps de carburateur AR 2.13 régl. 726	
20438	1	Volet des gaz	
20439	1	Bague de réduction ∅ 17,5×19	
20440	1	Diffuseur démontable	
20475	1	Joint de couvercle de cuve caout. ∅ 25 **(Cond.)**	
20476	1	Joint couvercle cuve papier ∅ 16 **(Cond.)**	
20969	1	Couvercle de cuve	
20970	S.E.	Carburateur complet AR 2.13 régl. 726 c	

NOTA. - Les premières machines livrées peuvent comporter un carburateur marqué R-726, ce dernier est en réalité un 726 c et nécessite par conséquent les pièces détachées ci-dessus.

Il est important d'observer que ce carburateur ne doit être équipé que du couvercle de cuve 20969 (perçage 0,9) et non du 18879 (perçage 0,7) nécessaire entre autre en SP 93-94.

Une touche de peinture verte permettra de distinguer le couvercle 20969 du 18879, de même le carburateur 20970 du 20474.

Tobec Online

MOBYLETTE Type 92

	ECLAIRAGE - AVERTISSEUR	
20825	Projecteur complet « Luxor », émail blanc	
20826	Corps de projecteur « Luxor », émail blanc	
20828	Projecteur complet « Soubitez » émail blanc	
20829	Corps de projecteur « Soubitez », émail blanc	
	Veuillez noter que les projecteurs sont émaillés en blanc sur machine tango ou sur machine blanche	
20	Rondelle plate ∅ 6 m/m	**(Cond. 25)**
702	Boulon ∅ 6 × 100 L = 13 m/m fix. avertisseur sur fourche	**(Cond. 10)**
874	Rondelle « Nomel » ∅ 5 m/m	**(Cond. 25)**
919	Rondelle « Nomel » ∅ 6 m/m	
20330	Avertisseur « NOVIPHONE »	
20331	Patte fixation avertisseur « NOVIPHONE » sur fourche	
20672	Cosse « FASTON » pour languette de 2,8 m/m	**(Cond. 10)**
20673	Ensemble de 2 fils et contacteur « NOVIPHONE »	
20674	Vis de 5 × 80 L = 8 m/m fixat. avertisseur sur patte	**(Cond. 10)**

	LANTERNE ARRIÈRE	
	Identique au catalogue P.D. type SP 93 page 13 A	
	COMPTEURS	
20694	Compteur panoramique « Huret » nu (90 kms/H)	
20695	Compteur panoramique « Huret » complet (90 kms/H)	
	Détail identique au catalogue P.D. type SP 93 page 14 A	
	EMAIL POUR RETOUCHES	
1448	Bombe aérosol gris aluminium	
1463	Pot de peinture 1/10 gris aluminium	
1465	Bombe aérosol blanc	
1472	Pot de peinture 1/10 Blanc	
1502	Bombe aérosol tango	
1503	Pot de peinture 1/10 tango	

PARTIE CYCLE

N° P.D.	DÉSIGNATION	
17427	Bouchon de réservoir octogonal	
20501	Jeu de joncs plastique de carters de chaîne L = 495 m/m noir	
20655	Jeu de joncs plastique de carters de chaîne L = 495 m/m gris	
20803	Pont de garde-boue avant chromé	
20804	Jeu de tringles de garde-boue avant	
20807	Enjoliveur de réservoir côté droit chromé	
20808	Enjoliveur de réservoir côté gauche chromé	
20809	Jeu de caoutchoucs pour enjoliveurs de réservoir	**(Cond. 2)**
20810	Monogramme de poutre réservoir « Mobylette »	

N° P.D.	DÉSIGNATION
20811	Vis de fixation monogramme « Mobylette » ∅ 3 × 50 tête Pozidriv
20813	Jonc de poutre réservoir (alu plastifié) long. 655 m/m
20814	Marque AV 92 sur élément AR (duralinox)
20823	Selle « Pouff » avec sacoche incorporée (type Drapeau)
20824	Tige de selle « Pouff »
20827	Selle sport complète forme arrondie à l'avant, teinte marron et beige granité
20993	Selle sport complète forme arrondie à l'avant, teinte noire
	Autres pièces de détail identiques au catalogue P.D. type SP 93 page 10A

PARTIE CYCLE pièces émaillées { Tango et blanc / Blanc et gris métallisé

DÉSIGNATION DES PIÈCES EMAILLÉES	émail-tango et blanc	émail-blanc et gris
CADRE	20.800	20.830
CARTER-de-CHAINE côté droit	20.805	20.833
CARTER de CHAINE côté gauche	20.806	20.834
CARTER DIMOBY	20 849	19 851
COUVERCLE BOITE à outils côté droit	20.961	20.647
COUVERCLE BOITE à outils côté gauche	20.962	20.648

DÉSIGNATION DES PIÈCES ÉMAILLÉES	émail-tango et blanc	émail-blanc et gris
CACHE-COMMANDES	20.843	20.844
BÉQUILLE	20.847	20.848
BRAS ARRIÈRE OSCILLANT	20.845	20.846
GARDE BOUE AVANT	20.802	20.832
ELÉMENT ARRIÈRE FORMANT GARDE BOUE	20.841	20.842
PLATEAU PORTE-BAGAGES	20.801	20.831

J. CIAVALD Imp. Paris 6624

JUILLET 1970 - 6000

Tobec Online