MOTOBÉCANE MOTOCONFORT

PANTIN (Seine)

SERVICE
"LIAISONS RÉPARATIONS AGENTS" (L.R.A.)

Les notes techniques L. R. A. sont confidentielles et destinées à l'usage exclusif de nos Agents.

(Notes à classer par organes et types de machines).

DOCUMENTATION N° 111

Edition Février 1961

Annule documentations Nos 101 - 101 bis et 103

Mobylette

Caractéristiques des poulies de pédalier ayant équipé successivement les différents types.

ATTENTION. - Les poulies de pédalier ne sont vendues qu'équipées de leur pignon double et douilles (S. E.).

POULIES "ZAMAK"

AV 3 / AU 3

AV 31
AV 33

AU 31
AU 33

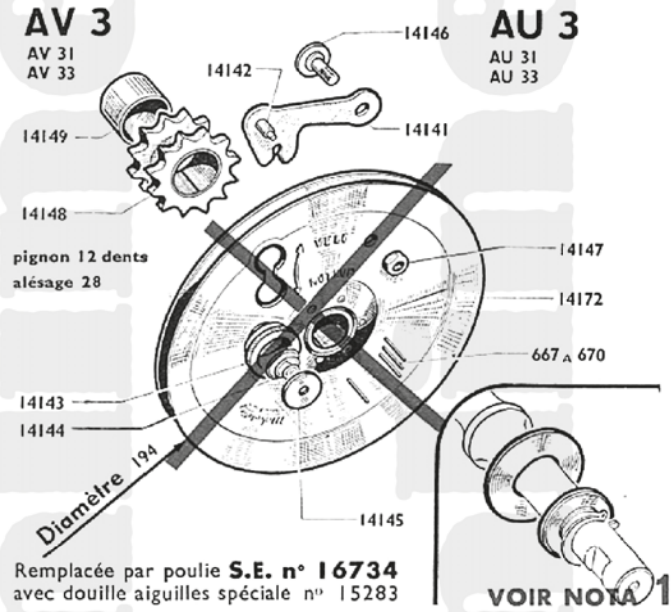

Remplacée par poulie **S.E. n° 16734**
avec douille aiguilles spéciale n° 15283

VOIR NOTA 1

AV 32U / AU 32U

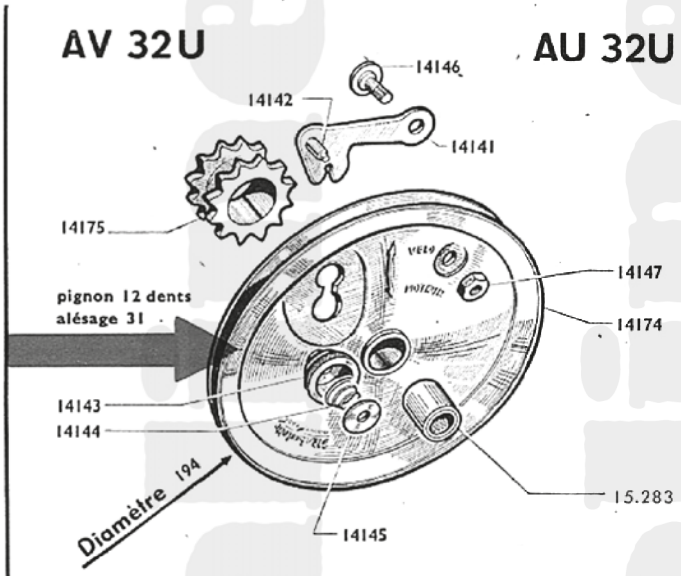

Poulie + pignon + douille = S.E. n° 16734

AV 32U / AU 32U

AV 31
AV 32 M
AV 33
AV 34
AV 51
AV 54
AV 75

AU 31
AU 32 M
AU 33
AU 34
AU 51
AU 54
AU 75

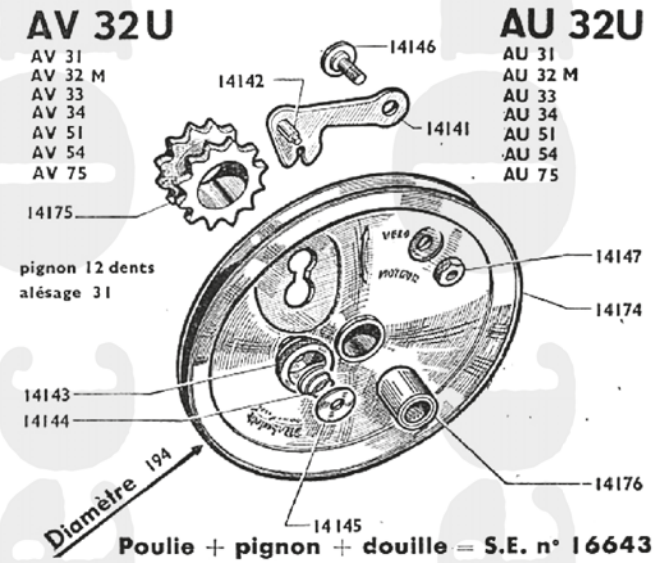

Poulie + pignon + douille = S.E. n° 16643

AV32S / AU 32S

Ancien montage

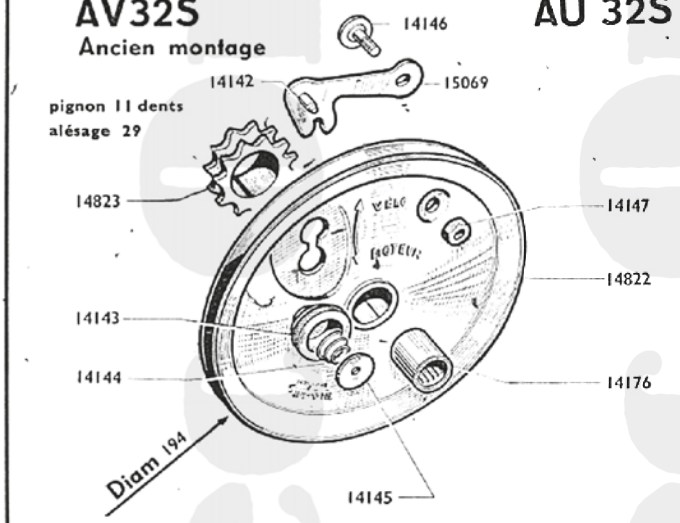

Poulie + pignon + douille = S.E. n° 16644

AV 37 / AU 37

Ancien montage

pignon 11 dents
alésage 29

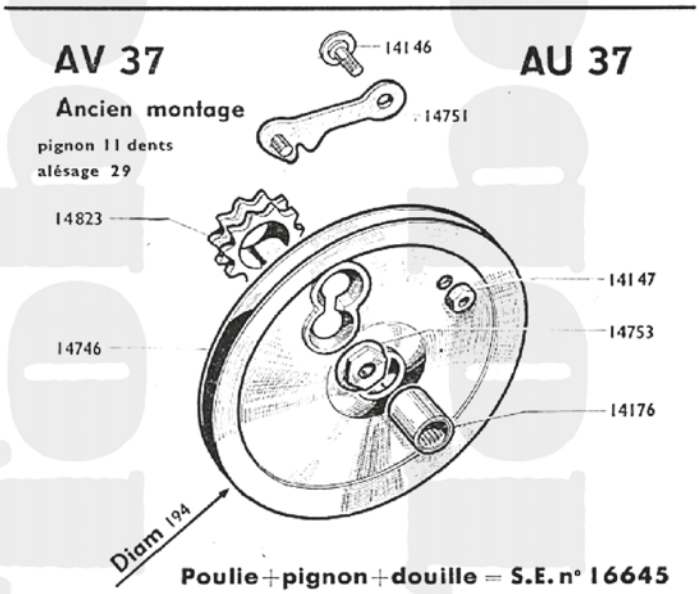

Poulie+pignon+douille = S.E. n° 16645

AV 37 / AU 37

AV 77
AV 78
AV 36
AV 47

AU 77
AU 78
AU 36
AU 47

pignon 11 dents
alésage 29

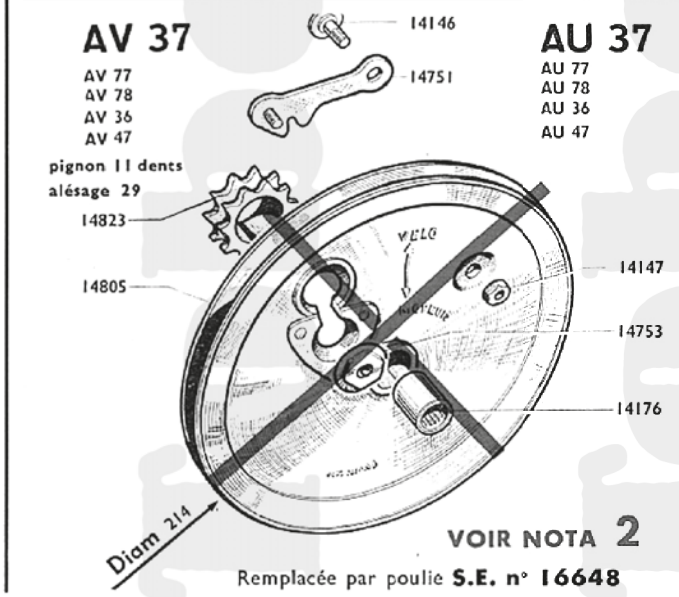

VOIR NOTA 2

Remplacée par poulie **S.E. n° 16648**

POULIES TOLE

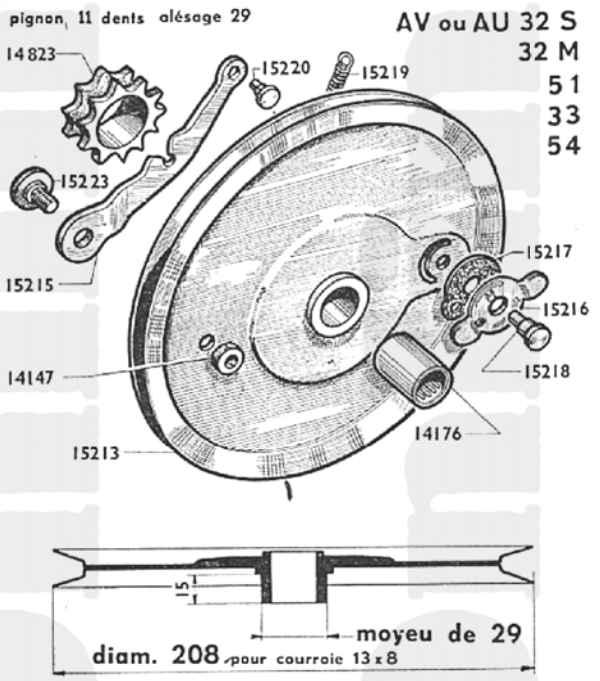

Poulie + pignon + douille = S.E. n° 16646

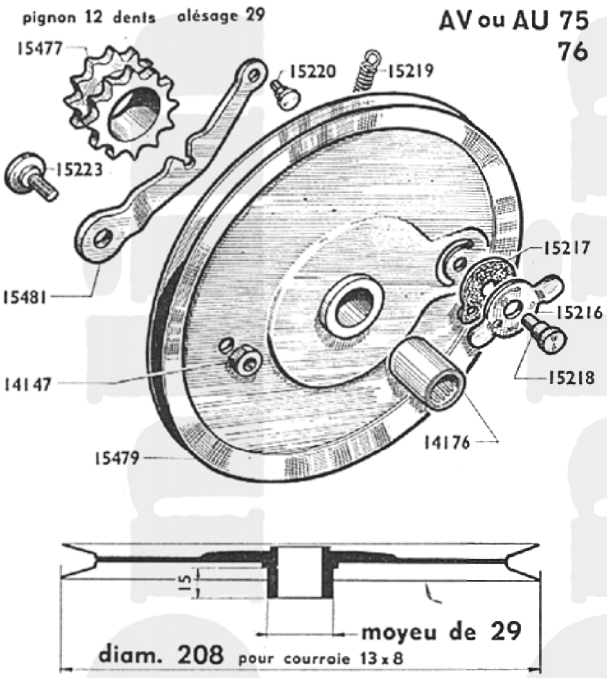

Poulie + pignon + douille = S.E. n° 16647

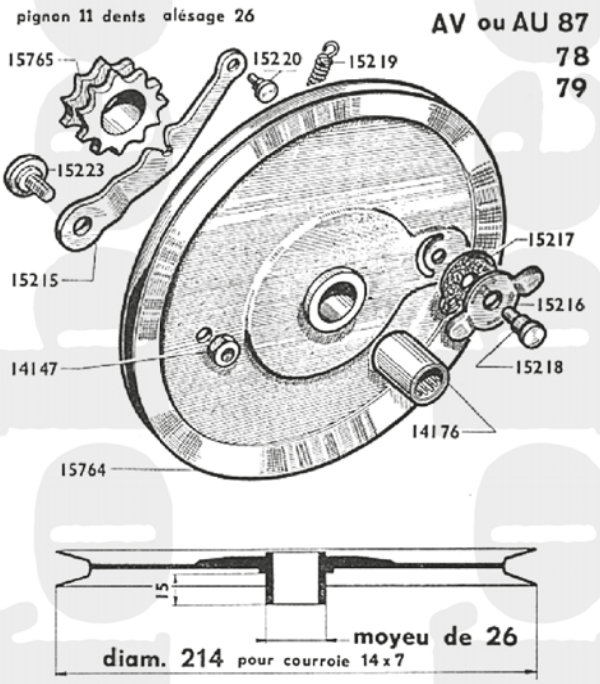

Poulie + pignon + douille = S.E. n° 16648

POULIES tôle pour pignons REVERSIBLES

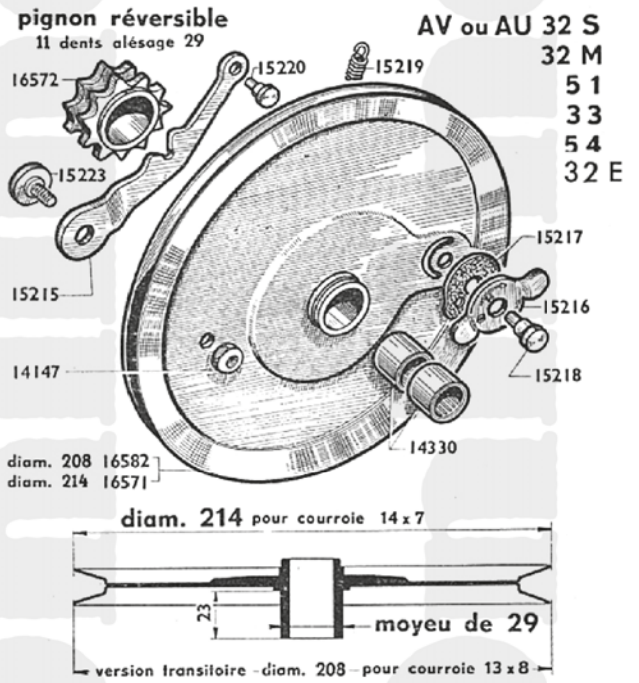

Poulie + pignon + douilles

~~Ø 208 S.E. n° 16650~~ épuisé voir 16652

Ø 214 S.E. n° 16652

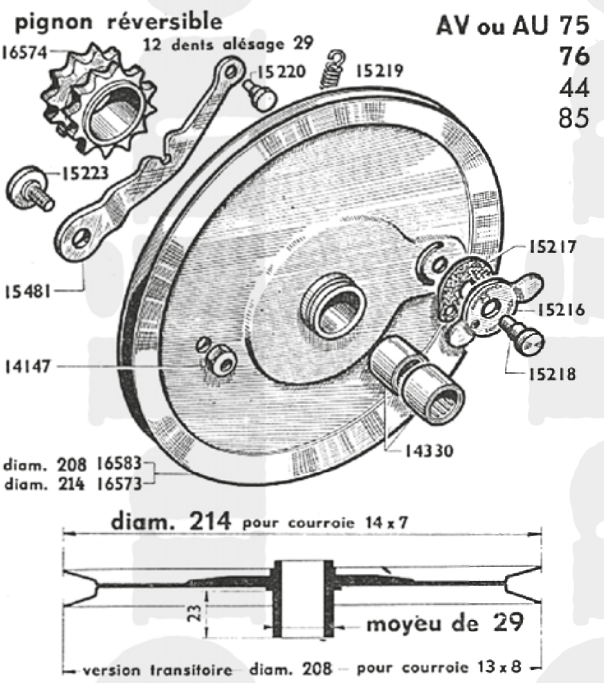

Poulie + pignon + douilles

~~Ø 208 S.E. n° 16649~~ épuisé voir 16651

Ø 214 S.E. n° 16651

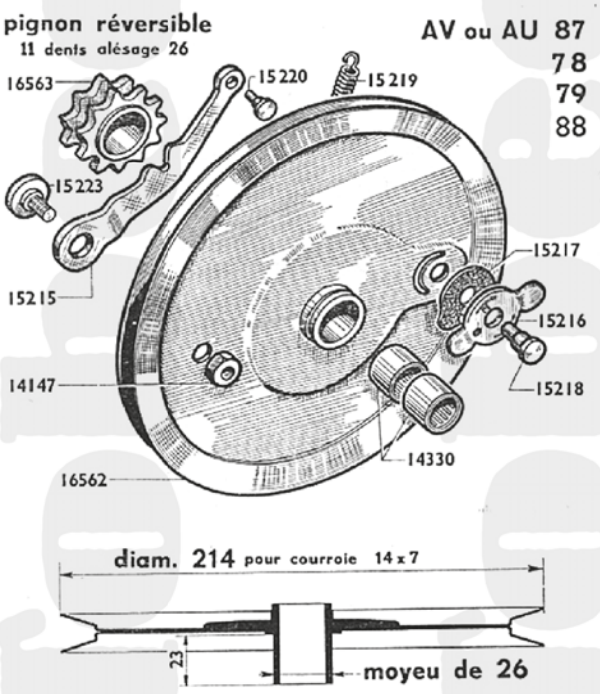

Poulie + pignon + douilles = S.E. n° 16653

POULIES tôle pour pignons REVERSIBLES

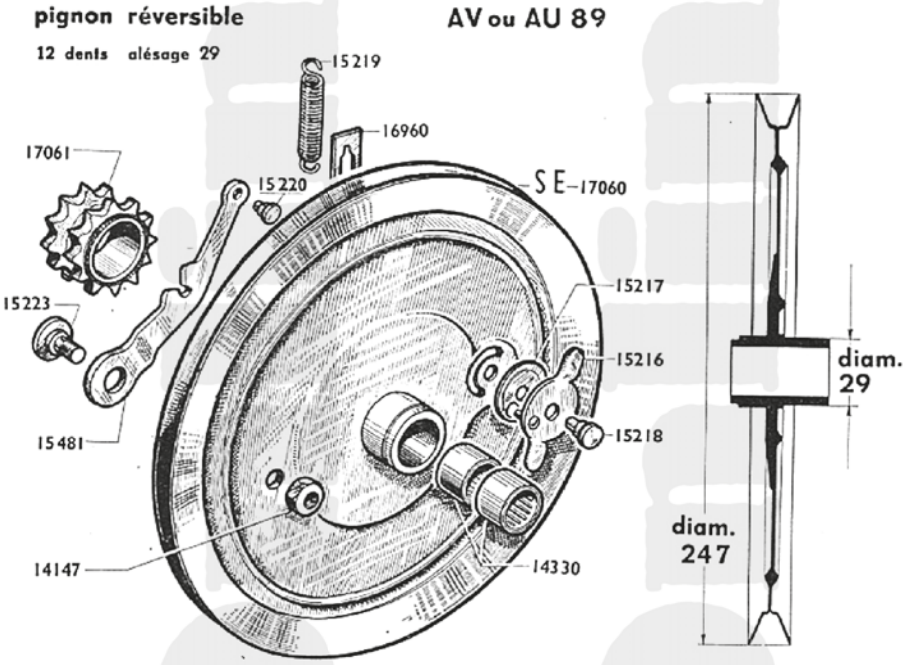

Poulie + pignon + douilles = S.E. n° 17060

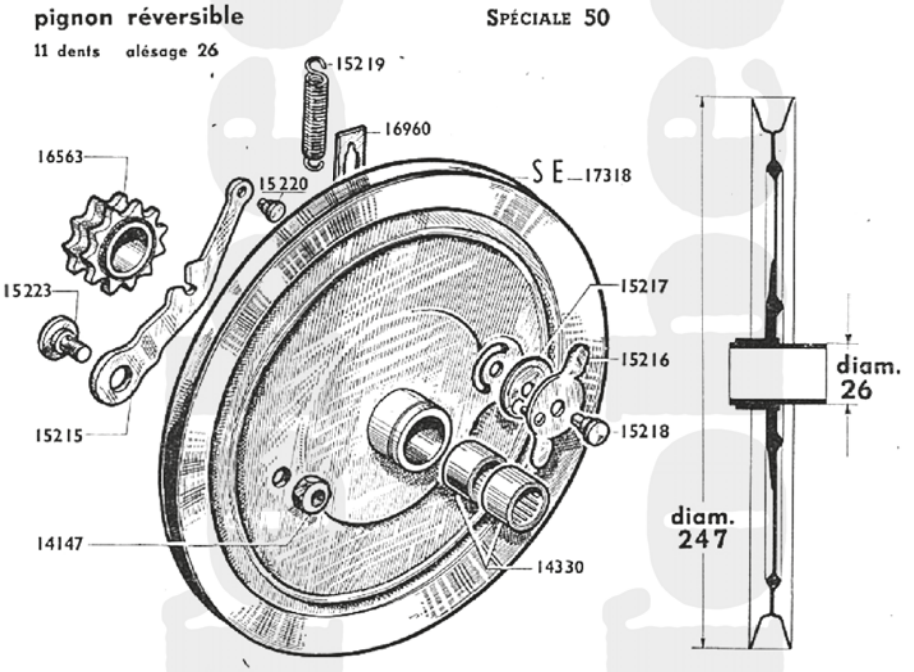

Poulie + pignon + douilles = S.E. n° 17318

IMPORTANT

Toutes les Mobylettes sont équipées de poulie tôle avec pignon réversible depuis le 15 Mars 1959.

Il existe 5 modèles différents représentés sur cette documentation, voici les 3 points principaux permettant de les différencier :

1° Diamètre extérieur de la poulie.
2° Diamètre du moyeu et épaisseur de celui-ci (Voir croquis).
3° Nombre de dents du pignon double.

Les poulies de 214 m/m de diamètre extérieur sont prévues pour courroie de 14 × 7 et les poulies de 247 m/m de diamètre extérieur pour courroie crantée de 18 × 8. Toutefois, nous vous signalons que 45.000 machines non pourvues de changement de vitesses ont été équipées d'une poulie transitoire de 208 m/m de diamètre et d'une courroie de 13 × 8.

Voir documentations axes de pédalier n° 112 et courroies n° 113 bis pour informations supplémentaires.

NOTA 1

Poulie n° 14172 Type AV 3

La poulie complète n° 14172 à moyeu acier, tournant sur roulement à aiguilles jointives est supprimée et remplacée par la poulie **S.E. n° 16734** montée sur roulement à douille d'aiguilles spéciale 16,4 × 22 × 25 n° 15283.

Lors du montage, les rondelles de réglage peuvent être réemployées, toutefois, prévoir un jeu latéral de 2/10 maximum.

NOTA 2

Poulie n° 14805 Type AV 37

La poulie complète n° 14805 est également abandonnée. Son remplacement est assuré par la poulie tôle **S.E. n° 16648**, dans ce cas, il est nécessaire de monter côté gauche la bague de pédalier actuelle n° 14179 avec collerette ⌀ ext. = 26.

Malgré la suppression de ces 2 poulies, nous sommes en mesure de vous fournir les pièces détachées qui les complétaient (levier verrouillage complet, pignon, aiguilles).

FUBU-MOTO - J. CLAVALD. IMP. PARIS

SERVICE
"LIAISONS RÉPARATIONS AGENTS" (L.R.A.)

16, Rue Lesault - PANTIN (Seine)

Les documentations L. R. A. sont confidentielles et destinées à l'usage exclusif de nos Agents.
(Notes à classer par organes et types de machines).

Mobylette

POULIES DE PÉDALIER

(montage actuel)

pignon 12 dents alésage 29

AV ou AU 76
85
65
44
42

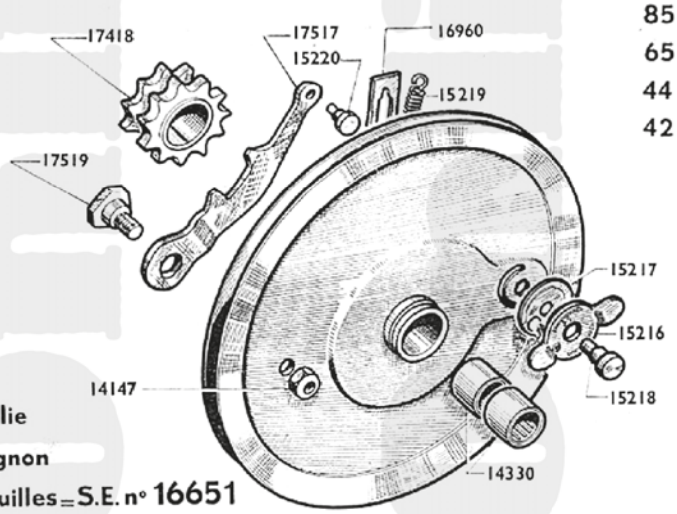

Poulie
+ pignon
+ douilles = S.E. n° 16651

diam. 212 pour courroie 14 x 7

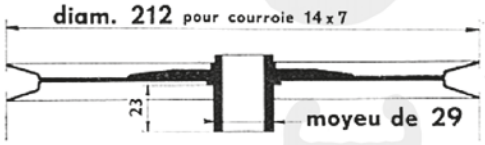

pignon 11 dents alésage 29

AV ou AU32 S

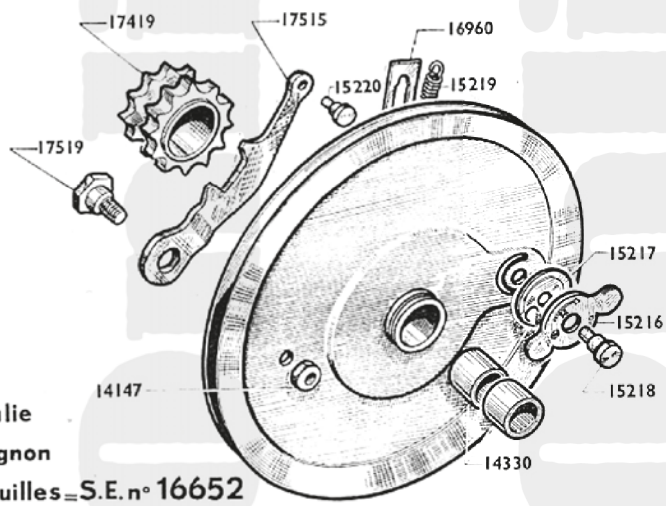

Poulie
+ pignon
+ douilles = S.E. n° 16652

diam. 212 pour courroie 14 x 7

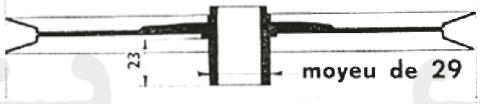

pignon 11 dents alésage 26

AV ou AU79
88
68
48

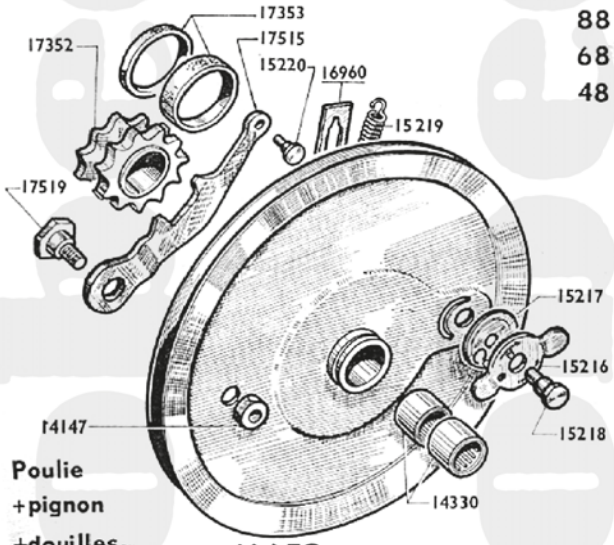

Poulie
+ pignon
+ douilles = S.E. n° 16653

diam. 212 pour courroie 14 x 7

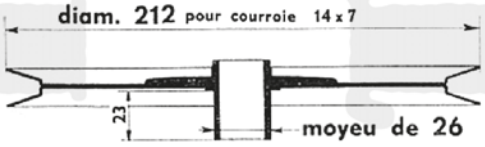

pignon 11 dents alésage 26

AV ou AU89
SP50
SP50R

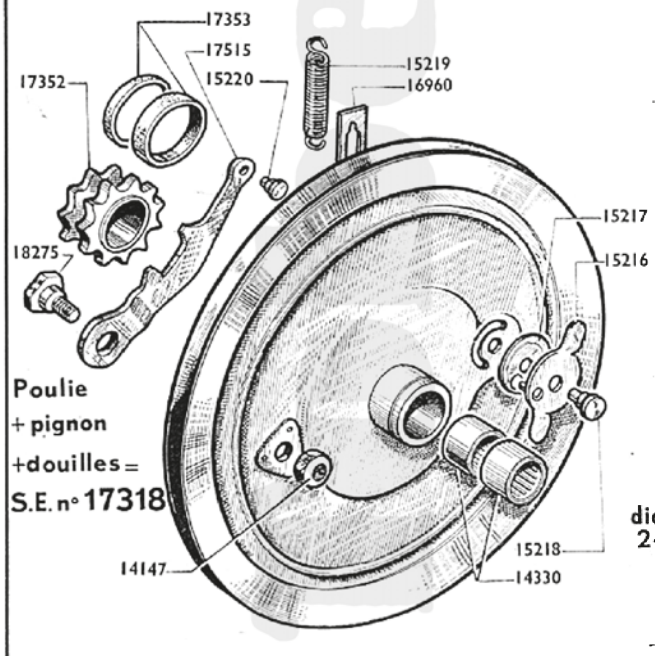

Poulie
+ pignon
+ douilles = S.E. n° 17318

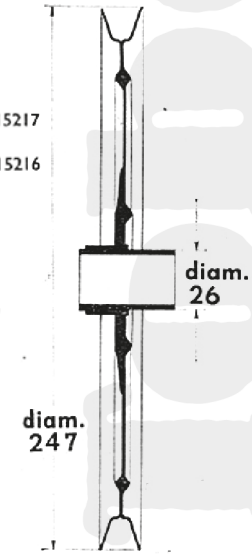

IMPORTANT

Depuis juillet 1961, les Mobylettes sont équipées de poulie tôle avec pignon non réversible.

Ces poulies, illustrées au recto de la présente documentation, sont équipées du levier de verrouillage sur 2 dents.

Les numéros S.E. sont inchangés. Seuls, les leviers de verrouillage, axes de leviers et pignons portent de nouvelles références.

En ce qui concerne la poulie complète S.E. n° 17318, diamètre 247 m/m, la partie de la poulie recevant l'axe de levier de verrouillage étant renforcée, et ceci, depuis décembre 1963, l'axe n° 18275 est donc plus long (longueur sous tête = 16 m/m, au lieu de 14 m/m pour l'axe n° 17519).

17515 Levier de verrouillage nu, sur 2 dents, pour pignon 11 dents (pour axe ∅ 12 m/m)

17516 » » complet, » » »

17517 Levier de verrouillage nu, sur 2 dents, pour pignon 12 dents (pour axe ∅ 12 m/m)

17518 » » complet, » » »

Pour tous renseignements concernant les poulies de pédalier montées avant juillet 1961, voir notre documentation numéro 111.

J. CHAVALD. IMP. PARIS